Załącznik nr 3.1. do SWZ

Opis standardu technologii wykonawstwa prac leśnych

Załącznik do Decyzji Nr 99
Dyrektora Generalnego LP
z dnia 2 października 2026 r.

Opis standardu technologii wykonawstwa prac leśnych

na rok 2027

Spis treści

1. Wstęp 4
2. Pozyskanie drewna 5
3. Zrywka drewna 14
4. Szlaki operacyjne 15
5. Oczyszczanie powierzchni 19
6. Znoszenie i układanie pozostałości 22
7. Wycinanie podszytów i podrostów 24
8. Wynoszenie wyciętych podszytów 26
9. Karczowanie 27
10. Rozdrabnianie 31
11. Nawożenie 32
12. Przeciwdziałanie erozji gleby 33
13. Opryski (z wyłączeniem szkółek) 33
14. Przygotowanie gleby 36
15. Wykopy ziemne 57
16. Sadzenie 57
17. Dowóz sadzonek 65
18. Siew 67
19. Pielęgnowanie lasu 70
20. Ochrona przed zwierzyną 79
21. Ochrona przed szkodliwymi owadami 101
22. Ochrona przed grzybami 111
23. Wywieszanie budek i schronów 113
24. Nasiennictwo 115
25. Prace godzinowe 119
26. Index czynności 122

1. Wstęp

1.1 Generalną zasadą jest zapewnienie przez Zamawiającego materiałów niezbędnych do wykonania usługi, chyba że inaczej określono to w opisie technologii danej pracy.

1.2 Sprzęt, maszyny, narzędzia i materiały eksploatacyjne zapewnia Wykonawca. Urządzenia powinny być zagregowane z odpowiednio dobranym ciągnikiem.

1.3 W zakres technologii każdej pracy wchodzą czynności pomocnicze takie jak: dojazd na powierzchnię roboczą, zawieszenie lub podczepienie sprzętu oraz jego regulacja, oczyszczenie sprzętu i narzędzi po zabiegu, odstawienie sprzętu, oznakowanie powierzchni przy pomocy tablic itp. chyba że inaczej określono to w opisie technologii danej pracy.

1.4 Stosowanie środków ochrony roślin, preparatów i żeli, w szczególności: dawkowanie, sporządzanie cieczy użytkowej, postępowanie z resztkami cieczy użytkowej, opakowaniami i mycie aparatury oraz zachowanie warunków bezpiecznego stosowania preparatu muszą być zgodne ze wskazaniami na etykiecie środka oraz według wskazań Zamawiającego.

1.5 Obowiązuje ogólna zasada, że do rozliczenia się z Wykonawcą przyjęta jest faktyczna ilość wykonanych jednostek danej pracy będąca wynikiem odbioru (bez względu na rodzaj jednostki miary łącznie z rozliczeniem godzinowym faktycznego czasu wykonanej pracy). Ilość odebranych prac może różnić się od ilości prac zleconych, w przypadku gdy zlecono prace szacunkowo (np. pozyskanie drewna) lub wykonano prace zgodnie z wymaganą tolerancją (np. wyorywanie pasów, sadzenie). Procedura odbioru nie może służyć jedynie do potwierdzenia, że wykonane zostało tyle jednostek ile zlecono. W przypadku niewielkiego rozmiaru prac na powierzchni roboczej dopuszcza się odstępstwo od opisanej procedury odbioru dla danej pozycji standardu i policzenie lub pomiar całej wykonanej pracy.

1.6 W przypadku wystąpienia czynności nieujętych w opisie standardu technologii wykonawstwa prac leśnych (poz. 1-199) należy stosować odpowiednie rozliczenie godzinowe ujęte w Pracach godzinowych (poz. 200-213).

1.7 Załącznikiem do Opisu standardu technologii wykonawstwa prac leśnych jest Tabela parametrów, w której ujęto opisy wymaganych parametrów dla poszczególnych technologii prac.

1.8 Jeżeli tabela zawiera kilka czynności, a opis technologii obejmuje wszystkie czynności które dotyczą tego samego celu, to przy wycenie i rozliczaniu pojedynczych czynności z tego zestawu należy z tego ogólnego opisu wybrać właściwe (ich dotyczące).

2. Pozyskanie drewna

Pozyskanie drewna może być wykonywane pilarką lub maszynami wielooperacyjnymi. W zakres pozyskania drewna wchodzi również jego zrywka, która musi być wykonywana przeznaczonymi do tego maszynami zrywkowymi. Zamawiający dopuszcza możliwość wykonywania czynności pozyskania drewna oraz zrywki przez dwa odrębne podmioty. Metody pozyskania drewna są wskazane w załączniku do SWZ pt. „Informacja o optymalnej technologii pozyskania drewna (potencjał)"

Maszyny wielooperacyjne należy odpowiednio dobrać do kategorii cięć. Wybrana metoda pozyskania drewna, zarówno pilarką jak i maszynami wielooperacyjnymi nie może powodować ponadnormatywnych uszkodzeń drewna, zapisanych w warunkach technicznych obowiązujących w Lasach Państwowych oraz zapisów w SWZ. Metoda pozyskania drewna, zarówno pilarką jak i maszynami wielooperacyjnymi nie może powodować uszkodzeń pozostającego drzewostanu, ponad wynikające z zapisów umowy, załącznik do SWZ pt. „Wzór umowy".

Informacje o planowanych pozycjach cięć i planowanych masach drewna do pozyskania w grupach sortymentowych zostały

wskazane w załącznikach do SWZ pt. „Szczegółowy rozmiar prac według grup czynności, czynności i lokalizacji", „Charakterystyka leśnictwa w zakresie pozyskania drewna" i „Układ sortymentowy pozyskania drewna w leśnictwie".

Rozliczenia będą prowadzone osobno wg następujących pogrupowanych kategorii cięć

Kategorie cięć	**Rodzaje zabiegów (np. rębnie, trzebieże)**
Cięcia zupełne	I, UPRZPOZ
Cięcia złożone	II, III , IV, V
Trzebieże późne i cięcia sanitarno – selekcyjne	CSS, TP
Trzebieże wczesne i czyszczenia późne z pozyskaniem masy, cięcia przygodne w trzebieżach wczesnych	CP-P, TW, PTW
Cięcia przygodne w użytkach rębnych i w trzebieżach późnych, cięcia pozostałe	PŁAZ, PR, PRZEST, PTP, DRZEW, ZADRZEW

Pozyskanie i zrywkę drewna należy wykonać w ramach opisanych poniżej metod (1.CWD-P, 2.CWD-D, 3.CWD-PBZ, 4. CWD-DBZ, 5. ZRYW BP, CWD-D2, CWD-P2).

Prace przy pozyskaniu i zrywce drewna organizuje i prowadzi Wykonawca, mając na uwadze w szczególności:

- zapewnienie właściwych warunków w zakresie bezpieczeństwa i higieny pracy,
- wymagania Zamawiającego dotyczące ilości oraz struktury sortymentów drzewnych określonych w zleceniu,
- termin realizacji zlecenia,
- wymóg minimalizacji uszkodzeń w środowisku leśnym przy realizacji zlecenia,
- ograniczenia sprzętowe wskazane w zleceniu,
- ograniczenia wynikające z przepisów dotyczących ochrony przyrody wskazane w zleceniu,
- inne szczegółowe i specyficzne dla danej lokalizacji cięć okoliczności wskazane w zleceniu,
- zrywkę drewna należy prowadzić bez uszkadzania drzew pozostających na powierzchni po zbiegu,
- zrywkę należy prowadzić w sposób zapewniający przejezdność dróg leśnych (bieżąca zrywka drewna obalonego na drogi),
- Podczas prowadzonych prac Wykonawca obowiązany jest na bieżąco dbać o stan techniczny szlaków operacyjnych (odprowadzanie wody, czyszczenie wodozwodów itp.) i użytkować je w sposób niepowodujący uszkodzeń większych, niż wynikających z prawidłowej eksploatacji szlaku. Po zakończeniu prac Wykonawca ma obowiązek zwrócić szlak operacyjny w stanie niepogorszonym. Wykonawca jednakże nie ponosi odpowiedzialności za zużycie szlaku operacyjnego będące następstwem prawidłowego używania, ocenianego z uwzględnieniem technologii realizacji prac zastosowanej zgodnie z umową. Wykonawca obowiązany jest doprowadzić stałe szlaki operacyjne, uwidocznione na szkicu lub opisane w zleceniu, do stanu przejezdności umożliwiającego ich wykorzystanie w przyszłości, tj. usunąć powstałe podczas prac przeszkody (np. gałęzie). W przypadkach, gdy pomimo prawidłowego użytkowania szlaku operacyjnego oraz prawidłowej dbałości o szlak operacyjny, wystąpi konieczności naprawy szlaku operacyjnego, to wówczas prace w tym zakresie zostaną rozliczone oddzielnie (REM SZLZR, REM SZLZN)
- nie dopuszcza się opierania stosów i mygieł o stojące drzewa,
- stosy, dla każdej grupy (sortymentu) i rodzaju drewna oddzielnie, należy układać na legarach umożliwiających swobodny przepływ powietrza pomiędzy składowanym drewnem a podłożem. Stosy należy układać oraz zabezpieczać przed osunięciem (stabilnie) zgodnie z warunkami technicznymi wskazanymi w pkt. 3.2 SWZ np. kołyską,
- drewno wielkowymiarowe i średniowymiarowe mierzone w sztukach pojedynczo należy układać w mygły na legarach. Zamawiający może dopuścić odstępstwo od stosowania legarów przy składowaniu drewna w przypadku zaistnienia warunków zapewniających

ochronę drewna przed deprecjacją. Odpowiedni zapis, dotyczący tego odstępstwa, musi być umieszczony w zleceniu.

- w drzewostanach uszkodzonych przez czynniki abiotyczne, ze względu na wzrost zagrożeń i trudne warunki pozyskania drewna, prace należy prowadzić za pomocą maszyn wielooperacyjnych. Ręczne pozyskanie drewna pilarką dopuszcza się w wyjątkowych przypadkach, np. na niewielkich powierzchniach, w przypadku drzewa o wymiarach przekraczających możliwości manipulacyjne głowicy (powyżej lub poniżej użytkowej średnicy głowicy), a także ze względu na uwarunkowania terenowe i drzewostanowe.

Zrywkę należy organizować i realizować bez zbędnej zwłoki, po pozyskaniu drewna, w sposób wykluczający obniżenie technicznej użyteczności drewna poprzez wystąpienie wad, np. zabarwień lub zgnilizn, a w konsekwencji obniżenie wartości drewna. Wykonawca zobowiązany jest do utrzymania bieżącej przejezdności dróg leśnych związanych z prowadzeniem prac pozyskaniowych. Drzewa, które zostały obalone na drogi leśne, obiekty melioracji wodnych, grunty obce, poletka łowieckie, bagna oraz potoki górskie, gdzie występują obiekty drogowe np. przepusty itp. muszą być niezwłocznie uprzątnięte wraz z pozostałościami.

Dodatkowe koszty w pracach pozyskania drewna, wynikające z usuwania drzew trudnych tj. pochylonych nad urządzeniami melioracyjnymi, młodnikami, uprawami, liniami energetycznymi, drogami publicznymi itp. (z wyłączeniem cięć przygodnych), Wykonawca wkalkuluje do oferowanych stawek jednostkowych. Powierzchnie, gdzie planowane są te utrudnienia wskazane są w załączniku do SWZ pt. „Zestawienie pozycji z dodatkowymi utrudnieniami w zakresie pozyskania i zrywki".

Odrzuceniu podlegają gałęzie zalegające na stałych szlakach operacyjnych wskazanych przez Zamawiającego w zleceniu.

Oznakowanie pozycji cięć przy pomocy tablic ostrzegawczych leży po stronie Wykonawcy. Tablice udostępnia Zamawiający.

W trakcie wprowadzania Wykonawcy na pozycje cięć wskazane zostaną Wykonawcy informacje konieczne do prawidłowej realizacji zabiegu tj. w szczególności: granice wydzielenia objętego zabiegiem, przebieg szlaków operacyjnych, miejsca składowania pozyskanego drewna, elementy środowiska wymagające ochrony oraz inne informacje mające wpływ na bezpieczeństwo prowadzenia prac np.: linie energetyczne, drogi publiczne. Zamawiający przekazuje wykonawcy szkic zrębowy do każdej pozycji cięć w przypadku drzewostanów rębnych, zawierający ww. informacje zaś w przypadkach uzasadnionych w szczególności związanych z potrzebami ochrony przyrody także dla innych niż rębne pozycji cięć. Szkic stanowi załącznik do zlecenia.

W przypadku konieczności założenia szlaku operacyjnego wykonawca ma obowiązek wyciąć wszystkie drzewa na planowanym szlaku .

Zamawiający wymaga zrywki drewna oznaczonego zgodnie z Warunkami Technicznymi, symbolem : W0, WA1, WB1, WC1, WDP, S1 oraz S3 i M1 w technologii półpodwieszonej lub nasiębiernej. W stosunku do drewna oznaczonego, zgodnie z Warunkami Technicznymi, symbolem: S2, S4, M2 (w tym M2 BE oraz M2 ZE) oraz WK wymagana jest zrywka nasiębierna z mechanicznym załadunkiem i rozładunkiem. W szczególnych przypadkach dopuszcza się załadunek ręczny i zrywkę półpodwieszoną lub wleczoną konną.

Zamawiający zastrzega, że wprowadzone na pozycje maszyny, muszą poruszać się po szlakach operacyjnych. Parametry i zasady stosowania stałych i czasowych szlaków operacyjnych są zawarte w obowiązujących Zasadach Użytkowania Lasu i w poradniku „Drogi leśne – poradnik drogowy".

Szczegółowe informacje dotyczące zrywki drewna oraz planowanych średnich odległości zrywkowych przedstawione zostały w Załączniku do SWZ pt. „Zestawienie odległości i warunków zrywki drewna". Jako odległość zrywki należy rozumieć przeciętną odległość (z uwzględnieniem środka ciężkości skupienia planowanej do pozyskania miąższości surowca drzewnego na pozycji cięć) na jaką należy przemieścić surowiec drzewny od miejsca ścinki do miejsca planowanego wywozu.

W przypadku pozyskania drewna maszynami wielooperacyjnymi, Zamawiający może żądać od Wykonawcy takiego prowadzenia prac, aby gałęzie po okrzesanych drzewach były ułożone, w zależności od wyboru Zamawiającego, w równoległe do siebie pasy, w nieregularnie rozłożone po powierzchni stosy lub zalegały równomiernie na całej powierzchni. Dotyczy to w szczególności powierzchni przeznaczonej do odnowienia lub z występującym odnowieniem naturalnym, oraz powierzchni zlokalizowanych bezpośrednio przy drogach, szlakach czy innych miejscach potencjalnie drażliwych społecznie. Odpowiedni zapis, dotyczący tego wymogu musi być umieszczony w zleceniu.

Szczegółowe opisy technologii pozyskania i zrywki drewna stosowane w PGL LP znajdują się w „Zasadach Użytkowania Lasu" wprowadzonymi Zarządzeniem DGLP nr 66 z dnia 7 listopada 2019 r.,

Dopłata do pozyskania drewna w drzewostanach, w których wystąpiły szkody od wiatru lub spowodowane opadami atmosferycznymi

Z uwagi na niemożliwe do przewidzenia sytuacje pogodowe, które mogą zaistnieć w trakcie realizacji zamówienia, skutkujące pojawieniem się w różnym natężeniu mechanicznych uszkodzeń drzew i drzewostanów polegających m.in. na złamaniu wierzchołków i gałęzi, złamaniu pni (wiatrołomy, śniegołomy) i wywracaniu całych drzew (wywroty, wiatrowały, śniegowały) a także polegające na naderwaniu korzeni drzew stojących i spękaniu struktury drewna w obrębie wygiętej strzały, spowodowanych przez takie czynniki jak wiatr, śnieg, grad, osuwiska itp., Zamawiający w trakcie pozyskania drewna z uszkodzonych w ten sposób drzewostanów uprawniony jest do zastosowania współczynników zwiększających cenę jednostkową z oferty Wykonawcy.

Zastosowany współczynnik uzależniony jest od oszacowanego procentowego udziału drzew uszkodzonych w odniesieniu do ilości drzew na powierzchni roboczej (adresie leśnym):

Procentowy udział drzew uszkodzonych na powierzchni roboczej	**Współczynnik zwiększający cenę jednostkową pozyskania drewna**
drzewa uszkodzone pojedynczo do 5%	Nie bierze się pod uwagę
powyżej 5% do 20% uszkodzonych drzew	1,1

powyżej 20 % do 80% uszkodzonych drzew	1,2
powyżej 80% uszkodzonych drzew	1,3

W przypadku zakwalifikowania zabiegu do pozyskania drewna w ramach użytków przygodnych <u>nie stosuje</u> <u>się współczynników zwiększających cenę jednostkową</u>.

Nr	*Kod czynności do rozliczenia*	*Kod czynn. / materiału do wyceny*	*Opis kodu czynności*	*Jednostka miary czynn. rozl.*
1	CWD-P	CWD-P ZRYW PIL, CWD-P2	Całkowity wyrób drewna pilarką	M^3
2	CWD-D	CWD-P ZRYW PIL, CWD-H ZRYW HARW CWD-D2	Całkowity wyrób drewna technologią dowolną	M^3

Standard technologii prac obejmuje:

CWD-P - Całkowity wyrób drewna pilarką

Wykonawca zrealizuje przy użyciu ręcznych pilarek i narzędzi pomocniczych oraz maszyn zrywkowych prace z zakresu pozyskania drewna (CWD-P, ZRYW PIL).

Zamawiający zastrzega, że wprowadzone na pozycje maszyny do zrywki drewna, muszą poruszać się po szlakach operacyjnych. Parametry i zasady stosowania stałych i czasowych szlaków operacyjnych są zawarte w obowiązujących Zasadach Użytkowania Lasu i w poradniku „Drogi leśne – poradnik drogowy".

Prace związane z pozyskaniem i zrywką drewna z wyjątkiem pozyskania drewna w czyszczeniach późnych (CP-P) i z drzew leżących obejmują:

- prace przygotowawcze związane z przygotowaniem stanowiska do ścinki,
- ścinkę i obalanie drzew wyznaczonych do wycięcia (w przypadku cięć zupełnych za wyznaczone uznaje się drzewa w granicach objętych zabiegiem z uwzględnieniem planowanych do pozostawienia kęp, nasienników, drzew dziuplastych itp.),
- okrzesanie ściętych drzew w stopniu przewidzianym w warunkach technicznych obowiązujących w PGL LP na wyrabiane sortymenty wskazane w pkt 3.2 SWZ,

- manipulację surowca drzewnego, zgodnie ze wskazaniami przekazanymi przez Zamawiającego, z uwzględnieniem uregulowań wskazanych w pkt 3.2 SWZ,
- przemieszczenie drewna z miejsca jego wycięcia do wskazanego przez Zamawiającego miejsca składowania;
- ułożenie zerwanego drewna w mygły lub stosy zgodnie z warunkami technicznymi.

Prace związane z pozyskaniem i zrywką drewna w czyszczeniach późnych (CP-P) i z drzew leżących obejmują:

1. okrzesanie przeznaczonych do dalszej wyróbki drzew ściętych w czasie zabiegu hodowlanego (CP) lub ściętych w ramach wykładania drzew zgryzowych ,
2. wyróbkę i manipulację surowca drzewnego zgodnie ze wskazówkami przekazanymi w zleceniu, w tym drzew ściętych i okrzesanych w ramach wykładania pułapek na szkodniki wtórne,
3. przemieszczenie drewna z miejsca jego wycięcia do wskazanego przez Zamawiającego miejsca składowania,
4. ułożenie zerwanego drewna w stosy zgodnie z warunkami technicznymi.

CWD-D - Całkowity wyrób drewna technologią dowolną

Wykonawca zrealizuje prace z zakresu pozyskania drewna przy użyciu ręcznych pilarek, narzędzi pomocniczych i odpowiednio dobranych do warunków drzewostanowych, maszyn wielooperacyjnych (harwestery, procesory itp.) oraz maszyn zrywkowych.

Zamawiający w drzewostanach III i starszych klas wieku nie dopuszcza stosowania maszyn wielooperacyjnych zaopatrzonych w nożycowe lub nożowe głowice tnące.

Zamawiający zastrzega, że wprowadzone na pozycje maszyny do pozyskania i zrywki drewna, muszą poruszać się po szlakach operacyjnych. Parametry i zasady stosowania stałych i czasowych szlaków operacyjnych są zawarte w obowiązujących Zasadach Użytkowania Lasu i w poradniku „Drogi leśne – poradnik drogowy".

Zamawiający zastrzega, że pozostające po ścince pniaki nie mogą być wyższe niż to wynika z ograniczeń technologicznych głowicy tnącej (wysokość od osłony dolnej prowadnicy do ścinającej piły łańcuchowej).

Prace związane z pozyskaniem maszynowym drewna (CWD-H, ZRYW HARW) obejmują:

- Ścinkę i obalanie drzew wyznaczonych do wycięcia (w przypadku cięć zupełnych za wyznaczone uznaje się drzewa w granicach objętych zabiegiem z uwzględnieniem planowanych do pozostawienia kęp, nasienników, drzew dziuplastych itp.),
- Okrzesanie ściętych drzew w stopniu przewidzianym w obowiązujących w PGL LP warunkach technicznych na wyrabiane sortymenty wskazane w pkt 3.2 SWZ,
- Manipulację surowca drzewnego, zgodnie ze wskazaniami przekazanymi w zleceniu przez Zamawiającego z uwzględnieniem uregulowań wskazanych w pkt 3.2 SWZ. Kłody i wałki

należy posortować wg szczegółowych wskazań zawartych w zleceniu, (np. wg gatunków, jakości lub średnic),

- Przemieszczenie drewna z miejsca jego wycięcia do wskazanego przez Zamawiającego miejsca składowania,
- Ułożenie zerwanego drewna w mygły lub stosy zgodnie z Warunkami Technicznymi.

W przypadkach, gdy odległość pomiędzy szlakami operacyjnymi przekracza 20 m i nieuzasadnione jest ich zagęszczenie należy zastosować tzw. "międzypole", na którym drzewa ścinane są pilarką i obalane w kierunku bliższego szlaku.

Uwagi

Czynności CWD-P2 i CWD-D2 dotyczą pozyskania drewna w systemie mieszanym z użyciem potencjału kadrowego lub sprzętowego będącego w dyspozycji zamawiającego.

Procedura odbioru (całkowitego wyrobu drewna):

Pomiar pozyskanego drewna i określenie prawidłowości wyróbki poszczególnych sortymentów surowca drzewnego zostaną określone zgodnie z unormowaniami wskazanymi w SWZ (pkt 3.2 Unormowania, których zobowiązany jest przestrzegać Wykonawca przy realizacji przedmiotu zamówienia), przy czym ustala się, że:

- drewno musi być przygotowane do odbiórki, poprzez udostępnienie go do pomiarów i oględzin (w szczególności należy usunąć gałęzie, próg po ścince w drewnie wielkowymiarowym kłodowanym i w drewnie S1, ułożyć drewno w sposób umożliwiający jego pomiar, ocenę występujących wad i ewentualną manipulację),
- pomiar ilości i oględziny jakości drewna odbieranego w sztukach pojedynczo zostanie wykonany przed jego zmygłowaniem. Wykonawca zobowiązany jest prowadzić zrywkę wspomnianego drewna w sposób umożliwiający bieżące dokonanie jego pomiaru zgodnie z przyjętą w planie technologią. Każda zmiana technologii zrywki drewna w stosunku do planowanej (zawartej w SWZ - informacja o optymalnym wariancie pozyskania drewna) wymaga poinformowania Wykonawcy i, o ile zmiana technologii powoduje wzrost pracochłonności, to wówczas dodatkowe koszty w tym zakresie zostaną rozliczone oddzielnie (godzinowo),
- pomiar ilości i oględziny drewna odbieranego w stosach będzie prowadzony po zakończeniu zrywki i ułożeniu drewna w stosy,
- pomiar ilości drewna WK będzie prowadzony zgodnie z obowiązującymi warunkami technicznymi dla drewna wielkowymiarowego kłodowanego. Oględziny dla drewna odbieranego w sztukach grupowo, będą odbywać się przed zrywką i ułożeniem drewna w mygły,
- po zakończeniu prac na danej pozycji cięć przedstawiciel Zamawiającego przeprowadzi jej oględziny w celu stwierdzenia zgodności przeprowadzonych prac z wymogami SWZ i zlecenia,

– w trakcie odbioru prac z zakresu zrywki drewna nie dokonuje się osobnego pomiaru jego ilości, a jedynie określa się zgodność wykonanych prac z zapisami SWZ i zlecenia. Obowiązuje zasada: całe drewno pozyskane podlega zrywce.

(drewno pozyskane=drewno zerwane)

(rozliczenie następuje po zrywce drewna z dokładnością do dwóch miejsc po przecinku)

Nr	***Kod czynności do rozliczenia***	***Kod czynn. / materiału do wyceny***	***Opis kodu czynności***	***Jednostka miary czynn. rozl.***
3	CWD-PBZ	CWD-PBZ	Całkowity wyrób drewna pilarką bez zrywki	M^3
4	CWD-DBZ	CWD-DBZ	Całkowity wyrób drewna technologią dowolną bez zrywki	M^3

Standard technologii prac obejmuje:

CWD-PBZ - Całkowity wyrób drewna pilarką bez zrywki

Wykonawca zrealizuje przy użyciu ręcznych pilarek i narzędzi pomocniczych prace z zakresu pozyskania drewna (CWD-PBZ).

Prace związane z pozyskaniem drewna bez jego zrywki, z wyjątkiem pozyskania drewna w czyszczeniach późnych (CP-P), obejmują:

– prace przygotowawcze związane z przygotowaniem stanowiska do ścinki,

– ścinkę i obalanie drzew wyznaczonych do wycięcia (w przypadku cięć zupełnych za wyznaczone uznaje się drzewa w granicach objętych zabiegiem z uwzględnieniem planowanych do pozostawienia kęp, nasienników, drzew dziuplastych itp.),

– okrzesanie ściętych drzew w stopniu przewidzianym w warunkach technicznych obowiązujących w PGL LP na wyrabiane sortymenty wskazane w pkt 3.2 SWZ,

– manipulację surowca drzewnego, zgodnie ze wskazaniami przekazanymi przez Zamawiającego, z uwzględnieniem uregulowań wskazanych w pkt 3.2 SWZ,

Prace związane z pozyskaniem drewna bez jego zrywki w czyszczeniach późnych (CP-P) obejmują:

5. okrzesanie przeznaczonych do dalszej wyróbki drzew ściętych w czasie zabiegu hodowlanego (CP),
6. wyróbkę i manipulację surowca drzewnego zgodnie ze wskazówkami przekazanymi w zleceniu.

CWD-DBZ - Całkowity wyrób drewna technologią dowolną bez zrywki

Wykonawca zrealizuje prace z zakresu pozyskania drewna bez jego zrywki przy użyciu ręcznych pilarek, narzędzi pomocniczych i odpowiednio dobranych do warunków drzewostanowych, maszyn wielooperacyjnych (harwestery, procesory itp.).

Zamawiający w drzewostanach III i starszych klas wieku nie dopuszcza stosowania maszyn wielooperacyjnych zaopatrzonych w nożycowe lub nożowe głowice tnące.

Zamawiający zastrzega, że wprowadzone na pozycje maszyny do pozyskania drewna, muszą poruszać się po szlakach operacyjnych. Parametry i zasady stosowania stałych i czasowych szlaków operacyjnych są zawarte w obowiązujących Zasadach Użytkowania Lasu i w poradniku „Drogi leśne – poradnik drogowy".

Zamawiający zastrzega, że pozostające po ścince pniaki nie mogą być wyższe niż to wynika z ograniczeń technologicznych głowicy tnącej (wysokość od osłony dolnej prowadnicy do ścinającej piły łańcuchowej).

Prace związane z pozyskaniem maszynowym drewna (CWD-H) obejmują:

- Ścinkę i obalanie drzew wyznaczonych do wycięcia (w przypadku cięć zupełnych za wyznaczone uznaje się drzewa w granicach objętych zabiegiem z uwzględnieniem planowanych do pozostawienia kęp, nasienników, drzew dziuplastych itp.).
- Okrzesanie ściętych drzew w stopniu przewidzianym w obowiązujących w PGL LP warunkach technicznych na wyrabiane sortymenty wskazane w pkt 3.2 SWZ,
- Manipulację surowca drzewnego, zgodnie ze wskazaniami przekazanymi w zleceniu przez Zamawiającego z uwzględnieniem uregulowań wskazanych w pkt 3.2 SWZ. Kłody i wałki należy posortować wg. szczegółowych wskazań zawartych w zleceniu, (np. wg gatunków, jakości lub średnic),

W przypadkach, gdy odległość pomiędzy szlakami operacyjnymi przekracza 20 m i nieuzasadnione jest ich zagęszczenie należy zastosować tzw. "międzypole", na którym drzewa ścinane są pilarką i obalane w kierunku bliższego szlaku.

Procedura odbioru (całkowitego wyrobu drewna bez zrywki):

Pomiar pozyskanego drewna i określenie prawidłowości wyróbki poszczególnych sortymentów surowca drzewnego zostaną określone zgodnie z unormowaniami wskazanymi w SWZ (pkt 3.2 Unormowania, których zobowiązany jest przestrzegać Wykonawca przy realizacji przedmiotu zamówienia), przy czym ustala się, że:

- pomiar ilości i oględziny jakości drewna odbieranego w sztukach pojedynczo zostanie wykonany przy pniu lub po dokonaniu zrywki przez innego wykonawcę,

- pomiar ilości i oględziny drewna odbieranego w stosach będzie prowadzony po zakończeniu zrywki przez innego wykonawcę i ułożeniu drewna w stosy,
- pomiar ilości drewna WK będzie prowadzony po zrywce zgodnie z obowiązującymi warunkami technicznymi dla drewna wielkowymiarowego kłodowanego,
- oględziny dla drewna odbieranego w sztukach grupowo, będą odbywać się przed i w trakcie zrywki przez innego wykonawcę oraz przed ułożeniem drewna w mygły,
- po zakończeniu prac na danej pozycji cięć przedstawiciel Zamawiającego przeprowadzi jej oględziny w celu stwierdzenia zgodności przeprowadzonych prac z wymogami Specyfikacji Warunków Zamówienia i zlecenia.

  (rozliczenie następuje z dokładnością do dwóch miejsc po przecinku)

3. Zrywka drewna

Nr	***Kod czynności do rozliczenia***	***Kod czynn. / materiału do wyceny***	***Opis kodu czynności***	***Jednostka miary czynn. rozl.***
5	ZRYW BP	ZRYW BP	Zrywka ZUL bez pozyskania	M^3

Standard technologii prac obejmuje:

- Przemieszczenie drewna z miejsca jego wycięcia do wskazanego przez Zamawiającego miejsca składowania,
- Ułożenie zerwanego drewna w mygły lub stosy zgodnie z Warunkami Technicznymi.

Zamawiający zastrzega, że wprowadzone na pozycje maszyny do zrywki drewna, muszą poruszać się po szlakach operacyjnych. Parametry i zasady stosowania stałych i czasowych szlaków operacyjnych są zawarte w obowiązujących Zasadach Użytkowania Lasu i w poradniku „Drogi leśne – poradnik drogowy".

Uwagi:

- Zamawiający dopuszcza możliwość wykonywania czynności pozyskania drewna oraz zrywki przez dwa odrębne podmioty. Zamawiający ureguluje w zleceniu, w takim przypadku, wyznaczenie koordynatora i sprawy związane z bezpieczeństwem prowadzenia prac.

Procedura odbioru (zrywki drewna):

Pomiar poszczególnych sortymentów surowca drzewnego zostanie dokonany zgodnie z unormowaniami wskazanymi w SWZ (pkt 3.2 Unormowania, których zobowiązany jest przestrzegać Wykonawca przy realizacji przedmiotu zamówienia), przy czym ustala się, że:

- drewno musi być przygotowane do odbiórki, poprzez udostępnienie go do pomiarów i oględzin (w szczególności należy usunąć gałęzie, ułożyć drewno w sposób umożliwiający jego pomiar, ocenę występujących wad i ewentualną manipulację),
- pomiar ilości i oględziny jakości drewna odbieranego w sztukach pojedynczo zostanie wykonany przed jego zmygłowaniem. Wykonawca zobowiązany jest prowadzić zrywkę wspomnianego drewna w sposób umożliwiający bieżące dokonanie jego pomiaru zgodnie z przyjętą w planie technologią. Każda zmiana technologii zrywki drewna w stosunku do planowanej (zawartej w SWZ - informacja o optymalnym wariancie pozyskania drewna) wymaga poinformowania Wykonawcy i, o ile zmiana technologii powoduje wzrost pracochłonności, to wówczas dodatkowe koszty w tym zakresie zostaną rozliczone oddzielnie (godzinowo),
- pomiar ilości i oględziny drewna odbieranego w stosach będzie prowadzony po zakończeniu zrywki i ułożeniu drewna w stosy,
- pomiar ilości drewna WK będzie prowadzony zgodnie z obowiązującymi warunkami technicznymi dla drewna wielkowymiarowego kłodowanego. Oględziny dla drewna odbieranego w sztukach grupowo, będą odbywać się przed zrywką i ułożeniem drewna w mygły,
- po zakończeniu prac na danej pozycji cięć przedstawiciel Zamawiającego przeprowadzi jej oględziny w celu stwierdzenia zgodności przeprowadzonych prac z wymogami SWZ i zlecenia,
  W trakcie odbioru prac z zakresu zrywki drewna określa się zgodność wykonanych prac z zapisami SWZ i zlecenia. Obowiązuje zasada: całe drewno pozyskane podlega zrywce.

  (drewno pozyskane=drewno zerwane)

  (rozliczenie następuje z dokładnością do dwóch miejsc po przecinku)

4. Szlaki operacyjne

Nr	*Kod czynności do rozliczenia*	*Kod czynn. / materiału do wyceny*	*Opis kodu czynności*	*Jednostka miary czynn. rozl.*
6	WYK SZLG	WYK SZLG	Wykonanie szlaku operacyjnego w warunkach górskich	M
7	REM SZLZR	REM SZLZR	Naprawa szlaku operacyjnego w warunkach górskich	M
8	WYK SZLN	WYK SZLN	Wykonanie szlaku operacyjnego w warunkach nizinnych	M
9	REM SZLZN	REM SZLZN	Naprawa szlaku operacyjnego w warunkach nizinnych	M
10	WYK-DYL	WYK-DYL GWOŹDZIE(materiał), ŚRUBY (materiał), KLAMRY (materiał)	Wykonanie dylowanki na szlaku zrywkowym	M
11	WYK-DBL	WYK-DBL GWOŹDZIE(materiał), ŚRUBY (materiał), KLAMRY (materiał)	Wykonanie dylowanki na szlaku zrywkowym bez legarów poprzecznych	M

Standard technologii prac obejmuje:

Wykonanie szlaku operacyjnego w warunkach górskich:

- odspojenie gruntu wraz z karczowaniem pni na szerokość zawartą w Tabeli parametrów w gruncie rodzimym (nie licząc nasypów) i przemieszczenie go na wymaganą odległość w zależności od konfiguracji terenu oraz wyprofilowanie gruntowej powierzchni szlaku o nachyleniu podłużnym i poprzecznym nie przekraczającym wartości zawartej w Tabeli parametrów w kierunku stoku oraz zagęszczenie gruntu w nasypie,
- odprowadzenie wody gruntowej oraz opadowej poza przebieg szlaku przez wykonanie poprzecznych spływek w min. odległości zawartej w Tabeli parametrów oraz dodatkowo we wskazanych miejscach,
- przebieg szlaku operacyjnego powinien być zgodny z trasą wytyczoną przez Zamawiającego.

Naprawa szlaku operacyjnego w warunkach górskich:

- bieżące odprowadzenie, poza szlak, wody gruntowej i opadowej. Usunięcie, poprzez ścinkę, przeszkadzających drzew i krzewów,
- wyrównanie nierówności, kolein, poszerzenie szlaku w miejscach zwężeń do szerokości 3m w gruncie rodzimym (nie licząc nasypów), odprowadzenie wody gruntowej poprzez wykonanie poprzecznych spływek w min. odległości zawartej w Tabeli parametrów oraz dodatkowo we wskazanych miejscach, sprzętem mechanicznym lub ręcznie.

Wykonanie szlaku operacyjnego w warunkach nizinnych:

- odspojenie gruntu na szerokość zawartą w Tabeli parametrów w gruncie rodzimym i przemieszczenie go na wymaganą odległość w zależności od konfiguracji terenu,
- wyprofilowanie gruntowej powierzchni szlaku w sposób zapewniający maksymalne, możliwe w danych warunkach, odprowadzanie wody oraz zgrubne zagęszczenie gruntu w nasypie – umożliwiające spełnianie funkcji szlaku,
- przebieg szlaku operacyjnego powinien być zgodny z trasą wytyczoną przez Zamawiającego.

Naprawa szlaku operacyjnego w warunkach nizinnych:

- bieżące odprowadzenie, poza szlak, wody gruntowej i opadowej. Usunięcie, poprzez ścinkę i odrzucenie poza szlak przeszkadzających drzew i krzewów,
- wyrównanie nierówności, kolein, poszerzenie szlaku w miejscach zwężeń do szerokości 3m w gruncie rodzimym odprowadzenie wody gruntowej – przede wszystkim poprzez właściwe wyprofilowanie.

Wykonanie dylowanki na szlaku operacyjnym:

- dylowanki na szlaku operacyjnym wykonuje się w celu zabezpieczenie przejazdów przez potoki i miejsca podmokłe przy zrywce drewna, oraz wykonanie zjazdów ze szlaków zrywkowych na drogi utwardzone,
- miejsce wykonania dylowanki każdorazowo wskazuje Zamawiający,
- parametry wykonania dylowanki oraz dylowanki bez poprzecznych legarów obrazują poniższe schematy (rzut 1; rzut 2).

UWAGA!

- materiał na wykonanie dylowanki (drewno) zapewnia Zamawiający,
- Wykonawca jest odpowiedzialny za dostarczenie materiału (drewna) ze wskazanego miejsca w leśnictwie do miejsca wykonania dylowanki; odległość dowozu drewna zawarta jest w Tabeli parametrów

– pozostałe materiały niezbędne do wykonania i montażu dylowanki (gwoździe, śruby, klamry) zapewnia Wykonawca w ilości i według wymagań technicznych zawartych w Tabeli parametrów:

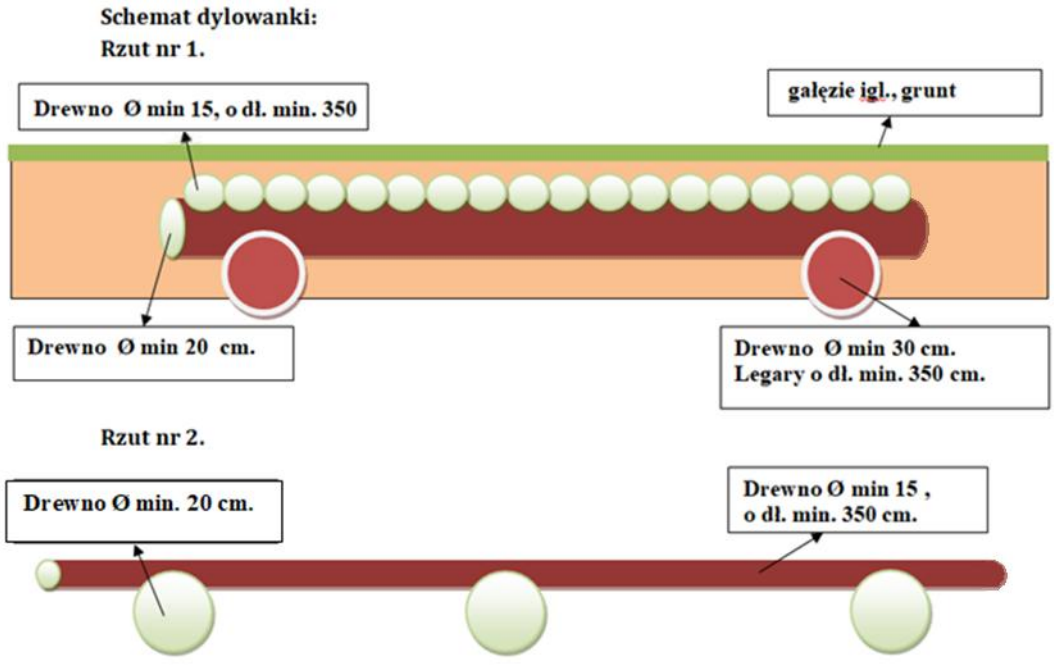

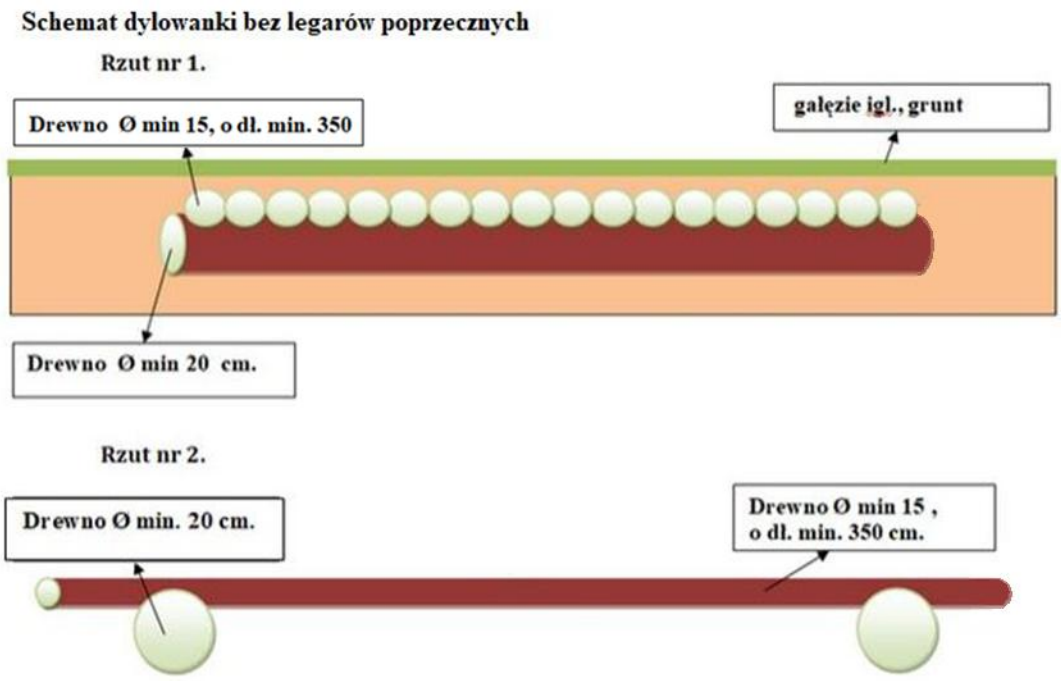

Procedura odbioru:

Odbiór prac nastąpi poprzez:

- zweryfikowanie prawidłowości ich wykonania z opisem czynności i zleceniem,
- dokonanie pomiaru długości wykonanego szlaku operacyjnego, wykonania dylowanki na szlaku operacyjnym lub jego naprawionego odcinka (np. przy pomocy: dalmierza, taśmy mierniczej, GPS, itp),
- sprawdzeniu podlegać będzie w szczególności: zgodność z przyjętą technologią wykonania szlaku lub dylowanki na szlaku operacyjnym.

(rozliczenie z dokładnością do 1 metra)

5. Oczyszczanie powierzchni

Nr	***Kod czynności do rozliczenia***	***Kod czynn. / materiału do wyceny***	***Opis kodu czynności***	***Jednostka miary czynn. rozl.***
12	PORZ>100	PORZ>100	Oczyszczanie zrębów, gruntów porolnych, halizn i płazowin oraz drzewostanów planowanych do wprowadzenie drugiego piętra ze zbędnych podrostów, odrośli, krzewów i krzewinek poprzez wycinanie i wynoszenie lub spychanie wyciętego materiału - dla 100% pokrycia powierzchni	HA
13	PORZB>100	PORZB>100	Oczyszczanie zrębów, gruntów porolnych, halizn i płazowin oraz drzewostanów planowanych do wprowadzenie drugiego piętra ze zbędnych podrostów, odrośli, krzewów i krzewinek poprzez wycinanie bez wynoszenia i układania - dla 100% pokrycia powierzchni	HA

Standard technologii prac obejmuje:

oczyszczanie zrębów, gruntów porolnych, halizn i płazowin oraz drzewostanów planowanych do wprowadzenie drugiego piętra ze zbędnych podrostów, odrośli, krzewów i krzewinek poprzez wycinanie,
wynoszenie wyciętego materiału na odległość do 25 m lub spychanie.

Uwagi:

- wycięty materiał powinien zostać wyniesiony we wskazane w zleceniu miejsce, w sposób niepowodujący utrudnień w realizacji czynności gospodarczych, przejezdności i drożności szlaków komunikacyjnych, cieków wodnych oraz niestwarzający innych zagrożeń (w szczególności dotyczących pożaru),
- zamiast wynoszenia wyciętego materiału, dopuszcza się ułożenie w pryzmach lub pasach. W przypadku zastosowania czynności PORZB>100 wycięty materiał pozostawia się na miejscu bez wynoszenia i układania,

Procedura odbioru:

Odbiór prac nastąpi poprzez zweryfikowanie prawidłowości ich wykonania z opisem czynności i zleceniem oraz ustalenie powierzchni wykonanego zabiegu dla:

- całych wydzieleń - przyjmuje się wartości z opisu taksacyjnego lub LMN z ewentualnym pomniejszeniem o istniejące w wydzieleniu elementy nie objęte zabiegiem takie jak: kępy drzewostanu, bagna itp.,
- fragmentów wydzieleń – dokonuje się pomiarów powierzchni.

Stopień pokrycia odnosi się do powierzchni zredukowanej, określonej szczegółowo w zleceniu. Powierzchnia zredukowana określana jest w następujący sposób: przykładowa 1 ha powierzchnia do odnowienia wymagająca oczyszczenia jedynie na fragmentach (mająca pokrycie krzewami, krzewinkami itp. 20%) będzie traktowana, jako 0,20 ha powierzchnia z pokryciem 100%.

(rozliczenie z dokładnością do dwóch miejsc po przecinku)

Nr	***Kod czynności do rozliczenia***	***Kod czynn. / materiału do wyceny***	***Opis kodu czynności***	***Jednostka miary czynn. rozl.***
14	PORZ MECH	PORZ MECH	Mechaniczne wywożenie pozostałości drzewnych (ciągnikiem)	M3P

Standard technologii prac obejmuje:

mechaniczne wywożenie pozostałości drzewnych (ciągnikiem) we wskazane w zleceniu, bezpośrednio sąsiadujące z powierzchnią miejsce, w sposób niepowodujący utrudnień w realizacji czynności gospodarczych, przejezdności i drożności szlaków komunikacyjnych, cieków wodnych oraz niestwarzający innych zagrożeń (w szczególności dotyczących pożaru),
załadunek i rozładunek materiału.

Uwagi:

- odległość wywozu pozostałości drzewnych jest zawarta w Tabeli parametrów.

Procedura odbioru:

odbiór prac nastąpi poprzez zweryfikowanie prawidłowości ich wykonania z opisem czynności i zleceniem oraz poprzez zmierzenie pryzmy pozostałości drzewnych.
(rozliczenie z dokładnością do jednego miejsca po przecinku)

Nr	***Kod czynności do rozliczenia***	***Kod czynn. / materiału do wyceny***	***Opis kodu czynności***	***Jednostka miary czynn. rozl.***
15	PORZ-ZRB	P ZRB<150, P ZRB<250, P ZRB>250	Porządkowanie zrębów z pozostałości drzewnych - mechaniczne	HA

Standard technologii prac obejmuje:

mechaniczny załadunek, zwożenie oraz składanie w pryzmach pozostałości drzewnych we wskazane przez Zamawiającego miejsce lub miejsca, które zostaną określone w zleceniu.
Uwagi:

- prace wykonywane będą na powierzchniach pozrębowych przy użyciu ciągnika z przyczepą samozaładowczą lub forwardera. Pozostałości drzewne są równomiernie rozrzucone po całej powierzchni lub ułożone w nieregularne wały przygotowane w trakcie prac pozyskaniowych. Układa się je w pryzmy usytuowane wzdłuż dróg wywozowych, na powierzchni zrębu lub w jego sąsiedztwie, w sposób umożliwiający swobodne zrębkowanie przez nabywcę tego sortymentu,
- odległość pryzmy od drogi wywozowej powinna wynosić około 4 mb, co umożliwi ustawienie rębaka pomiędzy składowanymi pozostałościami drzewnymi i pojazdem transportującym zrębki na drodze wywozowej,
- dokładność uprzątnięcia pozostałości z powierzchni zrębowych musi zapewnić możliwość swobodnego przygotowania gleby pod odnowienia przy użyciu sprzętu stosowanego w nadleśnictwie,

Procedura odbioru:

Odbiór prac nastąpi poprzez zweryfikowanie prawidłowości ich wykonania z opisem czynności i zleceniem oraz ustalenie powierzchni wykonanego zabiegu dla:

- całych wydzieleń - przyjmuje się wartości z opisu taksacyjnego lub LMN z ewentualnym pomniejszeniem o istniejące w wydzieleniu elementy nie objęte zabiegiem takie jak: kępy drzewostanu, bagna itp.,
- fragmentów wydzieleń – dokonuje się pomiarów powierzchni.

(rozliczenie z dokładnością do dwóch miejsc po przecinku)

Nr	*Kod czynności do rozliczenia*	*Kod czynn. / materiału do wyceny*	*Opis kodu czynności*	*Jednostka miary czynn. rozl.*
16	PORZ-GRAB	PORZ-GRAB	Oczyszczanie powierzchni leśnych z gałęzi i innych pozostałości drzewnych przy użyciu zgrabiarki	HA

Standard technologii prac obejmuje:

oczyszczenie powierzchni po cięciach rębnych (lub innych), przy użyciu zgrabiarki, z gałęzi i innych pozostałości drzewnych, tj. części po usuniętych drzewach, które po należycie zrealizowanym pozyskaniu i zrywce nie znalazły się w zaewidencjonowanej miąższości surowca drzewnego w ramach użytkowania danego pododdziału.

Procedura odbioru:

Odbiór prac nastąpi poprzez zweryfikowanie prawidłowości ich wykonania z opisem czynności i zleceniem oraz ustalenie powierzchni wykonanego zabiegu dla:

- całych wydzieleń - przyjmuje się wartości z opisu taksacyjnego lub LMN z ewentualnym pomniejszeniem o istniejące w wydzieleniu elementy nie objęte zabiegiem takie jak: kępy drzewostanu, bagna itp.,
- fragmentów wydzieleń – dokonuje się pomiarów powierzchni.

(rozliczenie z dokładnością do dwóch miejsc po przecinku)

6. Znoszenie i układanie pozostałości

Nr	*Kod czynności do rozliczenia*	*Kod czynn. / materiału do wyceny*	*Opis kodu czynności*	*Jednostka miary czynn. rozl.*
17	PORZ-ROZD	PORZ-ROZD	Znoszenie i układanie pozostałości drzewnych do rozdrabniania	M3P

Standard technologii prac obejmuje:

oczyszczenie powierzchni po cięciach rębnych z tzw. pozostałości drzewnych, tj. części po usuniętych drzewach (nie będących uprzednio warstwą podrostu i podszytu), które po należycie

zrealizowanym pozyskaniu i zrywce nie znalazły się w zaewidencjonowanej miąższości surowca drzewnego w ramach użytkowania danego pododdziału,
znoszenie i układanie pozostałości do rozdrabniania.

Uwagi

- maksymalna odległość znoszenia pozostałości drzewnych zawarta jest w Tabeli parametrów

Procedura odbioru:

odbiór prac nastąpi poprzez zweryfikowanie prawidłowości ich wykonania z opisem czynności i zleceniem oraz poprzez zmierzenie pryzmy pozostałości drzewnych.
(rozliczenie z dokładnością do jednego miejsca po przecinku)

Nr	***Kod czynności do rozliczenia***	***Kod czynn. / materiału do wyceny***	***Opis kodu czynności***	***Jednostka miary czynn. rozl.***
18	PORZ-STOS	PORZ-STOS	Wynoszenie i układanie pozostałości drzewnych w stosy niewymiarowe	M3P

Standard technologii prac obejmuje:

wynoszenie i układanie pozostałości drzewnych w stosy niewymiarowe,

Uwagi:

- maksymalna odległość wynoszenia pozostałości drzewnych zawarta jest w Tabeli parametrów

Procedura odbioru:

odbiór prac nastąpi poprzez zweryfikowanie prawidłowości ich wykonania z opisem czynności i zleceniem oraz poprzez zmierzenie pryzmy pozostałości drzewnych.
(rozliczenie z dokładnością do jednego miejsca po przecinku)

7. Wycinanie podszytów i podrostów

Nr	*Kod czynności do rozliczenia*	*Kod czynn. / materiału do wyceny*	*Opis kodu czynności*	*Jednostka miary czynn. rozl.*
19	WPOD N	WPOD-31N, WPOD-61N, WPOD>61N, WPOD-32N, WPOD-62N, WPOD>62N, WPOD-33N, WPOD-63N, WPOD>63N	Wycinanie podszytów i podrostów (teren równy lub falisty)	HA
20	WPOD G	WPOD-31G, WPOD-61G, WPOD>61G, WPOD-32G, WPOD-62G, WPOD>62G, WPOD-33G, WPOD-63G, WPOD>63G	Wycinanie podszytów i podrostów (teren o nachyleniu powyżej 23%)	HA

Standard technologii prac obejmuje:

wycinanie podszytów i podrostów - na powierzchni roboczej,
znoszenie i układanie w stosy niewymiarowe z pozostawieniem na powierzchni.

Procedura odbioru:

Odbiór prac nastąpi poprzez zweryfikowanie prawidłowości ich wykonania z opisem czynności i zleceniem oraz ustalenie powierzchni wykonanego zabiegu dla:

- całych wydzieleń - przyjmuje się wartości z opisu taksacyjnego lub LMN z ewentualnym pomniejszeniem o istniejące w wydzieleniu elementy nie objęte zabiegiem takie jak: kępy drzewostanu, bagna itp.,
- fragmentów wydzieleń – dokonuje się pomiarów powierzchni.

(rozliczenie z dokładnością do dwóch miejsc po przecinku)

Nr	*Kod czynności do rozliczenia*	*Kod czynn. / materiału do wyceny*	*Opis kodu czynności*	*Jednostka miary czynn. rozl.*
21	WPOD-BN	WPOD-3BN WPOD-6BN WPOD>6BN	Wycinanie podszytów i podrostów z pozostawieniem na powierzchni, bez znoszenia i układania w stosy (teren równy lub falisty)	HA
22	WPOD-BG	WPOD-3BG WPOD-6BG WPOD>6BG	Wycinanie podszytów i podrostów z pozostawieniem na powierzchni, bez znoszenia i układania w stosy (teren pagórkowaty, wzgórzowy i górski, stoki o nachyleniu pow. 23%)	HA

Standard technologii prac obejmuje:

wycinanie podszytów i podrostów w cięciach rębnych oraz w drzewostanach planowanych do wprowadzenia dolnego piętra z pozostawieniem na powierzchni, bez znoszenia i układania w stosy.

Uwagi:

- szczegółowa technologia i zakres prac zostaną określone przed rozpoczęciem zabiegu w zleceniu,

Procedura odbioru:

Odbiór prac nastąpi poprzez zweryfikowanie prawidłowości ich wykonania z opisem czynności i zleceniem oraz ustalenie powierzchni wykonanego zabiegu dla:

- całych wydzieleń - przyjmuje się wartości z opisu taksacyjnego lub LMN z ewentualnym pomniejszeniem o istniejące w wydzieleniu elementy nie objęte zabiegiem takie jak: kępy drzewostanu, bagna itp.,
- fragmentów wydzieleń – dokonuje się pomiarów powierzchni.

(rozliczenie z dokładnością do dwóch miejsc po przecinku)

8. Wynoszenie wyciętych podszytów

Nr	*Kod czynności do rozliczenia*	*Kod czynn. / materiału do wyceny*	*Opis kodu czynności*	*Jednostka miary czynn. rozl.*
23	PPOD N	PPOD-31N, PPOD-61N, PPOD>61N, PPOD-32N, PPOD-62N, PPOD>62N, PPOD-33N, PPOD-63N, PPOD>63N	Wyniesienie wyciętych podszytów (teren równy lub falisty)	HA
24	PPOD G	PPOD-31G, PPOD-61G, PPOD>61G, PPOD-32G, PPOD-62G, PPOD>62G, PPOD-33G, PPOD-63G, PPOD>63G	Wyniesienie wyciętych podszytów (teren o nachyleniu powyżej 23%)	HA

Standard technologii prac obejmuje:

wyniesienie wyciętych podszytów i podrostów bezpośrednio poza działkę roboczą z pozostawieniem do rozdrobnienia, zrębkowania, lub naturalnego rozkładu.

Procedura odbioru:

Odbiór prac nastąpi poprzez zweryfikowanie prawidłowości ich wykonania z opisem czynności i zleceniem oraz ustalenie powierzchni wykonanego zabiegu dla:

- całych wydzieleń - przyjmuje się wartości z opisu taksacyjnego lub LMN z ewentualnym pomniejszeniem o istniejące w wydzieleniu elementy nie objęte zabiegiem takie jak: kępy drzewostanu, bagna itp.,
- fragmentów wydzieleń – dokonuje się pomiarów powierzchni.

(rozliczenie z dokładnością do dwóch miejsc po przecinku)

9. Karczowanie

Nr	*Kod czynności do rozliczenia*	*Kod czynn. / materiału do wyceny*	*Opis kodu czynności*	*Jednostka miary czynn. rozl.*
25	SPY	SPY-2-50, SPY-4-50, SPY>4-50, SPY-2-100, SPY-4-100, SPY>4-100, SPY-2-150, SPY-4-150, SPY>4-150	Spychanie karp i innych drzew	HA
26	WYC	WYC-2-50, WYC-4-50, WYC>4-50, WYC-2-100, WYC-4-100, WYC>4-100, WYC-2-150, WYC-4-150, WYC>4-150	Wyczesywanie korzeni z wyrównaniem powierzchni i spychanie	HA
27	WYK	WYK-2-50, WYK-4-50, WYK>4-50, WYK-2-100, WYK-4-100, WYK>4-100, WYK-2-150, WYK-4-150, WYK>4-150	Wyczesywanie korzeni ze spychaniem karp i wyrównaniem powierzchni	HA

Standard technologii prac obejmuje:

spychanie karp i innych drzew na wskazane miejsce,
wyczesywanie korzeni
wyrównywanie powierzchni

Uwagi:

- maksymalna odległość spychania karp zawarta jest w Tabeli parametrów

Procedura odbioru:

Odbiór prac nastąpi poprzez zweryfikowanie prawidłowości ich wykonania z opisem czynności i zleceniem oraz ustalenie powierzchni wykonanego zabiegu dla:

- całych wydzieleń - przyjmuje się wartości z opisu taksacyjnego lub LMN z ewentualnym pomniejszeniem o istniejące w wydzieleniu elementy nie objęte zabiegiem takie jak: kępy drzewostanu, bagna itp.,
- fragmentów wydzieleń – dokonuje się pomiarów powierzchni.

(rozliczenie z dokładnością do dwóch miejsc po przecinku)

Nr	***Kod czynności do rozliczenia***	***Kod czynn. / materiału do wyceny***	***Opis kodu czynności***	***Jednostka miary czynn. rozl.***
28	KARPS	KARPS<1, KARPS-2, KARPS-3, KARPS-4, KARPS-6, KARPS-8, KARPS>8,	Karczowanie pniaków starych	HA
29	KARŚWBP	KARPŚW<1, KARPŚW-2, KARPŚW-3, KARPŚW-4, KARPŚW-6, KARPŚW-8, KARPŚW>8,	Karczowanie pniaków świeżych bez przecinania	HA
30	KARŚWZP	KARPŚP<1, KARPŚP-2, KARPŚP-3, KARPŚP-4, KARPŚP-6, KARPŚP-8, KARPŚP>8,	Karczowanie pniaków świeżych z przecinaniem	HA

Standard technologii prac obejmuje:

karczowanie (wykopanie i usunięcie systemu korzeniowego wraz z pniakiem, zasypanie powstałego wykopu ziemią i wywóz na wskazane miejsce),

Uwagi:

- przy ustalaniu liczby pniaków na ha, pniaków o średnicy do 15 cm nie uwzględnia się. Do pniaków z przecinaniem zalicza się powierzchnie, na których ponad 30% pniaków wymaga przecinania,
- maksymalna odległość wywozu wykarczowanych pniaków jest zawarta w Tabeli parametrów.

Procedura odbioru:

Odbiór prac nastąpi poprzez zweryfikowanie prawidłowości ich wykonania z opisem czynności i zleceniem oraz ustalenie powierzchni wykonanego zabiegu dla:

- całych wydzieleń - przyjmuje się wartości z opisu taksacyjnego lub LMN z ewentualnym pomniejszeniem o istniejące w wydzieleniu elementy nie objęte zabiegiem takie jak: kępy drzewostanu, bagna itp.,
- fragmentów wydzieleń – dokonuje się pomiarów powierzchni.

(rozliczenie z dokładnością do dwóch miejsc po przecinku)

Nr	***Kod czynności do rozliczenia***	***Kod czynn. / materiału do wyceny***	***Opis kodu czynności***	***Jednostka miary czynn. rozl.***
31	WYR-UG	WYR-UG	Wyrównywanie powierzchni po karczowaniu (łyżką spychacza)	HA

Standard technologii prac obejmuje:

wyrównywanie powierzchni po karczowaniu (łyżką spychacza)

Procedura odbioru:

Odbiór prac nastąpi poprzez zweryfikowanie prawidłowości ich wykonania z opisem czynności i zleceniem oraz ustalenie powierzchni wykonanego zabiegu dla:

- całych wydzieleń - przyjmuje się wartości z opisu taksacyjnego lub LMN z ewentualnym pomniejszeniem o istniejące w wydzieleniu elementy nie objęte zabiegiem takie jak: kępy drzewostanu, bagna itp.,
- fragmentów wydzieleń – dokonuje się pomiarów powierzchni.

(rozliczenie z dokładnością do dwóch miejsc po przecinku)

Nr	*Kod czynności do rozliczenia*	*Kod czynn. / materiału do wyceny*	*Opis kodu czynności*	*Jednostka miary czynn. rozl.*
32	OBAL-SŚW	OBAL-S2ŚG, OBAL-S3ŚG, OBAL-S4ŚG, OBAL>S4ŚG	Obalanie drzew w drzewostanach starszych klas wieku – świerk	HA
33	OBAL-SIG	OBAL-S2IG, OBAL-S3IG, OBAL-S4IG, OBAL>S4IG	Obalanie drzew w drzewostanach starszych klas wieku – pozostałe iglaste	HA
34	OBAL-SLG	OBAL-S2LG, OBAL-S3LG, OBAL-S4LG, OBAL>S4LG	Obalanie drzew w drzewostanach starszych klas wieku – liściaste	HA
35	OBAL-MŚW	OBAL-M2ŚG, OBAL-M3ŚG, OBAL-M4ŚG, OBAL>M4ŚG	Obalanie drzew w drzewostanach młodszych klas wieku – świerk	HA
36	OBAL-MIG	OBAL-M2IG, OBAL-M3IG, OBAL-M4IG, OBAL>M4IG	Obalanie drzew w drzewostanach młodszych klas wieku – pozostałe iglaste	HA
37	OBAL-MLG	OBAL-M2LG, OBAL-M3LG, OBAL-M4LG, OBAL>M4LG	Obalanie drzew w drzewostanach młodszych klas wieku – liściaste	HA

Standard technologii prac obejmuje:

zaczepianie drzewa, obalanie drzew z korzeniami oraz ich usunięcie (zrywka) poza powierzchnię karczowania.

Uwagi:

- maksymalna odległość usunięcia (zrywki) obalonych drzew jest zawarta w Tabeli parametrów.

Procedura odbioru:

Odbiór prac nastąpi poprzez zweryfikowanie prawidłowości ich wykonania z opisem czynności i zleceniem oraz ustalenie powierzchni wykonanego zabiegu dla:

- całych wydzieleń - przyjmuje się wartości z opisu taksacyjnego lub LMN z ewentualnym pomniejszeniem o istniejące w wydzieleniu elementy nie objęte zabiegiem takie jak: kępy drzewostanu, bagna itp.,
- fragmentów wydzieleń – dokonuje się pomiarów powierzchni.

(rozliczenie z dokładnością do dwóch miejsc po przecinku)

10. Rozdrabnianie

Nr	*Kod czynności do rozliczenia*	*Kod czynn. / materiału do wyceny*	*Opis kodu czynności*	*Jednostka miary czynn. rozl.*
38	ROZDR-PP	ROZDR-PP	Rozdrabnianie pozostałości drzewnych na całej powierzchni bez mieszania z glebą	HA
39	ROZDR-PDR	ROZDR-PDR	Rozdrabnianie pozostałości drzewnych na całej powierzchni bez mieszania z glebą na powierzchniach z wyrobioną drobnicą	HA
40	ROZDR-PGL	ROZDR-PGL	Rozdrabnianie pozostałości drzewnych na całej powierzchni wraz z mieszaniem z glebą	HA
41	ROZME-DRZ	ROZME-DRZ	Mechaniczne rozdrabnianie stojących drzewek na pożarzyskach i przepadłych uprawach	HA
42	ROZME-KRZ	ROZME-KRZ	Mechaniczne rozdrabnianie krzewów, malin, jeżyn itp.	HA

Standard technologii prac obejmuje:

rozdrabnianie bez mieszania lub z mieszaniem z glebą, w sposób umożliwiający wykonanie prac z zakresu odnowienia lasu,

Uwagi:

- maksymalna długość pozostałości po rozdrabnianiu zawarta jest w Tabeli parametrów.

Procedura odbioru:

Odbiór prac nastąpi poprzez zweryfikowanie prawidłowości ich wykonania z opisem czynności i zleceniem oraz ustalenie powierzchni wykonanego zabiegu dla:

- całych wydzieleń - przyjmuje się wartości z opisu taksacyjnego lub LMN z ewentualnym pomniejszeniem o istniejące w wydzieleniu elementy nie objęte zabiegiem takie jak: kępy drzewostanu, bagna itp.,
- fragmentów wydzieleń – dokonuje się pomiarów powierzchni.

(rozliczenie z dokładnością do dwóch miejsc po przecinku)

11. Nawożenie

Nr	***Kod czynności do rozliczenia***	***Kod czynn. / materiału do wyceny***	***Opis kodu czynności***	***Jednostka miary czynn. rozl.***
43	SIEW-W	SIEW-W2C, SIEW-W15C	Rozsiew wapna nawozowego wraz z załadunkiem i rozładunkiem	HA
44	SIEW N	SIEW-N3C, SIEW-N15C	Rozsiew nawozów mineralnych	HA

Standard technologii prac obejmuje:

załadunek wapna nawozowego lub nawozów mineralnych,

dojazd do powierzchni rozsiewu,

rozsiew wapna lub nawozów.

Procedura odbioru:

Odbiór prac nastąpi poprzez zweryfikowanie prawidłowości ich wykonania z opisem czynności i zleceniem oraz ustalenie powierzchni wykonanego zabiegu dla:

- całych wydzieleń - przyjmuje się wartości z opisu taksacyjnego lub LMN z ewentualnym pomniejszeniem o istniejące w wydzieleniu elementy nie objęte zabiegiem takie jak: kępy drzewostanu, bagna itp.,
- fragmentów wydzieleń – dokonuje się pomiarów powierzchni.

(rozliczenie z dokładnością do dwóch miejsc po przecinku)

12. Przeciwdziałanie erozji gleby

Nr	*Kod czynności do rozliczenia*	*Kod czynn. / materiału do wyceny*	*Opis kodu czynności*	*Jednostka miary czynn. rozl.*
45	UPR-GLEB	UPR-GLEB	Uprawa gleby na piaskach narażonych na erozję wietrzną	HA

Standard technologii prac obejmuje:

budowę płotów, zapór wraz z doniesieniem uprzednio przygotowanego materiału,
poziomowanie miejsc sadzenia, nawożenie gleby w formie podsypki,
doniesienie nasion, siew łubinu wraz ze spulchnieniem i przykryciem nasion po siewie.
Procedura odbioru:

Odbiór prac nastąpi poprzez zweryfikowanie prawidłowości ich wykonania z opisem czynności i zleceniem oraz ustalenie powierzchni wykonanego zabiegu dla:

- całych wydzieleń - przyjmuje się wartości z opisu taksacyjnego lub LMN z ewentualnym pomniejszeniem o istniejące w wydzieleniu elementy nie objęte zabiegiem takie jak: kępy drzewostanu, bagna itp.,
- fragmentów wydzieleń – dokonuje się pomiarów powierzchni.

(rozliczenie z dokładnością do dwóch miejsc po przecinku)

13. Opryski (z wyłączeniem szkółek)

Nr	*Kod czynności do rozliczenia*	*Kod czynn. / materiału do wyceny*	*Opis kodu czynności*	*Jednostka miary czynn. rozl.*
46	OPR-UC	OPR-UC GODZ OPR	Opryskiwanie upraw opryskiwaczem - ciągnikowym (nie dotyczy szkółek)	HA
47	OPR-PSPAL	OPR-PSPAL GODZ OPP	Opryski środkami ochrony roślin opryskiwaczem plecakowym z napędem spalinowym	HA

Standard technologii prac obejmuje:

przygotowanie cieczy roboczej wraz z dostarczeniem jej na powierzchnię poddawaną zabiegowi, oprysk powierzchni środkiem ochrony roślin, opryskiwaczem plecakowym lub opryskiwaczem ciągnikowym.

Uwagi:

- Odległość od miejsca odbioru środka chemicznego, miejsca zwrotu opakowań po środku chemicznym i punktu poboru wody zawarta jest w Tabeli parametrów,
- czynność GODZ OPR i GODZ OPP przeznaczona jest w wycenie na koszty transportowe.

Procedura odbioru:

Odbiór prac nastąpi poprzez zweryfikowanie prawidłowości ich wykonania z opisem czynności i zleceniem oraz ustalenie powierzchni wykonanego zabiegu dla:

- całych wydzieleń - przyjmuje się wartości z opisu taksacyjnego lub LMN z ewentualnym pomniejszeniem o istniejące w wydzieleniu elementy nie objęte zabiegiem takie jak: kępy drzewostanu, bagna itp.,
- fragmentów wydzieleń – dokonuje się pomiarów powierzchni.

(rozliczenie z dokładnością do dwóch miejsc po przecinku)

Nr	***Kod czynności do rozliczenia***	***Kod czynn. / materiału do wyceny***	***Opis kodu czynności***	***Jednostka miary czynn. rozl.***
48	OPR-OCHRO	OPR-OCHRO GODZ OOP	Chemiczna ochrona roślin opryskiwaczem ręcznym	HA

Standard technologii prac obejmuje:

odbiór środka i wody z magazynu lub miejsca wskazanego przez Zamawiającego i dostarczenie na powierzchnię roboczą,
przygotowanie cieczy roboczej zgodnie z instrukcją na opakowaniu środka chemicznego,
napełnienie opryskiwacza,
wykonanie oprysku - zabezpieczenie środkiem ochrony roślin sadzonek na uprawie w ilości zgodnej z instrukcją na opakowaniu środka,
zdanie opakowań i niewykorzystanego środka chemicznego do magazynu.

Uwagi:

- czynność GODZ OOP przeznaczona jest w wycenie na koszty transportowe; odległość od miejsca odbioru środka chemicznego, miejsca zwrotu opakowań po środku chemicznym i punktu poboru wody zawarta jest w Tabeli parametrów

Procedura odbioru:

Odbiór prac nastąpi poprzez zweryfikowanie prawidłowości ich wykonania z opisem czynności i zleceniem oraz ustalenie powierzchni wykonanego zabiegu dla:

- całych wydzieleń - przyjmuje się wartości z opisu taksacyjnego lub LMN z ewentualnym pomniejszeniem o istniejące w wydzieleniu elementy nie objęte zabiegiem takie jak: kępy drzewostanu, bagna itp.,
- fragmentów wydzieleń – dokonuje się pomiarów powierzchni.

(rozliczenie z dokładnością do dwóch miejsc po przecinku)

Nr	***Kod czynności do rozliczenia***	***Kod czynn. / materiału do wyceny***	***Opis kodu czynności***	***Jednostka miary czynn. rozl.***
49	OPR-DCP	OPR-DCP GODZ-DCP	Opryskiwanie drewna w stosach i mygłach	HLTR

Standard technologii prac obejmuje:

ustawienie tablic ostrzegawczych,
przygotowanie cieczy roboczej wraz z dostarczeniem jej w miejsce wykonywania zabiegu,
napełnienie opryskiwacza,
wykonanie oprysku - zabezpieczenie środkiem chemicznym drewna

Uwagi:

- Odległość od miejsca odbioru środka ochrony roślin, miejsca zwrotu opakowań po środku chemicznym , i punktu poboru wody zawarta jest w Tabeli parametrów. ,
- czynność GODZ-DCP przeznaczona jest w wycenie na koszty transportowe.

Procedura odbioru:

Odbiór prac nastąpi poprzez:

- zweryfikowanie prawidłowości ich wykonania z opisem czynności i zleceniem,
- dokonanie odbioru przez zaewidencjonowanie zabezpieczonego (wcześniej odebranego drewna będącego na magazynie) i rozliczenie ilości wykorzystanej cieczy roboczej.

(rozliczenie z dokładnością do jednego litra).

14. Przygotowanie gleby

Nr	*Kod czynności do rozliczenia*	*Kod czynn. / materiału do wyceny*	*Opis kodu czynności*	*Jednostka miary czynn. rozl.*
50	ORKA-UG	ORKA-UG	Orka pełna	HA
51	WŁÓKA-UG	WŁÓKA-UG	Włókowanie - szerokość włóki do 5 mb	HA
52	WAŁ-UG	WAŁ-UG	Wałowanie - szerokość wału do 4 mb	HA
53	NIW-UG	NIW-UG	Niwelowanie terenu	HA

Standard technologii prac obejmuje:

orka pełna na głębokość określoną w Tabeli parametrów,
włókowanie,
wałowanie,
niwelowanie terenu
Procedura odbioru:

Odbiór prac nastąpi poprzez zweryfikowanie prawidłowości ich wykonania z opisem czynności i zleceniem oraz ustalenie powierzchni wykonanego zabiegu dla:

- całych wydzieleń - przyjmuje się wartości z opisu taksacyjnego lub LMN z ewentualnym pomniejszeniem o istniejące w wydzieleniu elementy nie objęte zabiegiem takie jak: kępy drzewostanu, bagna itp.,
- fragmentów wydzieleń – dokonuje się pomiarów powierzchni.

(rozliczenie z dokładnością do dwóch miejsc po przecinku)

Nr	*Kod czynności do rozliczenia*	*Kod czynn. / materiału do wyceny*	*Opis kodu czynności*	*Jednostka miary czynn. rozl.*
54	WYK-PASR	WYK-PASR	Zdarcie pokrywy na pasach – prace ręczne	KMTR

Standard technologii prac obejmuje:

ręczne zdarcie pokrywy gleby pasami przy pomocy narzędzi ręcznych (np. motyki lub szpadla) do gleby mineralnej,
ręczne usunięcie chwastów i wytrząśnięcie próchnicy ze zdartej pokrywy gleby.
Uwagi:

- minimalna szerokość pasa oraz odległość pomiędzy środkami pasów zawarta jest w Tabeli parametrów

Procedura odbioru:

- odbiór prac nastąpi poprzez zweryfikowanie prawidłowości ich wykonania z opisem czynności i zleceniem i określeniem długości pasów na podstawie pomiaru powierzchni wykonanego zabiegu oraz średniej odległości pomiędzy pasami (np. przy pomocy: dalmierza, taśmy mierniczej, GPS, itp.). Dopuszcza się tolerancję +/- 10%. Sprawdzenie wymaganej szerokości pasów zostanie wykonane miarą prostopadle do osi pasa w ilości zawartej w Tabeli parametrów.

(rozliczenie z dokładnością do dwóch miejsc po przecinku)

Nr	***Kod czynności do rozliczenia***	***Kod czynn. / materiału do wyceny***	***Opis kodu czynności***	***Jednostka miary czynn. rozl.***
55	WYK-PASK	WYK-PASK	Zdarcie pokrywy pasami – sprzężajem konnym	KMTR
56	WYK-PASKO	WYK-PASKO	Zdarcie pokrywy pasami – sprzężajem konnym pod okapem drzewostanu	KMTR

Standard technologii prac obejmuje:

zdarcie pokrywy gleby pasami (szerokość>= 40 cm), wraz z poprawieniem pasów,
Uwagi:

- odległość pomiędzy środkami pasów zawarta jest w Tabeli parametrów.

Procedura odbioru:

- odbiór prac nastąpi poprzez zweryfikowanie prawidłowości ich wykonania z opisem czynności i zleceniem i określeniem długości pasów na podstawie pomiaru powierzchni wykonanego zabiegu oraz średniej odległości pomiędzy pasami (np. przy pomocy: dalmierza, taśmy mierniczej, GPS, itp.).
- sprawdzenie szerokości pasów zostanie wykonane wyrywkowo miarą prostopadle do osi pasa .

(rozliczenie z dokładnością do dwóch miejsc po przecinku)

Nr	*Kod czynności do rozliczenia*	*Kod czynn. / materiału do wyceny*	*Opis kodu czynności*	*Jednostka miary czynn. rozl.*
57	WYK-TAL30	WYK-TAL30	Zdarcie pokrywy na talerzach 30 cm x 30 cm	TSZT
58	WYK-TAL40	WYK-TAL40	Zdarcie pokrywy na talerzach 40 cm x 40 cm	TSZT
59	WYK-TAL60	WYK-TAL60	Zdarcie pokrywy na talerzach 60 cm x 60 cm	TSZT
60	WYK-PL12	WYK-PL12	Zdarcie pokrywy na placówkach o średnicy 1,2 m	TSZT
61	WYK-PL2.2	WYK-PL2.2	Zdarcie pokrywy na placówkach o wymiarach 2,2mx2,2m	TSZT
62	WYK-TALOK	WYK-TALOK	Zdarcie pokrywy na talerzach pod okapem drzewostanu o wymiarach 40 cm x 40 cm	TSZT
63	POP-TAL	POP-TAL	Poprawianie talerzy - w poprawkach	TSZT

Standard technologii obejmuje:

ręczne zdarcie pokrywy gleby na talerzach lub placówkach przy pomocy motyki, szpadla lub innych narzędzi do gleby mineralnej w ilości i więźbie zawartej w zleceniu,
poprawianie talerzy według potrzeb na gruncie,
ręczne usunięcie chwastów i wytrząśnięcie próchnicy ze zdartej pokrywy gleby.

Procedura odbioru:

- odbiór prac nastąpi poprzez zweryfikowanie prawidłowości ich wykonania z opisem czynności i zleceniem oraz określenie ilości wykonanych talerzy, placówek, poprzez ich policzenie na całej powierzchni lub na powierzchniach próbnych nie mniejszych niż 2 ary na każdy rozpoczęty HA i odniesienie tej ilości do całej powierzchni, na której wykonywano przygotowanie gleby w talerze lub placówki. Oznaczenie powierzchni próbnych – na żądanie stron. Na podstawie pomiaru wykonanego na powierzchniach próbnych określana jest również więźba wykonanych talerzy i placówek. Dopuszcza się tolerancję +/- 10% w wykonaniu w stosunku do więźby podanej w zleceniu (nie dotyczy sytuacji, w których nieregularność wynika z braku możliwości jej utrzymania z przyczyn obiektywnych np. pniaki, zabagnienia itp.).

(rozliczenie z dokładnością do dwóch miejsc po przecinku)

Nr	*Kod czynności do rozliczenia*	*Kod czynn. / materiału do wyceny*	*Opis kodu czynności*	*Jednostka miary czynn. rozl.*
64	PRZ-PAS	PRZ-PAS	Przekopanie gleby na pasach w miejscu sadzenia	KMTR

Standard technologii prac obejmuje:

przekopanie i spulchnienie gleby na pasach w miejscu sadzenia na głębokość minimum 25 cm; w warunkach górskich minimum 15 cm.

Procedura odbioru:

- odbiór prac nastąpi poprzez zweryfikowanie prawidłowości ich wykonania z opisem czynności i zleceniem oraz określeniem długości pasów na podstawie pomiaru powierzchni wykonanego zabiegu oraz średniej odległości pomiędzy pasam (np. przy pomocy: dalmierza, taśmy mierniczej, GPS, itp).
- głębokość przekopania i spulchnienia zostanie zweryfikowana w sposób jednoznacznie potwierdzający jakość wykonanych prac, poprzez wciskanie w pasy odpowiedniej długości palika (pręta) o średnicy nie wpływającej na jakość pomiaru.

(rozliczenie z dokładnością do dwóch miejsc po przecinku)

Nr	*Kod czynności do rozliczenia*	*Kod czynn. / materiału do wyceny*	*Opis kodu czynności*	*Jednostka miary czynn. rozl.*
65	PRZ-TALSA	PRZ-TALSA	Przekopanie gleby na talerzach w miejscu sadzenia	TSZT
66	PRZ-PL12	PRZ-PL12	Przekopanie gleby na placówkach o średnicy 1,2m	TSZT
67	PRZ-PL2.2	PRZ-PL2.2	Przekopanie gleby na placówkach o wymiarach 2,2mx2,2m	TSZT

Standard technologii prac obejmuje:

przekopanie i spulchnienie gleby na talerzach, placówkach na minimalną głębokość zawartą w Tabeli parametrów.

Uwagi:

- przekopanie gleby w talerzach dotyczy powierzchni minimum 30x30 cm w środku talerza, przekopanie na placówkach o średnicy 1,2 i o wymiarach 2,2 m x 2,2 m dotyczy powierzchni całej placówki.

Procedura odbioru:

- odbiór prac nastąpi poprzez zweryfikowanie prawidłowości ich wykonania z opisem czynności i zleceniem oraz określenie ilości przekopanych talerzy, placówek, poprzez ich policzenie na powierzchniach próbnych nie mniejszych niż 2 ary na każdy rozpoczęty HA i odniesienie tej ilości do całej powierzchni, na której wykonywano przygotowanie gleby w talerze lub placówki. Oznaczenie powierzchni próbnych – na żądanie stron. Dopuszcza się tolerancję +/- 10% w ilości przekopanych talerzy i placówek w stosunku do ilości podanej w zleceniu (nie dotyczy sytuacji, w których różnica ilości wynika z braku możliwości wykonania z przyczyn obiektywnych np. lokalizacja pniaków, lokalne zabagnienia itp.). Głębokość przekopania zostanie zweryfikowana w sposób jednoznacznie potwierdzający jakość wykonanych prac, poprzez wciskanie w talerze lub placówki odpowiedniej długości palika (pręta) o średnicy nie wpływającej na jakość pomiaru.

(rozliczenie z dokładnością do dwóch miejsc po przecinku)

Nr	***Kod czynności do rozliczenia***	***Kod czynn. / materiału do wyceny***	***Opis kodu czynności***	***Jednostka miary czynn. rozl.***
68	WYK KOPC	WYK-KOPRM, WYK-KOPRD GODZ GLE	Wykonanie kopczyków	TSZT

Standard technologii prac obejmuje:

zdarcie i odłożenie pokrywy gleby,
doniesienie ziemi lub substratu,
usypanie i formowanie kopczyków o wymiarach zawartych w Tabeli parametrów w więźbie (odległości pomiędzy środkami sąsiednich kopczyków) zawartej w Tabeli parametrów lub ich ilości określonej w zleceniu.

Uwagi:

- kopczyki zostaną wykonane z miejscowej gleby lub dowiezionej z miejsca wskazanego przez Zamawiającego. Dowóz gleby stanowi wówczas oddzielną czynność GODZ GLE.

Procedura odbioru:

- odbiór prac nastąpi poprzez zweryfikowanie prawidłowości ich wykonania z opisem czynności i zleceniem oraz określenie ilości wykonanych kopczyków, poprzez ich policzenie na powierzchniach próbnych nie mniejszych niż 2 ary na każdy rozpoczęty HA i odniesienie tej ilości do całej powierzchni, na której wykonywano przygotowanie gleby. Oznaczenie powierzchni próbnych – na żądanie stron. Dopuszcza się tolerancję +/- 10% w ilości wykonanych kopczyków w stosunku do ilości podanej w zleceniu (nie dotyczy sytuacji, w których różnica ilości wynika z braku możliwości wykonania z przyczyn obiektywnych np. lokalizacja pniaków, lokalne zabagnienia itp.) Na podstawie pomiaru wykonanego na powierzchniach próbnych określana jest również więźba wykonanych kopczyków. Dopuszcza się tolerancję +/- 10% w wykonaniu w stosunku do więźby podanej w zleceniu (nie dotyczy sytuacji, w których nieregularność wynika z braku możliwości jej utrzymania z przyczyn obiektywnych np. pniaki, zabagnienia itp.).

(rozliczenie z dokładnością do dwóch miejsc po przecinku)

Nr	***Kod czynności do rozliczenia***	***Kod czynn. / materiału do wyceny***	***Opis kodu czynności***	***Jednostka miary czynn. rozl.***
69	WYK-PLWY	WYK-PLWY1, WYK-PLWY2 GODZ GLE	Wykonanie placówek wywyższonych	TSZT

Standard technologii prac obejmuje:

zdarcie i odłożenie pokrywy gleby,
podwyższenie placówki o około 0,4 m wraz z doniesieniem lub wykorzystaniem (wykopaniem) miejscowej gleby (górna powierzchnia placówki powinna być równoległa w stosunku do otaczającego ją gruntu) w więźbie (odległości pomiędzy środkami sąsiednich placówek) zawartej w Tabeli parametrów lub ich ilości określonej w zleceniu.

Uwagi:

- średnica placówki powinna wynosić minimum 1,2 m lub minimum 2 m,
- placówki zostaną wykonane z miejscowej gleby lub dowiezionej. Dowóz gleby stanowi wówczas oddzielną czynność GODZ GLE.

Procedura odbioru:

- odbiór prac nastąpi poprzez zweryfikowanie prawidłowości ich wykonania z opisem czynności i zleceniem i policzenie placówek na powierzchniach do 1 HA, a na powierzchniach powyżej 1 ha określenie ilości na podstawie zmierzonej powierzchni i więźby określonej na podstawie reprezentatywnej/reprezentatywnych powierzchni próbnej/próbnych. Pomiar więźby należy dokonać dla 10% placówek. Jako punkt odniesienia przy pomiarze więźby należy przyjąć środek placówki. Dopuszcza się

tolerancję +/- 10% w wykonaniu w stosunku do więźby podanej w zleceniu (nie dotyczy sytuacji, w których nieregularność wynika z braku możliwości jej utrzymania z przyczyn obiektywnych np. lokalizacja pni, lokalne zabagnienia itp.).

(rozliczenie z dokładnością do dwóch miejsc po przecinku)

Nr	***Kod czynności do rozliczenia***	***Kod czynn. / materiału do wyceny***	***Opis kodu czynności***	***Jednostka miary czynn. rozl.***
70	WYK-RABAT	WYK-RABAT	Wykonanie rabatowałków	KMTR

Standard technologii prac obejmuje:

zdarcie i odłożenie pokrywy gleby,
wykopanie gleby oraz jej rozłożenie i uformowanie rabatowałka np. przy pomocy szpadla.

Uwagi:

- minimalna wysokość rabatowałka i minimalna szerokość u podstawy oraz odległość pomiędzy środkami rabatowałków zawarta jest w Tabeli parametrów,
- rabatowałki zostaną wykonane z miejscowej gleby.

Procedura odbioru:

- odbiór prac nastąpi poprzez zweryfikowanie prawidłowości ich wykonania z opisem czynności i zleceniem i określeniem długości rabatowałków na podstawie pomiaru powierzchni wykonanego zabiegu oraz średniej odległości pomiędzy pasam (np. przy pomocy: dalmierza, taśmy mierniczej, GPS, itp).
- sprawdzenie szerokości rabatowałka zostanie wyrywkowo wykonane miarą prostopadle do jego osi.
- sprawdzenie wysokości rabatowałków zostanie wyrywkowo wykonane miarą prostopadle do podłoża .

(rozliczenie z dokładnością do dwóch miejsc po przecinku)

Nr	***Kod czynności do rozliczenia***	***Kod czynn. / materiału do wyceny***	***Opis kodu czynności***	***Jednostka miary czynn. rozl.***
71	WYK-DOŁRM	WYK-DOŁRM	Wykonanie dołków o wymiarach 40 x 40 x 40 cm w glebie bez zdartej pokrywy	TSZT

Standard technologii prac obejmuje:

zdarcie i odłożenie pokrywy gleby,
ręczne wykonanie dołków np. przy pomocy szpadla, o wymiarach 40 x 40 x 40 cm, w więźbie (odległości pomiędzy środkami sąsiednich dołków) zawartej w Tabeli parametrów lub ich ilości określonej w zleceniu,
ręczne usunięcie chwastów i wytrząśnięcie próchnicy ze zdartej pokrywy gleby.
Procedura odbioru:

- odbiór prac nastąpi poprzez zweryfikowanie prawidłowości ich wykonania z opisem czynności i zleceniem oraz określenie ilości wykonanych dołków poprzez ich policzenie na powierzchniach próbnych nie mniejszych niż 2 ary na każdy rozpoczęty HA i odniesienie tej ilości do całej powierzchni, na której wykonywano przygotowanie gleby w dołki. Oznaczenie powierzchni próbnych – na żądanie stron. Dopuszcza się tolerancję +/- 10% w ilości wykonanych dołków w stosunku do ilości podanej w zleceniu (nie dotyczy sytuacji, w których różnica ilości wynika z braku możliwości wykonania z przyczyn obiektywnych np. lokalizacja pniaków, lokalne zabagnienia itp.) Na podstawie pomiaru wykonanego na powierzchniach próbnych określana jest również więźba wykonanych dołków. Dopuszcza się tolerancję +/- 10% w wykonaniu w stosunku do więźby podanej w zleceniu (nie dotyczy sytuacji, w których nieregularność wynika z braku możliwości jej utrzymania z przyczyn obiektywnych np. pniaki, zabagnienia itp.).

(rozliczenie z dokładnością do dwóch miejsc po przecinku)

Nr	***Kod czynności do rozliczenia***	***Kod czynn. / materiału do wyceny***	***Opis kodu czynności***	***Jednostka miary czynn. rozl.***
72	WYK-PASCZ	WYK-PASCZ	Wyorywanie bruzd pługiem leśnym na powierzchni pow. 0,50 ha	KMTR
73	WYK-PA5CZ	WYK-PA5CZ	Wyorywanie bruzd pługiem leśnym na pow. do 0,50 ha	KMTR
74	WYK-PASCP	WYK-PASCP	Wyorywanie bruzd pługiem leśnym pod okapem	KMTR
75	WYK-PWA	WYK-PWA	Wyorywanie bruzd pługiem leśnym z wywyższeniem dna bruzdy na powierzchni powyżej 0,50 ha	KMTR
76	WYK-P5WA	WYK-P5WA	Wyorywanie bruzd pługiem leśnym z wywyższeniem dna bruzdy na pow. do 0,5 ha	KMTR

Standard technologii prac obejmuje:

mechaniczne wyoranie bruzd pługiem dwuodkładnicowym lub wyoranie bruzd z wywyższeniem dna bruzdy.

Uwagi:

- orkę na gniazdach i w lukach, bez względu na ich sumaryczną powierzchnię w wydzieleniu traktuje się, jako wyorywanie bruzd na pow. do 0,5 ha,
- odległość pomiędzy środkami bruzd, minimalna szerokość bruzd oraz minimalna wysokość naoranego wałka zawarta jest w Tabeli parametrów. Bruzdy powinny być możliwie płytkie i odsłaniać warstwę gleby mineralnej nie głębiej niż do około 5 cm. Orka co do zasady ma umożliwiać tylko usuwanie wierzchniej, zadarnionej lub pokrytej nierozłożoną ściółką warstwy gleby, a w uzasadnionych przypadkach (po uzgodnieniu z Zamawiającym i ujęciu w zleceniu) ww. parametr głębokości może być większy,
- czynność wyorania bruzd wraz z wywyższeniem dna należy wykonać pługiem do wywyższania dna bruzdy; wysokość naoranego wałka (wywyższenie dna bruzdy) zawarta jest w Tabeli parametrów,
- szczegółowe wskazanie kierunku przebiegu bruzd, pasów przekazuje Zamawiający podczas wprowadzenia Wykonawcy na powierzchnię.

Procedura odbioru:

- odbiór prac nastąpi poprzez zweryfikowanie prawidłowości ich wykonania z opisem czynności i zleceniem i określeniem długości bruzd na podstawie pomiaru powierzchni wykonanego zabiegu oraz średniej odległości między pasami (np. przy pomocy: dalmierza, taśmy mierniczej, GPS itp.). sprawdzenie szerokości bruzd i pasów zostanie wykonane wyrywkowo miarą prostopadle do osi bruzdy lub pasa sprawdzenie głębokości bruzd zostanie wykonane wyrywkowo miarą prostopadle do dna bruzdy, na jednej z jej ścianek bocznych.

(rozliczenie z dokładnością do dwóch miejsc po przecinku)

Nr	***Kod czynności do rozliczenia***	***Kod czynn. / materiału do wyceny***	***Opis kodu czynności***	***Jednostka miary czynn. rozl.***
77	WYK-POGCZ	WYK-POGCZ	Wyorywanie bruzd pługiem leśnym z pogłębiaczem na powierzchni pow. 0,5 ha	KMTR
78	WYK-P5GCP	WYK-P5GCP	Wyorywanie bruzd pługiem leśnym z pogłębiaczem na pow. do 0,5 ha	KMTR

Standard technologii prac obejmuje:

mechaniczne wyoranie bruzd pługiem dwuodkładnicowym z pogłębiaczem.

Uwagi:

- odległość pomiędzy środkami bruzd oraz minimalna szerokość bruzd jest zawarta w Tabeli parametrów. Bruzdy powinny być możliwie płytkie i odsłaniać warstwę gleby mineralnej nie głębiej niż do około 5 cm. Orka co do zasady ma umożliwiać tylko usuwanie wierzchniej, zadarnionej lub pokrytej nierozłożoną ściółką warstwy gleby, a w uzasadnionych przypadkach (po uzgodnieniu z Zamawiającym i ujęciu w zleceniu) ww. parametr głębokości może być większy,
- szczegółowe wskazanie kierunku przebiegu bruzd, pasów przekazuje Zamawiający podczas wprowadzenia Wykonawcy na powierzchnię,
- w trakcie wykonywania przygotowania gleby pług musi być zagregowany z pogłębiaczem zapewniającym spulchnienie gleby w środku bruzdy na głębokość minimum 25 cm.

Procedura odbioru:

- odbiór prac nastąpi poprzez zweryfikowanie prawidłowości ich wykonania z opisem czynności i zleceniem i określeniem długości bruzd na podstawie pomiaru powierzchni wykonanego zabiegu oraz średniej odległości pomiędzy bruzdami (np. przy pomocy: dalmierza, taśmy mierniczej, GPS, itp). sprawdzenie szerokości bruzd zostanie wykonane wyrywkowo miarą prostopadle do osi bruzdy lub pasa. sprawdzenie głębokości bruzd zostanie wykonane wyrywkowo miarą prostopadle do dna bruzdy, na jednej z jej ścianek bocznych .
- głębokość spulchnienia zostanie zweryfikowana w sposób jednoznacznie potwierdzający jakość wykonanych prac.

(rozliczenie z dokładnością do dwóch miejsc po przecinku)

Nr	***Kod czynności do rozliczenia***	***Kod czynn. / materiału do wyceny***	***Opis kodu czynności***	***Jednostka miary czynn. rozl.***
79	WYK-FRECZ	WYK-FRECZ	Przygotowanie gleby frezem w pasy	KMTR

Standard technologii prac obejmuje:

mechaniczne wykonanie pasów przy pomocy freza leśnego, poprzez spulchnienie gleby na pasach.

Uwagi:

- odległość pomiędzy środkami pasów, minimalna szerokość pasa oraz minimalna głębokość spulchnienia gleby na pasach zawarta jest w Tabeli parametrów,
- szczegółowe wskazanie kierunku przebiegu pasów Zamawiający przekazuje w zleceniu i w trakcie wprowadzania Wykonawcy na pozycję, na której wykonywany będzie zabieg.

Procedura odbioru:

- odbiór prac nastąpi poprzez zweryfikowanie prawidłowości ich wykonania z opisem czynności i zleceniem i określeniem długości pasów na podstawie pomiaru powierzchni wykonanego zabiegu oraz średniej odległości pomiędzy pasami (np. przy pomocy: dalmierza, taśmy mierniczej, GPS, itp).
- sprawdzenie szerokości pasów zostanie wykonane wyrywkowo miarą prostopadle do osi pasa .
- głębokość spulchnienia zostanie zweryfikowana w sposób jednoznacznie potwierdzający jakość wykonanych prac,

(rozliczenie z dokładnością do dwóch miejsc po przecinku)

Nr	***Kod czynności do rozliczenia***	***Kod czynn. / materiału do wyceny***	***Opis kodu czynności***	***Jednostka miary czynn. rozl.***
80	WAŁ KROK	WAŁ KROK	Przygotowanie gleby pod odnowienia naturalne wałem Krokowskiego	HA
81	NAT-WPGBT	NAT-WPGBT	Przygotowanie powierzchni pod odnowienie naturalne broną talerzową	HA

Standard technologii prac obejmuje:

specjalne przygotowanie gleby pod odnowienia naturalne (celem inicjowania bądź wzrostu ich efektywności) zarówno w nalotach, jak i na powierzchniach pozrębowych, wykonywane sprzętem zawieszonym na ciągniku.

Uwagi:

- szerokość, długość robocza, oraz rozstaw pasów zawarte są w Tabeli parametrów,
- szczegółowe wskazanie kierunku przebiegu pasów Zamawiający przekazuje w zleceniu i w trakcie wprowadzania Wykonawcy na pozycję, na której wykonywany będzie zabieg.

Procedura odbioru:

Odbiór prac nastąpi poprzez zweryfikowanie prawidłowości ich wykonania z opisem czynności i zleceniem oraz ustalenie powierzchni wykonanego zabiegu dla:

- całych wydzieleń - przyjmuje się wartości z opisu taksacyjnego lub LMN z ewentualnym pomniejszeniem o istniejące w wydzieleniu elementy nie objęte zabiegiem takie jak: kępy drzewostanu, bagna itp.,
- fragmentów wydzieleń – dokonuje się pomiarów powierzchni.

(rozliczenie z dokładnością do dwóch miejsc po przecinku)

Nr	*Kod czynności do rozliczenia*	*Kod czynn. / materiału do wyceny*	*Opis kodu czynności*	*Jednostka miary czynn. rozl.*
82	WYK-FREZ	WYK-FREZ	Przygotowanie gleby pługiem aktywnym z pogłębiaczem	KMTR

Standard technologii prac obejmuje:

mechaniczne wykonanie pasów przy pomocy pługa aktywnego z pogłębiaczem

Uwagi:

- odległość pomiędzy środkami pasów, szerokość bruzdy i głębokość spulchnienia zawarta jest w Tabeli parametrów,
- szczegółowe wskazanie kierunku przebiegu pasów przekazuje Zamawiający podczas wprowadzenia Wykonawcy na powierzchnię.

Procedura odbioru:

- odbiór prac nastąpi poprzez zweryfikowanie prawidłowości ich wykonania z opisem czynności i zleceniem i określeniem długości pasów na podstawie pomiaru powierzchni wykonanego zabiegu oraz średniej odległości pomiędzy pasami (np. przy pomocy: dalmierza, taśmy mierniczej, GPS, itp),
- sprawdzenie szerokości pasów zostanie wykonane wyrywkowo miarą prostopadle do osi pasa,
- głębokość spulchnienia zostanie zweryfikowana w sposób jednoznacznie potwierdzający jakość wykonanych prac,.

(rozliczenie z dokładnością do dwóch miejsc po przecinku)

Nr	*Kod czynności do rozliczenia*	*Kod czynn. / materiału do wyceny*	*Opis kodu czynności*	*Jednostka miary czynn. rozl.*
83	WYK-FREZ2	WYK-FREZ2	Przygotowanie gleby pługiem aktywnym bez pogłębienia	KMTR

Standard technologii prac obejmuje:

mechaniczne wykonanie pasów przy pomocy pługa aktywnego bez pogłębiacza.

Uwagi:

- odległość pomiędzy środkami pasów oraz szerokość bruzdy zawarta jest w Tabeli parametrów,

- szczegółowe wskazanie kierunku przebiegu pasów Zamawiający przekazuje w zleceniu i w trakcie wprowadzania Wykonawcy na pozycję, na której wykonywany będzie zabieg.

Procedura odbioru:

- odbiór prac nastąpi poprzez zweryfikowanie prawidłowości ich wykonania z opisem czynności i zleceniem i określeniem długości pasów na podstawie pomiaru powierzchni wykonanego zabiegu oraz średniej odległości pomiędzy pasami (np. przy pomocy: dalmierza, taśmy mierniczej, GPS, itp),
- sprawdzenie szerokości bruzdy zostanie wykonane wyrywkowo miarą prostopadle do osi pasa.

(rozliczenie z dokładnością do dwóch miejsc po przecinku)

Nr	***Kod czynności do rozliczenia***	***Kod czynn. / materiału do wyceny***	***Opis kodu czynności***	***Jednostka miary czynn. rozl.***
84	WYK WAŁK	WYK WAŁK	Przygotowanie gleby pługofrezarką	KMTR

Standard technologii prac obejmuje:

mechaniczne wykonanie wałków przy pomocy pługofrezarki poprzez naoranie wałków.

Uwagi:

- odległość pomiędzy środkami wałków oraz wysokość wałka zawarta jest w Tabeli parametrów,
- naorane wałki powinny mieć w przekroju kształt trapezu,
- szczegółowe wskazanie kierunku przebiegu pasów Zamawiający przekazuje w zleceniu.

Procedura odbioru:

- odbiór prac nastąpi poprzez zweryfikowanie prawidłowości ich wykonania z opisem czynności i zleceniem i określeniem długości pasów na podstawie pomiaru powierzchni wykonanego zabiegu oraz średniej odległości pomiędzy pasami (np. przy pomocy: dalmierza, taśmy mierniczej, GPS, itp),
- sprawdzenie wysokości wałków zostanie wyrywkowo wykonane miarą prostopadle do podłoża.

(rozliczenie z dokładnością do dwóch miejsc po przecinku)

Nr	*Kod czynności do rozliczenia*	*Kod czynn. / materiału do wyceny*	*Opis kodu czynności*	*Jednostka miary czynn. rozl.*
85	ORKA-3UC	ORKA-3UC	Orka pełna na głębokość do 30 cm	HA
86	ORKA-5UC	ORKA-5UC	Orka pełna na głębokość do 50 cm	HA

Standard technologii prac obejmuje:

pionowe przemieszczenie warstwy gleby poprzez mechaniczne oddzielenie częściowe lub całkowite pasa przygotowywanej gleby (skiby) od całości uprawianej gleby, a następnie jej odwrócenie i pokruszenie,
orka pełna na głębokość do 30 cm (+/- 5 cm) lub do 50 cm (+/- 5 cm).
Procedura odbioru:

Odbiór prac nastąpi poprzez zweryfikowanie prawidłowości ich wykonania z opisem czynności i zleceniem oraz ustalenie powierzchni wykonanego zabiegu dla:

- całych wydzieleń - przyjmuje się wartości z opisu taksacyjnego lub LMN z ewentualnym pomniejszeniem o istniejące w wydzieleniu elementy nie objęte zabiegiem takie jak: kępy drzewostanu, bagna itp.,
- fragmentów wydzieleń – dokonuje się pomiarów powierzchni.

(rozliczenie z dokładnością do dwóch miejsc po przecinku)

Nr	*Kod czynności do rozliczenia*	*Kod czynn. / materiału do wyceny*	*Opis kodu czynności*	*Jednostka miary czynn. rozl.*
87	SPUL-UC	SPUL-UC	Spulchnianie gleby pogłębiaczem	HA
88	SPUL-BC	SPUL-BC	Spulchnianie gleby w bruzdach pogłębiaczem	KMTR

Standard technologii prac obejmuje:

spulchnienie gleby pogłębiaczem

Uwagi:

- głębokość spulchnienia zawarta jest w Tabeli parametrów,

Procedura odbioru:

- dla jednostki miary HA odbiór prac nastąpi poprzez zweryfikowanie prawidłowości ich wykonania z opisem czynności i zleceniem oraz ustalenie powierzchni wykonanego zabiegu dla:
    - całych wydzieleń - przyjmuje się wartości z opisu taksacyjnego lub LMN z ewentualnym pomniejszeniem o istniejące w wydzieleniu elementy nie objęte zabiegiem takie jak: kępy drzewostanu, bagna itp.,
    - fragmentów wydzieleń – dokonuje się pomiarów powierzchni.
- dla jednostki miary KMTR odbiór prac nastąpi poprzez zweryfikowanie prawidłowości ich wykonania z opisem czynności i zleceniem i określeniem długości bruzd na podstawie pomiaru powierzchni wykonanego zabiegu oraz średniej odległości między pasami (np. przy pomocy: dalmierza, taśmy mierniczej, GPS, itp).
- głębokość spulchnienia zostanie zweryfikowana w sposób jednoznacznie potwierdzający jakość wykonanych prac,.

(rozliczenie SPUL-UC z dokładnością do dwóch miejsc po przecinku, SPUL-BC do jednego miejsca)

Nr	***Kod czynności do rozliczenia***	***Kod czynn. / materiału do wyceny***	***Opis kodu czynności***	***Jednostka miary czynn. rozl.***
89	PGL-POGL	PGL-POGL	Przygotowanie gleby pogłębiaczem bez orki na powierzchni pow. 0,50 ha	KMTR
90	PGL-POGL5	PGL-POGL5	Przygotowanie gleby pogłębiaczem bez orki na pow. do 0,50 ha (np. gniazda)	KMTR

Standard technologii prac obejmuje:

mechaniczne przygotowanie gleby pod sadzenie wykonane przy pomocy pogłębiacza, poprzez przecięcie gleby i spulchnienie jej na głębokość minimalną zawartą w Tabeli parametrów.

Uwagi:

odległość pomiędzy pasami pogłębienia zawarta jest w Tabeli parametrów. Rozcięcia powinny być wykonane w taki sposób aby w możliwie jak najmniejszym stopniu uszkadzać runo leśne. Podczas wykonania prac nie powinny powstawać bruzdy jak w przypadku orki.

czynność pogłębiania gleby należy wykonać pogłębiaczem montowanym bezpośrednio do ciągnika;

szczegółowe wskazanie kierunku przebiegu pogłębienia przekazuje Zamawiający podczas wprowadzenia Wykonawcy na powierzchnię.

Procedura odbioru:

odbiór prac nastąpi poprzez zweryfikowanie prawidłowości ich wykonania z opisem czynności i zleceniem oraz określeniem długości pasów pogłębienia na podstawie pomiaru powierzchni wykonanego zabiegu oraz średniej odległości między pasami (np. przy pomocy: dalmierza, taśmy

mierniczej, GPS itp.). sprawdzenie głębokości spulchnienia na pasach pogłębienia zostanie wykonane wyrywkowo w sposób jednoznacznie potwierdzający jakość wykonanych prac.

(rozliczenie z dokładnością do dwóch miejsc po przecinku)

Nr	*Kod czynności do rozliczenia*	*Kod czynn. / materiału do wyceny*	*Opis kodu czynności*	*Jednostka miary czynn. rozl.*
91	SPUL-GZ	SPUL-GZ	Spulchnianie gleby glebogryzarką zmechanizowaną	HA

Standard technologii prac obejmuje:

spulchnienie gleby glebogryzarką.

Uwagi:

- głębokość spulchnienia zawarta jest w Tabeli parametrów,

Procedura odbioru:

Odbiór prac nastąpi poprzez zweryfikowanie prawidłowości ich wykonania z opisem czynności i zleceniem oraz ustalenie powierzchni wykonanego zabiegu dla:

- całych wydzieleń - przyjmuje się wartości z opisu taksacyjnego lub LMN z ewentualnym pomniejszeniem o istniejące w wydzieleniu elementy nie objęte zabiegiem takie jak: kępy drzewostanu, bagna itp.,
- fragmentów wydzieleń – dokonuje się pomiarów powierzchni.

(rozliczenie z dokładnością do dwóch miejsc po przecinku)

Nr	*Kod czynności do rozliczenia*	*Kod czynn. / materiału do wyceny*	*Opis kodu czynności*	*Jednostka miary czynn. rozl.*
92	WYK-DOŁŚW	WYK-DOŁŚW	Wykonanie dołków świdrem ręcznym z napędem spalinowym (z pomocnikiem).	TSZT
93	WYK-DOŁŚS	WYK-DOŁŚS	Wykonanie dołków pod sadzonki świdrem ręcznym z napędem spalinowym.	TSZT

Standard technologii prac obejmuje:

ręczne wykonanie dołków przy pomocy świdra z napędem spalinowym (z pomocnikiem lub bez),

Uwagi:

- więźba oraz wymiary dołków są zawarte w Tabeli parametrów,

Procedura odbioru:

- odbiór prac nastąpi poprzez zweryfikowanie prawidłowości ich wykonania z opisem czynności i zleceniem oraz określenie ilości wykonanych dołków poprzez ich policzenie na powierzchniach próbnych nie mniejszych niż 2 ary na każdy rozpoczęty HA i odniesienie tej ilości do całej powierzchni, na której wykonywano przygotowanie gleby w dołki. Oznaczenie powierzchni próbnych – na żądanie stron. Dopuszcza się tolerancję +/- 10% w ilości wykonanych dołków w stosunku do ilości podanej w zleceniu (nie dotyczy sytuacji, w których różnica ilości wynika z braku możliwości wykonania z przyczyn obiektywnych np. lokalizacja pniaków, lokalne zabagnienia itp.) Na podstawie pomiaru wykonanego na powierzchniach próbnych określana jest również więźba wykonanych dołków. Dopuszcza się tolerancję +/- 10% w wykonaniu w stosunku do więźby podanej w zleceniu (nie dotyczy sytuacji, w których nieregularność wynika z braku możliwości jej utrzymania z przyczyn obiektywnych np. pniaki, zabagnienia itp.).

(rozliczenie z dokładnością do dwóch miejsc po przecinku)

Nr	***Kod czynności do rozliczenia***	***Kod czynn. / materiału do wyceny***	***Opis kodu czynności***	***Jednostka miary czynn. rozl.***
94	WYK-DOL-C	WYK-DOL-C GODZ WDC	Wykonanie dołków ciągnikowym świdrem glebowym	TSZT

Standard technologii prac obejmuje:

wykonanie dołków przy pomocy świdra zawieszanego na ciągniku.

Uwagi:

- więźba oraz wymiary dołków są zawarte w Tabeli parametrów,

Procedura odbioru:

- odbiór prac nastąpi poprzez zweryfikowanie prawidłowości ich wykonania z opisem czynności i zleceniem oraz określenie ilości wykonanych dołków poprzez ich policzenie na powierzchniach próbnych nie mniejszych niż 2 ary na każdy rozpoczęty HA i odniesienie tej ilości do całej powierzchni, na której wykonywano przygotowanie

gleby w dołki. Oznaczenie powierzchni próbnych – na żądanie stron. Dopuszcza się tolerancję +/- 10% w ilości wykonanych dołków w stosunku do ilości podanej w zleceniu (nie dotyczy sytuacji, w których różnica ilości wynika z braku możliwości wykonania z przyczyn obiektywnych np. lokalizacja pniaków, lokalne zabagnienia itp.) Na podstawie pomiaru wykonanego na powierzchniach próbnych określana jest również więźba wykonanych dołków. Dopuszcza się tolerancję +/- 10% w wykonaniu w stosunku do więźby podanej w zleceniu (nie dotyczy sytuacji, w których nieregularność wynika z braku możliwości jej utrzymania z przyczyn obiektywnych np. pniaki, zabagnienia itp.)

(rozliczenie z dokładnością do dwóch miejsc po przecinku)

Nr	***Kod czynności do rozliczenia***	***Kod czynn. / materiału do wyceny***	***Opis kodu czynności***	***Jednostka miary czynn. rozl.***
95	WYRW-C	WYRW-C	Wyrównywanie powierzchni włóką	HA

Standard technologii prac obejmuje:

wyrównywanie powierzchni gleby poprzez przejazd w różnych kierunkach z agregowanym urządzeniem.

Procedura odbioru:

Odbiór prac nastąpi poprzez zweryfikowanie prawidłowości ich wykonania z opisem czynności i zleceniem oraz ustalenie powierzchni wykonanego zabiegu dla:

- całych wydzieleń - przyjmuje się wartości z opisu taksacyjnego lub LMN z ewentualnym pomniejszeniem o istniejące w wydzieleniu elementy nie objęte zabiegiem takie jak: kępy drzewostanu, bagna itp.,
- fragmentów wydzieleń – dokonuje się pomiarów powierzchni.

(rozliczenie z dokładnością do dwóch miejsc po przecinku)

Nr	***Kod czynności do rozliczenia***	***Kod czynn. / materiału do wyceny***	***Opis kodu czynności***	***Jednostka miary czynn. rozl.***
96	WAŁ-UC	WAŁ-UC	Wałowanie pełnej orki	HA

Standard technologii prac obejmuje:

wałowanie powierzchni po pełnej orce poprzez przejazd z agregowanym urządzeniem,

Procedura odbioru:

Odbiór prac nastąpi poprzez zweryfikowanie prawidłowości ich wykonania z opisem czynności i zleceniem oraz ustalenie powierzchni wykonanego zabiegu dla:

- całych wydzieleń - przyjmuje się wartości z opisu taksacyjnego lub LMN z ewentualnym pomniejszeniem o istniejące w wydzieleniu elementy nie objęte zabiegiem takie jak: kępy drzewostanu, bagna itp.,
- fragmentów wydzieleń – dokonuje się pomiarów powierzchni.

(rozliczenie z dokładnością do dwóch miejsc po przecinku)

Nr	***Kod czynności do rozliczenia***	***Kod czynn. / materiału do wyceny***	***Opis kodu czynności***	***Jednostka miary czynn. rozl.***
97	WYK-RAB1	WYK-RA0B1, WYK-RA0L1, WYK-RA2B1, WYK-RA2L1, WYK-RA4B1, WYK-RA4L1, WYK>RA4B1, WYK>RA4L1	Wykonanie rabatowałków pługiem specjalistycznym 1-odkładnicowym	KMTR
98	WYK-RAB2	WYK-RA0B2, WYK-RA0L2, WYK-RA2B2, WYK-RA2L2, WYK-RA4B2, WYK-RA4L2, WYK>RA4B2, WYK>RA4L2	Wykonanie rabatowałków pługiem specjalistycznym 2-odkładnicowym	KMTR

Standard technologii prac obejmuje:

naorywania rabatowałków poprzez wyorywanie gleby,

Uwagi:

- odległość pomiędzy środkami rabatowałków i minimalne rozmiary są zawarte w Tabeli parametrów,
- szczegółowe wskazanie kierunku przebiegu rabatowałków Zamawiający przekazuje w zleceniu i w trakcie wprowadzania Wykonawcy na pozycję, na której wykonywany będzie zabieg.

Procedura odbioru:

- odbiór prac nastąpi poprzez zweryfikowanie prawidłowości ich wykonania z opisem czynności i zleceniem i określeniem długości bruzd na podstawie pomiaru powierzchni wykonanego zabiegu oraz średniej odległości pomiędzy rabatowałkami (np. przy pomocy: dalmierza, taśmy mierniczej, GPS, itp). sprawdzenie szerokości bruzd zostanie wykonane wyrywkowo miarą prostopadle do osi bruzdy .
- sprawdzenie wysokości rabatowałków zostanie wykonane wyrywkowo miarą prostopadle do podłoża .

(rozliczenie z dokładnością do dwóch miejsc po przecinku)

Nr	***Kod czynności do rozliczenia***	***Kod czynn. / materiału do wyceny***	***Opis kodu czynności***	***Jednostka miary czynn. rozl.***
99	WAŁ-WUP2P	WAŁ-WUP2P	Przygotowanie gleby w talerze, wałem WUP zawieszonym na ciągniku rolniczym, pod okapem pod podsadzenia i podszyty	TSZT

Standard technologii prac obejmuje:

przerywane zdzieranie pokrywy gleby (w talerze), w ilości zawartej w Tabeli parametrów, podczas przejazdu pod okapem drzewostanu przy użyciu wału WUP zawieszonego na ciągniku rolniczym.

Uwagi:

- odległość między sąsiadującymi rzędami talerzy zawarta jest w Tabeli parametrów,
- w miejscach niedostępnych dla sprzętu mechanicznego, różnicę wykonanych talerzy (do wymaganych ilości) Wykonawca zobowiązany jest wykonać ręcznie.

Procedura odbioru:

- odbiór prac nastąpi poprzez zweryfikowanie prawidłowości ich wykonania z opisem czynności i zleceniem oraz określenie ilości wykonanych talerzy, poprzez ich policzenie na powierzchniach próbnych nie mniejszych niż 2 ary na każdy rozpoczęty HA i odniesienie tej ilości do całej powierzchni, na której wykonywano przygotowanie gleby. Oznaczenie powierzchni próbnych – na żądanie stron. Dopuszcza się tolerancję +/- 10% w ilości wykonanych talerzy w stosunku do ilości podanej w zleceniu (nie dotyczy sytuacji,w których różnica ilości wynika z braku możliwości wykonania z przyczyn obiektywnych np. lokalizacja pniaków, lokalne zabagnienia itp.) Na podstawie pomiaru wykonanego na powierzchniach próbnych określana jest również więźba wykonanych talerzy. Dopuszcza się tolerancję +/- 10% w wykonaniu w stosunku do więźby podanej w zleceniu (nie dotyczy sytuacji, w których

nieregularność wynika z braku możliwości jej utrzymania z przyczyn obiektywnych np. pniaki, zabagnienia itp.)

(rozliczenie z dokładnością do dwóch miejsc po przecinku)

Nr	*Kod czynności do rozliczenia*	*Kod czynn. / materiału do wyceny*	*Opis kodu czynności*	*Jednostka miary czynn. rozl.*
100	GLEB-WT	GLEB-WT	Przygotowanie gleby przy użyciu wału trójzębnego	KMTR

Standard technologii prac obejmuje:

wykonanie przy użyciu wału trójzębnego, zawieszonego na ciągniku, punktowego przygotowania gleby – placówek – równomiernie rozmieszczonych na powierzchni zabiegu.

Uwagi:

- odstęp między placówkami rozstaw pasów placówek zawarte są w Tabeli parametrów,
- szczegółowe wskazanie kierunku przebiegu pasów, lokalizację i wymiary placówek Zamawiający przekazuje w zleceniu i w trakcie wprowadzania Wykonawcy na pozycję, na której wykonywany będzie zabieg.

Procedura odbioru:

- odbiór prac nastąpi poprzez zweryfikowanie prawidłowości ich wykonania z opisem czynności i zleceniem i określeniem długości pasów placówek na podstawie pomiaru powierzchni wykonanego zabiegu oraz średniej odległości pomiędzy pasami placówek (np. przy pomocy: dalmierza, taśmy mierniczej, GPS, itp.).

(rozliczenie z dokładnością do dwóch miejsc po przecinku)

15. Wykopy ziemne

Nr	*Kod czynności do rozliczenia*	*Kod czynn. / materiału do wyceny*	*Opis kodu czynności*	*Jednostka miary czynn. rozl.*
101	KOP-ROW	KOP-ROW	Wykopy ziemne o różnych przekrojach	M3

Standard technologii prac obejmuje:

wyznaczenie miejsca wykopu,
zdjęcie pokrywy i odłożenie wybranego gruntu,
wyrównanie skarpy i dna wykopu z uformowaniem bezpiecznego zejścia.

Procedura odbioru:

- odbiór prac nastąpi poprzez zweryfikowanie prawidłowości ich wykonania z opisem czynności i zleceniem i dokonanie pomiaru objętości wykonanego wykopu (np. przy pomocy: taśmy mierniczej, dalmierza, itp.).

(rozliczenie z dokładnością do dwóch miejsc po przecinku)

16. Sadzenie

Nr	*Kod czynności do rozliczenia*	*Kod czynn. / materiału do wyceny*	*Opis kodu czynności*	*Jednostka miary czynn. rozl.*
102	SADZ 1R	SADZ-1KP SADZ-1KR SADZ-1D SADZ-1M	Sadzenie 1-latek z odkrytym systemem korzeniowym	TSZT

Standard technologii prac obejmuje:

załadunek sadzonek do pojemników z zabezpieczeniem korzeni przed wysychaniem,
doniesienie sadzonek w miejsce sadzenia,

sadzenie przy pomocy narzędzi ręcznych określonych w Tabeli parametrów poprzez: wykonanie w ziemi otworu, umieszczenie w otworze korzeni sadzonki, zamknięcie, dociśnięcie i ubicie gleby wokół sadzonek oraz oczyszczenie sadzonki z ziemi,
lub

sadzenie przy pomocy sadzarki poprzez: sadzenie sadzarką zgodnie z m.in. instrukcją obsługi, sprawdzanie na bieżąco jakości sadzenia i ręczne poprawianie wadliwie posadzonych sadzonek.
Uwagi:

- w przypadku sadzenia za pomocą narzędzi ręcznych takich, jak np. kostur lub siekieromotyka otwór powinien mieć formę szpary z jedną ścianą pionową i nieprzewężonym środkiem. Korzenie umieszczone w szparze powinny przylegać do jej jednej ściany, powinny być proste i swobodnie spadać do dna szpary, niedopuszczalne jest zawinięcie systemu korzeniowego. Sadzonkę należy umieścić w szparze pionowo, na głębokość na jaką rosła w szkółce. Glebę wokół sadzonki należy docisnąć do korzeni,
- w przypadku sadzenia za pomocą narzędzi ręcznych takich, jak np. łopata lub świder otwór powinien mieć formę jamki odpowiedniej wielkości, tak by przy sadzeniu nie zawijał się system korzeniowy. Korzenie umieszczone w jamce powinny być proste i swobodnie spadać do dna jamki. Sadzonkę należy umieścić w jamce pionowo w jej centralnej części, (nie można przykładać sadzonki do ściany jamki), przykrywać ziemią do wysokości 2-3 cm ponad szyję korzeniową gatunki liściaste oraz do poziomu w jakim rosły na szkółce gatunki iglaste. Po właściwym umieszczeniu sadzonki korzenie należy stopniowo zasypywać glebą mineralną. Glebę wokół sadzonki należy docisnąć do korzeni,
- dopuszcza się sadzenie całych upraw lub ich części za pomocą sadzarki. W miejscach, gdzie niemożliwe było posadzenie sadzarką wykonać należy sadzenie za pomocą narzędzi ręcznych. Powierzchnie, na których Zamawiający nie dopuszcza sadzenia sadzarką wskazane są w załączniku do SWZ pt. Zestawienie pozycji nieudostępnionych do odnowień wykonywanych przy pomocy sadzarki. W przypadku wykonania prac przy użyciu sadzarki rozliczenie nastąpi w oparciu o zleconą czynność SADZ 1R ,
- więźba i rozmieszczenie sadzonek wprowadzanych na uprawy leśne zostaną określone w przekazanych Wykonawcy zleceniach i szkicach odnowieniowych. Rozmieszczenie gatunków domieszkowych na uprawie zostanie oznaczone w terenie przez Zamawiającego,
- materiał sadzeniowy zapewnia Zamawiający
- informacja o sposobie przygotowania gleby do sadzenia zawarta jest w Tabeli parametrów.

Procedura odbioru:

- odbiór prac nastąpi poprzez dokonanie weryfikacji wykonania zgodności sadzenia z opisem czynności i zleceniem oraz pomiar powierzchni, na której wprowadzono poszczególne rodzaje sadzonek (np. przy pomocy: dalmierza, taśmy mierniczej, GPS, itp). Ilość sadzonek zostanie określona na podstawie zmierzonej powierzchni, na której wprowadzono poszczególne rodzaje sadzonek i więźby ich wprowadzenia. Powierzchnia wprowadzonych poszczególnych gatunków na uprawie powinna być zredukowana o istniejące w wydzieleniu takie elementy jak: drogi, kępy drzewostanu nie objęte sadzeniem, bagna itp. Pomiar więźby zostanie dokonany na reprezentatywnych powierzchniach próbnych obejmujących min. 5% powierzchni każdego gatunku. Oznaczenie powierzchni próbnych – na żądanie stron. Dopuszcza się

tolerancję +/- 10% w wykonaniu w stosunku do więźby podanej w zleceniu (nie dotyczy sytuacji, w których nieregularność wynika z braku możliwości jej utrzymania z przyczyn obiektywnych np. lokalizacja pni, lokalne zabagnienia itp.). Wyjątek od tej zasady stanowią sadzonki wprowadzane jednostkowo i grupowo, które zostaną policzone posztucznie.

(rozliczenie z dokładnością do dwóch miejsc po przecinku)

Nr	***Kod czynności do rozliczenia***	***Kod czynn. / materiału do wyceny***	***Opis kodu czynności***	***Jednostka miary czynn. rozl.***
103	SADZ WIEL	SADZ-WM	Sadzenie wielolatek z odkrytym systemem korzeniowym	TSZT

Standard technologii prac obejmuje:

załadunek sadzonek do pojemników z zabezpieczeniem korzeni przed wysychaniem,
doniesienie sadzonek w miejsce sadzenia,
sadzenie przy pomocy narzędzi ręcznych określonych w Tabeli parametrów poprzez: wykonanie w ziemi otworu, umieszczenie w otworze korzeni sadzonki, zamknięcie, dociśnięcie i ubicie gleby wokół sadzonek oraz oczyszczenie sadzonki z ziemi,
lub

sadzenie przy pomocy sadzarki poprzez: sadzenie sadzarką zgodnie z m.in. instrukcją obsługi, sprawdzanie na bieżąco jakości sadzenia i ręczne poprawianie wadliwie posadzonych sadzonek.

Uwagi:

- w przypadku sadzenia za pomocą narzędzi ręcznych takich jak np. łopata lub świder otwór powinien mieć formę jamki odpowiedniej wielkości, tak by przy sadzeniu nie zawijał się system korzeniowy. Korzenie umieszczone w jamce powinny być proste i swobodnie spadać do dna jamki. Sadzonkę należy umieścić w jamce pionowo w jej centralnej części, (nie można przykładać sadzonki do ściany jamki), przykrywać ziemią do wysokości 2-3 cm ponad szyję korzeniową gatunki liściaste oraz do poziomu w jakim rosły na szkółce gatunki iglaste. Po właściwym umieszczeniu sadzonki korzenie należy stopniowo zasypywać glebą mineralną. Glebę wokół sadzonki należy udeptać nie pozostawiając zagłębień,
- dopuszcza się sadzenie całych upraw lub ich części za pomocą sadzarki. W miejscach, gdzie niemożliwe było posadzenie sadzarką wykonać należy sadzenie za pomocą narzędzi ręcznych. Powierzchnie, na których Zamawiający nie dopuszcza sadzenia sadzarką wskazane są w załączniku do SWZ pt. Zestawienie pozycji nieudostępnionych do odnowień wykonywanych przy pomocy sadzarki. W przypadku wykonania prac przy użyciu sadzarki rozliczenie nastąpi w oparciu o zleconą czynność SADZ WIEL ,
- więźba i rozmieszczenie sadzonek wprowadzanych na uprawy leśne zostaną określone w przekazanych Wykonawcy zleceniach i szkicach odnowieniowych. Rozmieszczenie

gatunków domieszkowych na uprawie zostanie oznaczone w terenie przez Zamawiającego,

- materiał sadzeniowy zapewnia Zamawiający
- informacja o sposobie przygotowania gleby do sadzenia zawarta jest w Tabeli parametrów.

Procedura odbioru:

- odbiór prac nastąpi poprzez dokonanie weryfikacji wykonania zgodności sadzenia z opisem czynności i zleceniem oraz pomiar powierzchni, na której wprowadzono poszczególne rodzaje sadzonek (np. przy pomocy: dalmierza, taśmy mierniczej, GPS, itp). Ilość sadzonek zostanie określona na podstawie zmierzonej powierzchni, na której wprowadzono poszczególne rodzaje sadzonek i więźby ich wprowadzenia. Powierzchnia wprowadzonych poszczególnych gatunków na uprawie powinna być zredukowana o istniejące w wydzieleniu takie elementy jak: drogi, kępy drzewostanu nie objęte sadzeniem, bagna itp. Pomiar więźby zostanie dokonany na reprezentatywnych powierzchniach próbnych obejmujących min. 5% powierzchni każdego gatunku. Oznaczenie powierzchni próbnych – na żądanie stron. Dopuszcza się tolerancję +/- 10% w wykonaniu w stosunku do więźby podanej w zleceniu (nie dotyczy sytuacji, w których nieregularność wynika z braku możliwości jej utrzymania z przyczyn obiektywnych np. lokalizacja pni, lokalne zabagnienia itp.). Wyjątek od tej zasady stanowią sadzonki wprowadzane jednostkowo i grupowo, które zostaną policzone posztucznie.

(rozliczenie z dokładnością do dwóch miejsc po przecinku)

Nr	***Kod czynności do rozliczenia***	***Kod czynn. / materiału do wyceny***	***Opis kodu czynności***	***Jednostka miary czynn. rozl.***
104	SADZ SADZ	SADZ-BC, SADZ-OC SADZ-C SADZA-POM	Sadzenie jednolatek i wielolatek sadzarką	TSZT

Standard technologii prac obejmuje:

załadunek sadzonek do pojemników z zabezpieczeniem korzeni przed wysychaniem,
doniesienie sadzonek do miejsca sadzenia,
sadzenie sadzarką zgodnie z m.in. instrukcją obsługi oraz zleceniem,
sprawdzanie na bieżąco jakości sadzenia,
ręczne poprawianie wadliwie posadzonych sadzonek,
ręczne sadzenie w miejscach, gdzie niemożliwe było posadzenie sadzarką.

Uwagi:

- Zamawiający wymaga sadzenia całych upraw lub ich części za pomocą sadzarki. Powierzchnie, na których Zamawiający planuje sadzenie sadzarką wskazane są w załączniku do SWZ pt. Szczegółowy rozmiar prac według grup czynności, czynności i lokalizacji,
- więźba i rozmieszczenie sadzonek wprowadzanych na uprawy leśne zostaną określone w przekazanych Wykonawcy zleceniach i szkicach odnowieniowych. Rozmieszczenie gatunków domieszkowych na uprawie zostanie oznaczone w terenie przez Zamawiającego,
- materiał sadzeniowy zapewnia Zamawiający,
- czynność SADZA-POM przeznaczona jest do wyceny pracy pomocników przy obsłudze sadzarki, donoszeniu sadzonek oraz poprawianiu sadzenia,
- informacja o sposobie przygotowania gleby do sadzenia zawarta jest w Tabeli parametrów

Procedura odbioru:

- odbiór prac nastąpi poprzez dokonanie weryfikacji wykonania zgodności sadzenia z opisem czynności i zleceniem oraz pomiar powierzchni, na której wprowadzono poszczególne rodzaje sadzonek (np. przy pomocy: dalmierza, taśmy mierniczej, GPS, itp). Ilość sadzonek zostanie określona na podstawie zmierzonej powierzchni, na której wprowadzono poszczególne rodzaje sadzonek i więźby ich wprowadzenia. Powierzchnia wprowadzonych poszczególnych gatunków na uprawie powinna być zredukowana o istniejące w wydzieleniu takie elementy jak: drogi, kępy drzewostanu nie objęte sadzeniem, bagna itp. Pomiar więźby zostanie dokonany na reprezentatywnych powierzchniach próbnych obejmujących min. 5% powierzchni każdego gatunku. Oznaczenie powierzchni próbnych – na żądanie stron. Dopuszcza się tolerancję +/- 10% w wykonaniu w stosunku do więźby podanej w zleceniu (nie dotyczy sytuacji, w których nieregularność wynika z braku możliwości jej utrzymania z przyczyn obiektywnych np. lokalizacja pni, lokalne zabagnienia itp.). Wyjątek od tej zasady stanowią sadzonki wprowadzane jednostkowo i grupowo, które zostaną policzone posztucznie.

(rozliczenie z dokładnością do dwóch miejsc po przecinku)

Nr	***Kod czynności do rozliczenia***	***Kod czynn. / materiału do wyceny***	***Opis kodu czynności***	***Jednostka miary czynn. rozl.***
105	SADZ POP	POPR-1KP POPR-WM POPR-1M	Sadzenie jednolatek i wielolatek w poprawkach i uzupełnieniach	TSZT

Standard technologii prac obejmuje:

załadunek sadzonek do pojemników z zabezpieczeniem korzeni przed wysychaniem,
doniesienie sadzonek w miejsce sadzenia,

sadzenie przy pomocy narzędzi ręcznych określonych w Tabeli parametrów poprzez: wykonanie w ziemi otworu, umieszczenie w otworze korzeni sadzonki, zamknięcie, dociśnięcie i ubicie gleby wokół sadzonek oraz oczyszczenie sadzonki z ziemi.

Uwagi:

- w przypadku sadzenia za pomocą narzędzi ręcznych takich jak np. kostur lub siekieromotyka otwór powinien mieć formę szpary z jedną ścianą pionową i nieprzewężonym środkiem. Korzenie umieszczone w szparze powinny przylegać do jej jednej ściany, powinny być proste i swobodnie spadać do dna szpary, niedopuszczalne jest zawinięcie systemu korzeniowego. Sadzonkę należy umieścić w szparze pionowo, na głębokość na jaką rosła w szkółce. Glebę wokół sadzonki należy udeptać nie pozostawiając zagłębień,
- w przypadku sadzenia za pomocą narzędzi ręcznych takich jak np. łopata lub świder otwór powinien mieć formę jamki odpowiedniej wielkości, tak by przy sadzeniu nie zawijał się system korzeniowy. Korzenie umieszczone w jamce powinny być proste i swobodnie spadać do dna jamki. Sadzonkę należy umieścić w jamce pionowo w jej centralnej części, (nie można przykładać sadzonki do ściany jamki), przykrywać ziemią do wysokości 2-3 cm ponad szyję korzeniową gatunki liściaste oraz do poziomu w jakim rosły na szkółce gatunki iglaste. Po właściwym umieszczeniu sadzonki korzenie należy stopniowo zasypywać glebą mineralną. Glebę wokół sadzonki należy udeptać nie pozostawiając zagłębień,
- więźba i rozmieszczenie sadzonek wprowadzanych na uprawy leśne zostaną określone w przekazanych Wykonawcy zleceniach,
- materiał sadzeniowy zapewnia Zamawiający
- informacja o sposobie przygotowania gleby do sadzenia zawarta jest w Tabeli parametrów.

Procedura odbioru:

- odbiór prac nastąpi poprzez dokonanie weryfikacji wykonania zgodności sadzenia z opisem czynności i zleceniem oraz pomiar powierzchni, na której wprowadzono poszczególne rodzaje sadzonek (np. przy pomocy: dalmierza, taśmy mierniczej, GPS, itp). Ilość sadzonek zostanie określona na podstawie zmierzonej powierzchni, na której wprowadzono poszczególne rodzaje sadzonek i więźby ich wprowadzenia. Pomiar więźby zostanie dokonany na reprezentatywnych powierzchniach próbnych obejmujących min. 5% powierzchni każdego gatunku. Oznaczenie powierzchni próbnych – na żądanie stron. Dopuszcza się tolerancję +/- 10% w wykonaniu w stosunku do więźby podanej w zleceniu (nie dotyczy sytuacji, w których nieregularność wynika z braku możliwości jej utrzymania z przyczyn obiektywnych np. lokalizacja pni, lokalne zabagnienia itp.). Wyjątek od tej zasady stanowią sadzonki wprowadzane jednostkowo i grupowo, które zostaną policzone posztucznie.

  (rozliczenie z dokładnością do dwóch miejsc po przecinku)

Nr	*Kod czynności do rozliczenia*	*Kod czynn. / materiału do wyceny*	*Opis kodu czynności*	*Jednostka miary czynn. rozl.*
106	SAD-BRYŁ	SAD-B<150, SAD-B<300, SAD-B>300, SADZ-WB, SAD-WBŚ, SAD-1BŚ	Sadzenie sadzonek z zakrytym systemem korzeniowym	TSZT
107	POP-BRYŁ	POP-B<150, POP-B<300, POP-B>300, POPR-WB, POP-WBŚ	Sadzenie sadzonek z zakrytym systemem korzeniowym w poprawkach i uzupełnieniach	TSZT

Standard technologii prac obejmuje:

dostarczenie zabezpieczonych przed wysychaniem sadzonek na miejsce sadzenia,
wykonanie w ziemi otworu np. przy pomocy kostura lub innego specjalistycznego narzędzia albo urządzenia (np. sadzarki),
umieszczenie w otworze całej bryłki sadzonki, przykrycie bryłki przy szyi korzeniowej sadzonki warstwą 1 – 2 cm miejscowej gleby,
udeptanie i wyrównanie gleby wokół sadzonki,
oczyszczenie sadzonki z ziemi.

Uwagi:

- wymiary bryłki są zawarte w Tabeli parametrów,
- bryłka korzeniowa ukształtowana jest przez obrys pojemnika w kasecie, włożona do otworu w ziemi musi przylegać ze wszystkich stron swoimi ściankami, otwór nie może być zbyt głęboki tj. podstawa otworu musi uniemożliwiać tworzenie się poduszki powietrznej,
- wyjmowanie sadzonek z pojemników, nie może spowodować zniszczenia ukształtowanej bryłki,
- otwór pod sadzonkę z bryłką należy wykonać w ziemi pionowo, bryłka korzeniowa powinna być przykryta ziemią 1-2 cm,
- glebę wokół sadzonki należy lekko udeptać nie pozostawiając zagłębień,
- więźba i rozmieszczenie sadzonek wprowadzanych na uprawy leśne zostaną określone w przekazanych Wykonawcy zleceniach i szkicach odnowieniowych. Rozmieszczenie gatunków domieszkowych na uprawie zostanie oznaczone w terenie przez Zamawiającego,
- materiał sadzeniowy zapewnia Zamawiający
- informacja o sposobie przygotowania gleby do sadzenia zawarta jest w Tabeli parametrów.

Procedura odbioru:

- odbiór prac nastąpi poprzez dokonanie weryfikacji wykonania zgodności sadzenia z opisem czynności i zleceniem oraz pomiar powierzchni, na której wprowadzono poszczególne rodzaje sadzonek (np. przy pomocy: dalmierza, taśmy mierniczej, GPS, itp). Ilość sadzonek zostanie określona na podstawie zmierzonej powierzchni, na której wprowadzono poszczególne rodzaje sadzonek i więźby ich wprowadzenia. Powierzchnia wprowadzonych poszczególnych gatunków na uprawie powinna być zredukowana o istniejące w wydzieleniu takie elementy jak: drogi, kępy drzewostanu nie objęte sadzeniem, bagna itp. Pomiar więźby zostanie dokonany na reprezentatywnych powierzchniach próbnych obejmujących min. 5% powierzchni każdego gatunku. Oznaczenie powierzchni próbnych – na żądanie stron. Dopuszcza się tolerancję +/- 10% w wykonaniu w stosunku do więźby podanej w zleceniu (nie dotyczy sytuacji, w których nieregularność wynika z braku możliwości jej utrzymania z przyczyn obiektywnych np. lokalizacja pni, lokalne zabagnienia itp.). Wyjątek od tej zasady stanowią sadzonki wprowadzane jednostkowo i grupowo, które zostaną policzone posztucznie.

  (rozliczenie z dokładnością do dwóch miejsc po przecinku)

Nr	***Kod czynności do rozliczenia***	***Kod czynn. / materiału do wyceny***	***Opis kodu czynności***	***Jednostka miary czynn. rozl.***
108	SADZ-W+D	SADZ-W+D	Sadzenie wielolatek drzewek ukorzenionych w dołki, wraz z wykopaniem dołków	TSZT
109	SADZ-W	SADZ-W	Sadzenie wielolatek drzewek ukorzenionych w dołki uprzednio wykonane	TSZT
110	SADZ-WUD	SADZ-WUD	Sadzenie wielolatek w dołki uprzednio wykonane	TSZT

Standard technologii prac obejmuje:

załadunek sadzonek do pojemników z zabezpieczeniem korzeni przed wysychaniem,
doniesienie sadzonek do miejsca sadzenia,
wykonanie dołka szpadlem, motyką , siekieromotyką itp. (dotyczy czynności SADZ-W+D),
sadzenie w dołki lub w uprzednio wykonane dołki,
ubicie gleby wokół sadzonek.

Uwagi:

- dołek powinien mieć odpowiednią wielkość, by przy sadzeniu nie zawijał się system korzeniowy, korzenie umieszczone w dołku powinny być proste i swobodnie spadać do dna dołka,

- sadzonki należy umieścić w dołku pionowo w jego centralnej części; nie można przykładać sadzonki do ściany dołka, przykrywać ziemią do wysokości 2-3 cm ponad szyję korzeniową gatunki liściaste oraz do poziomu w jakim rosły na szkółce gatunki iglaste,
- po właściwym umieszczeniu sadzonki, korzenie należy stopniowo zasypywać glebą mineralną,
- glebę wokół sadzonek należy udeptać nie pozostawiając zagłębień,
- więźba i rozmieszczenie sadzonek wprowadzanych na uprawy leśne zostaną określone w przekazanych Wykonawcy zleceniach i szkicach odnowieniowych. Rozmieszczenie gatunków domieszkowych na uprawie zostanie oznaczone w terenie przez Zamawiającego.

Procedura odbioru:

- odbiór prac nastąpi poprzez dokonanie weryfikacji wykonania zgodności sadzenia z opisem czynności i zleceniem oraz pomiar powierzchni, na której wprowadzono poszczególne rodzaje sadzonek (np. przy pomocy: dalmierza, taśmy mierniczej, GPS, itp). Ilość sadzonek zostanie określona na podstawie zmierzonej powierzchni, na której wprowadzono poszczególne rodzaje sadzonek i więźby ich wprowadzenia. Powierzchnia wprowadzonych poszczególnych gatunków na uprawie powinna być zredukowana o istniejące w wydzieleniu takie elementy jak: drogi, kępy drzewostanu nie objęte sadzeniem, bagna itp. Pomiar więźby zostanie dokonany na reprezentatywnych powierzchniach próbnych obejmujących min. 5% powierzchni każdego gatunku. Oznaczenie powierzchni próbnych – na żądanie stron. Dopuszcza się tolerancję +/- 10% w wykonaniu w stosunku do więźby podanej w zleceniu (nie dotyczy sytuacji, w których nieregularność wynika z braku możliwości jej utrzymania z przyczyn obiektywnych np. lokalizacja pni, lokalne zabagnienia itp.). Wyjątek od tej zasady stanowią sadzonki wprowadzane jednostkowo i grupowo, które zostaną policzone posztucznie.

(rozliczenie z dokładnością do dwóch miejsc po przecinku)

17. Dowóz sadzonek

Nr	*Kod czynności do rozliczenia*	*Kod czynn. / materiału do wyceny*	*Opis kodu czynności*	*Jednostka miary czynn. rozl.*
111	DOW-SADZ	DOW-SADZ ZAŁ-1IL ZAŁ-1LL ZAŁ-2IL	Dowóz sadzonek	TSZT

Nr	*Kod czynności do rozliczenia*	*Kod czynn. / materiału do wyceny*	*Opis kodu czynności*	*Jednostka miary czynn. rozl.*
		ZAŁ-2LL ZAŁ-4IL ZAŁ-4LL ZAŁ-WIEL ZAŁ-1IP ZAŁ-1LP ZAŁ-2IP ZAŁ-2LP DOŁ-1I DOŁ-1L DOŁ-2I DOŁ-2L DOŁ-4I DOŁ-4L DOŁ-WIEL		

Standard technologii prac obejmuje:

dostarczenie sadzonek ze szkółki leśnej, dołów zbiorczych lub miejsca składowania do miejsca sadzenia, na maksymalną odległość zawartą w Tabeli parametrów oraz zabezpieczenie ich systemów korzeniowych przed wysychaniem w czasie przemieszczania,
rozładunek oraz w razie potrzeby dołowanie i podlewanie,
przykrycie dołów żerdziami i gałęziami,
zwrot pustych kontenerów, kaset, skrzynek, opakowań lub innych pojemników po sadzonkach do miejsca załadunku sadzonek.
Uwagi:

- dołowanie jest czynnością mającą na celu zabezpieczenie systemów korzeniowych sadzonek (z odkrytym systemem korzeniowym) przed przesychaniem poprzez przykrycie korzeni glebą w uprzednio przygotowanych dołkach oraz przygotowanie gałęzi (cetyny) lub mat i żerdzi oraz przykrycie nimi dołów. W przypadku konieczności dołowania dostarczonych sadzonek w miejscu sadzenia (powierzchnia robocza), stosowna

informacja zamieszczona została w załączniku do SWZ pt. Szczegółowy rozmiar prac według grup czynności, czynności i lokalizacji.

Procedura odbioru:

- odbiór prac nastąpi poprzez zweryfikowanie prawidłowości ich wykonania z opisem czynności i zleceniem oraz poprzez policzenie ilości.
  (rozliczenie z dokładnością do dwóch miejsc po przecinku)

18. Siew

Nr	*Kod czynności do rozliczenia*	*Kod czynn. / materiału do wyceny*	*Opis kodu czynności*	*Jednostka miary czynn. rozl.*
112	SIEW-RCP	SIEW-RCP GODZ-RCP	Siew ciągły, przerywany lub kupkowy	KMTR

Standard technologii prac obejmuje:

dowóz na powierzchnię nasion i zaprawy,
zaprawianie i doniesienie nasion,
ustawienie siewnika ręcznego pod nadzorem pracownika Zamawiającego,
wykonanie rowków siewnych, ręczne uprzątnięcie (grabienie) rzędów z pozostałości drzewnych (drobne gałązki) w miejscu siewu na szerokość ok 10 cm pasa,
siew siewnikiem ręcznym w zależności od potrzeb siew ciągły, przerywany lub kupkowy na pasach,
bieżąca kontrola wylotu nasion z siewnika (czynność wykonywana podczas siewu).

Uwagi:

- czynność GODZ-RCP przeznaczona jest w wycenie na koszty transportowe; odległość transportu nasion i zaprawy zawarta jest w Tabeli parametrów.

Procedura odbioru:

- odbiór prac nastąpi poprzez zweryfikowanie prawidłowości ich wykonania z opisem czynności i zleceniem oraz określeniem długości pasów na podstawie pomiaru powierzchni wykonanego zabiegu oraz średniej odległości pomiędzy pasami (np. przy pomocy: dalmierza, taśmy mierniczej, GPS, itp).

(rozliczenie z dokładnością do dwóch miejsc po przecinku)

Nr	*Kod czynności do rozliczenia*	*Kod czynn. / materiału do wyceny*	*Opis kodu czynności*	*Jednostka miary czynn. rozl.*
113	SIEW-KDB	SIEW-KDB	Siew kupkowy dębu	KMTR

Standard technologii prac obejmuje:

dowóz na powierzchnię zaprawionych nasion,
ręczny siew pod motykę po 2 żołędzie w odległości zawartej w Tabeli parametrów w dnie przygotowanej bruzdy na głębokość nie większą niż 5-7 cm,
przysypanie żołędzi ziemią z bruzdy i udeptanie ziemi nie pozostawiając zagłębienia.
Uwagi:

- odległość transportu nasion zawarta jest w Tabeli parametrów.

Procedura odbioru:

- odbiór prac nastąpi poprzez zweryfikowanie prawidłowości ich wykonania z opisem czynności i zleceniem oraz określeniem długości bruzd na podstawie pomiaru powierzchni wykonanego zabiegu oraz średniej odległości pomiędzy bruzdami (np. przy pomocy: dalmierza, taśmy mierniczej, GPS, itp).

(rozliczenie z dokładnością do dwóch miejsc po przecinku)

Nr	*Kod czynności do rozliczenia*	*Kod czynn. / materiału do wyceny*	*Opis kodu czynności*	*Jednostka miary czynn. rozl.*
114	ORKA-SOB	WYK-PASCZ, WYK-PA5CZ, GODZ-SOB	Wysiew nasion siewnikiem Sobańskiego wraz z wyoraniem bruzd	KMTR

Standard technologii prac obejmuje:

ustawienie siewnika Sobańskiego pod nadzorem pracownika Zamawiającego,
siew siewnikiem Sobańskiego podczas orki bruzd,
bieżąca kontrola wylotu nasion z siewnika (czynność wykonywana podczas siewu),
dostarczenie nasion z magazynu na powierzchnię roboczą, donoszenie i uzupełnianie nasion w siewniku.

Uwagi:

- odległość pomiędzy środkami bruzd, zawarta jest w Tabeli parametrów. Bruzdy powinny być możliwie płytkie i odsłaniać warstwę gleby mineralnej nie głębiej niż do około 5 cm. Orka co do zasady ma umożliwiać tylko usuwanie wierzchniej, zadarnionej lub pokrytej nierozłożoną ściółką warstwy gleby, a w uzasadnionych przypadkach (po uzgodnieniu z Zamawiającym i ujęciu w zleceniu) ww. parametr głębokości może być większy,
- szczegółowe wskazanie kierunku przebiegu bruzd, pasów przekazuje Zamawiający podczas wprowadzenia Wykonawcy na powierzchnię,
- czynność GODZ-SOB przeznaczona jest do wyceny kosztów transportu nasion i obsługi siewnika.

Procedura odbioru:

Odbiór prac nastąpi poprzez zweryfikowanie prawidłowości ich wykonania z opisem czynności i zleceniem i określeniem długości bruzd na podstawie pomiaru powierzchni wykonanego zabiegu oraz średniej odległości między pasami (np. przy pomocy: dalmierza, taśmy mierniczej, GPS itp.). sprawdzenie szerokości bruzd i pasów zostanie wykonane wyrywkowo miarą prostopadle do osi bruzdy lub pasa sprawdzenie głębokości bruzd zostanie wykonane wyrywkowo miarą prostopadle do dna bruzdy, na jednej z jej ścianek bocznych.

(rozliczenie z dokładnością do dwóch miejsc po przecinku)

Nr	***Kod czynności do rozliczenia***	***Kod czynn. / materiału do wyceny***	***Opis kodu czynności***	***Jednostka miary czynn. rozl.***
115	SIEW-ME	SIEW-ME	Siew nasion So w uprawach przy użyciu siewnika z pługiem LPZ	KMTR

Standard technologii prac obejmuje:

doniesienie nasion w miejsce wykonywania orki,
załadunek nasion do siewnika ,
siew siewnikiem równocześnie z orką bruzd,
obsługa siewnika podczas siewu na powierzchni odnowieniowej,
uzupełnienie zasobnika na nasiona przed rozpoczęciem orki oraz kontrolę i uzupełnienie zasobnika w trakcie pracy,

Uwagi:

- odległość pomiędzy środkami bruzd zawarta jest w Tabeli parametrów,

Procedura odbioru:

- odbiór prac nastąpi poprzez zweryfikowanie prawidłowości wykonania orki i siewu z opisem czynności i zleceniem i określeniem długości obsianych bruzd na podstawie pomiaru powierzchni wykonanego zabiegu oraz średniej odległości pomiędzy bruzdami (np. przy pomocy: dalmierza, taśmy mierniczej, GPS, itp).

(rozliczenie z dokładnością do dwóch miejsc po przecinku)

19. Pielęgnowanie lasu

Nr	*Kod czynności do rozliczenia*	*Kod czynn. / materiału do wyceny*	*Opis kodu czynności*	*Jednostka miary czynn. rozl.*
116	PODK DOR	PODK<4DOR, PODK<6DOR, PODK4-6DO	Podkrzesywanie drzew dorodnych	TSZT

Standard technologii prac obejmuje:

usunięcie gałęzi z odziomkowej części drzew dorodnych dębów, buka, jesionu, świerka, sosny, modrzewia lub daglezji,

Procedura odbioru:

- odbiór prac nastąpi poprzez zweryfikowanie prawidłowości ich wykonania z opisem czynności i zleceniem oraz określenie ilości podkrzesanych drzew poprzez ich policzenie na powierzchniach próbnych nie mniejszych niż 2 ary na każdy rozpoczęty HA i odniesienie tej ilości do całej powierzchni, na której wykonywano podkrzesywanie. Oznaczenie powierzchni próbnych – na żądanie stron. Dopuszcza się tolerancję +/- 10% w ilości podkrzesanych drzew w stosunku do ilości podanej w zleceniu (nie dotyczy sytuacji, w których różnica ilości wynika z braku możliwości wykonania z przyczyn obiektywnych np. brak drzew dorodnych).

(rozliczenie z dokładnością do dwóch miejsc po przecinku)

Nr	*Kod czynności do rozliczenia*	*Kod czynn. / materiału do wyceny*	*Opis kodu czynności*	*Jednostka miary czynn. rozl.*
117	PODK-TOP	PODK-3TOP, PODK-5TOP, PODK-8TOP, PODK>8TOP	Podkrzesywanie i formowanie drzewek topoli	TSZT

Standard technologii prac obejmuje:

usunięcie zbędnych odgałęzień,
zabezpieczenie przed infekcją preparatami miejsc po odciętych gałęziach,
wyniesienie gałęzi.
Procedura odbioru:

- odbiór prac nastąpi poprzez zweryfikowanie prawidłowości ich wykonania z opisem czynności i zleceniem oraz określenie ilości podkrzesanych drzew poprzez ich policzenie na powierzchniach próbnych nie mniejszych niż 2 ary na każdy rozpoczęty HA i odniesienie tej ilości do całej powierzchni, na której wykonywano podkrzesywanie. Oznaczenie powierzchni próbnych – na żądanie stron. Dopuszcza się tolerancję +/- 10% w ilości podkrzesanych drzew w stosunku do ilości podanej w zleceniu (nie dotyczy sytuacji, w których różnica ilości wynika z braku możliwości wykonania z przyczyn obiektywnych np. brak drzew).

(rozliczenie z dokładnością do dwóch miejsc po przecinku)

Nr	***Kod czynności do rozliczenia***	***Kod czynn. / materiału do wyceny***	***Opis kodu czynności***	***Jednostka miary czynn. rozl.***
118	PIEL-C	PIEL-C	Pielęgnowanie międzyrzędów (przejazdy co drugi rząd)	HA
119	PIEL-CKR	PIEL-CKR	Pielęgnowanie międzyrzędów (przejazdy każdym rzędem)	HA

Standard technologii prac obejmuje:

pielęgnowanie międzyrzędów poprzez przejazd co drugi rząd lub przejazd każdym rzędem z agregowanym urządzeniem,
Procedura odbioru:

Odbiór prac nastąpi poprzez zweryfikowanie prawidłowości ich wykonania z opisem czynności i zleceniem oraz ustalenie powierzchni wykonanego zabiegu dla:

- całych wydzieleń - przyjmuje się wartości z opisu taksacyjnego lub LMN z ewentualnym pomniejszeniem o istniejące w wydzieleniu elementy nie objęte zabiegiem takie jak: kępy drzewostanu, bagna itp.,
- fragmentów wydzieleń – dokonuje się pomiarów powierzchni.

(rozliczenie z dokładnością do dwóch miejsc po przecinku)

Nr	*Kod czynności do rozliczenia*	*Kod czynn. / materiału do wyceny*	*Opis kodu czynności*	*Jednostka miary czynn. rozl.*
120	MOT-PAS	MOT-PAS	Zniszczenie chwastów (zmotyczenie) wokół sadzonek na pasach	KMTR
121	MOT-TAL	MOT-TAL	Zniszczenie chwastów (zmotyczenie) wokół sadzonek na talerzach	TSZT
122	MOT-PLANT	MOT-PLANT	Zmotyczenie pokrywy wokół drzewek (plantacje)	TSZT

Standard technologii prac obejmuje:

usunięcie utrudniającej wzrost i rozwój wprowadzonych na uprawę drzewek roślinności zielnej, krzewów, krzewinek oraz zbędnych odrośli i nalotów drzew leśnych. Zabieg będzie wykonywany poprzez motyczenie (spulchnienie gleby za pomocą motyki wokół sadzonki w promieniu minimum 20 cm, usunięcie chwastów wraz z korzeniami i złożenie ich na międzyrzędziu lub poza obrysem talerza).

Uwagi:

- wprowadzone na uprawę drzewka w trakcie zabiegu muszą zostać odsłonięte, a zbędna roślinność odsunięta na odległość wykluczającą przykrycie sadzonek.

Procedura odbioru:

- dla prac, gdzie jednostką rozliczeniową jest kilometr [KMTR] odbiór prac nastąpi poprzez zweryfikowanie prawidłowości ich wykonania z opisem czynności i zleceniem oraz określenie długości pasów, na których usunięto chwasty wokół sadzonek na podstawie pomiaru powierzchni wykonanego zabiegu oraz średniej odległości pomiędzy pasami (np. przy pomocy: dalmierza, taśmy mierniczej, GPS, itp).

(rozliczenie z dokładnością do dwóch miejsc po przecinku)

- dla prac, gdzie jednostką rozliczeniową jest 1000 sztuk [TSZT] odbiór prac nastąpi poprzez zweryfikowanie prawidłowości ich wykonania z opisem czynności i zleceniem oraz:
    - określenie ilości talerzy, na których usunięto chwasty wokół sadzonek, poprzez ich policzenie na reprezentatywnych powierzchniach próbnych wynoszących 2 ary na każdy rozpoczęty HA i odniesienie tej ilości do całej powierzchni zabiegu. Oznaczenie powierzchni próbnych – na żądanie stron. Dopuszcza się tolerancję +/- 10% w ilości pielęgnowanych sadzonek na talerzach w stosunku do ilości podanej w zleceniu.
    - określenie ilości drzewek na plantacji, wokół których usunięto chwasty, poprzez ich policzenie na powierzchniach próbnych wynoszących 2 ary na

każdy rozpoczęty HA i odniesienie tej ilości do całej powierzchni zabiegu. Dopuszcza się tolerancję +/- 10% w ilości drzewek w stosunku do ilości podanej w zleceniu.

- przyjęta do wyliczeń powierzchnia faktycznie wykonanego zabiegu (nie jest wymagana zgodność z powierzchnią wg planu urządzania lasu), powinna być zredukowana o istniejące w wydzieleniu takie elementy jak: drogi, kępy drzewostanu nie objęte zabiegiem, bagna, itp.

(rozliczenie z dokładnością do dwóch miejsc po przecinku)

Nr	***Kod czynności do rozliczenia***	***Kod czynn. / materiału do wyceny***	***Opis kodu czynności***	***Jednostka miary czynn. rozl.***
123	KOSZ UA	KOSZ UA	Wykaszanie chwastów w uprawach i usuwanie zbędnych nalotów – stopień trudności I i II	HA
124	KOSZ UB	KOSZ UB	Wykaszanie chwastów w uprawach i usuwanie zbędnych nalotów – stopień trudności III i IV	HA
125	KOSZ UC	KOSZ UC	Wykaszanie chwastów w uprawach i usuwanie zbędnych nalotów – stopień trudności V i VI	HA

Standard technologii prac obejmuje:

usunięcie utrudniającej wzrost i rozwój wprowadzonych na uprawę drzewek roślinności zielnej, krzewów, krzewinek oraz zbędnych odrośli i nalotów drzew leśnych. Zabieg będzie wykonywany poprzez wykaszanie przy użyciu narzędzi ręcznych lub z użyciem wykaszarki (kosy mechanicznej).

Uwagi:

- Czynność rozliczeniowa dla zabiegu zostanie ustalona przed wystawieniem zlecenia dla określonych lokalizacji wg następującego podziału:

Lp.	Wyszczególnienie	Przykłady uciążliwych gatunków roślin	Czynność rozliczeniowa przy pokryciu powierzchni uciążliwymi gatunkami roślin	
			25% do 50%	powyżej 50%
1	2	3	4	5
1	Uciążliwe rośliny zielne	trzcinnik leśny, pozostałe trawy, pokrzywa, chmiel, nawłoć,	KOSZ UA	KOSZ UA

		orlica i inne paprocie		
2	Niepożądane naloty drzew i krzewów, odrośla	brzoza, osika, grab, żarnowiec, czeremcha amerykańska	KOSZ UA	KOSZ UB
3	Uciążliwe gatunki pokrywy gleby (kolczaste i cierniste)	robinia akacjowa, tarnina, jeżyna, malina, róża	KOSZ UB	KOSZ UC
4	Czynność rozliczeniowa przy łącznym pokryciu uciążliwą roślinnością	w przypadku wystąpienia gatunków wymienionych w wierszu Lp. 1 i Lp. 2	KOSZ UA	KOSZ UB
		w przypadku wystąpienia gatunków wymienionych w wierszu Lp. 1 i Lp. 3	KOSZ UB	KOSZ UB
		w przypadku wystąpienia gatunków wymienionych w wierszu Lp. 2 i Lp. 3	KOSZ UB	KOSZ UC
		w przypadku wystąpienia gatunków wymienionych w wierszu Lp. 1, Lp. 2 i Lp. 3	KOSZ UB	KOSZ UC

- do osobnego potraktowania grupy roślin przy ustalaniu czynności rozliczeniowej w ww. tabeli wymagany jest ich min. 10% udział na powierzchni uprawy (lub jej części) podlegającej wykoszeniu,
- wprowadzone na uprawę drzewka w trakcie zabiegu muszą zostać odsłonięte, a zbędna roślinność odsunięta na odległość wykluczającą przykrycie sadzonek,

Procedura odbioru:

Odbiór prac nastąpi poprzez zweryfikowanie prawidłowości ich wykonania z opisem czynności i zleceniem oraz ustalenie powierzchni wykonanego zabiegu dla:

- całych wydzieleń - przyjmuje się wartości z opisu taksacyjnego lub LMN z ewentualnym pomniejszeniem o istniejące w wydzieleniu elementy nie objęte zabiegiem takie jak: kępy drzewostanu, bagna itp.,
- fragmentów wydzieleń – dokonuje się pomiarów powierzchni.

(rozliczenie z dokładnością do dwóch miejsc po przecinku)

Nr	***Kod czynności do rozliczenia***	***Kod czynn. / materiału do wyceny***	***Opis kodu czynności***	***Jednostka miary czynn. rozl.***
126	OPR-CHWAS	OPR-CHWAS GODZ CHW	Chemiczne niszczenie chwastów opryskiwaczem ręcznym	HA

Standard technologii prac obejmuje:

przygotowanie roztworu wraz z dostarczeniem go na powierzchnię roboczą,
napełnienie opryskiwacza,

przejście do miejsca wykonania zabiegu,
wykonanie oprysku,
powrót do miejsca napełniania roztworem.
Uwagi:

- zabieg będzie wykonywany poprzez niszczenie chwastów środkiem ochrony roślin za pomocą opryskiwacza ręcznego lub mazacza,
- drzewka będące składnikiem uprawy nie mogą zostać opryskane,
- Odległość od miejsca odbioru środka chemicznego, miejsca zwrotu opakowań po środku chemicznym , i punktu poboru wody zawarta jest w Tabeli parametrów.
- czynność GODZ CHW przeznaczona jest w wycenie na koszty transportowe.

Procedura odbioru:

Odbiór prac nastąpi poprzez zweryfikowanie prawidłowości ich wykonania z opisem czynności i zleceniem oraz ustalenie powierzchni wykonanego zabiegu dla:

- całych wydzieleń - przyjmuje się wartości z opisu taksacyjnego lub LMN z ewentualnym pomniejszeniem o istniejące w wydzieleniu elementy nie objęte zabiegiem takie jak: kępy drzewostanu, bagna itp.,
- fragmentów wydzieleń – dokonuje się pomiarów powierzchni.

(rozliczenie z dokładnością do dwóch miejsc po przecinku)

Nr	***Kod czynności do rozliczenia***	***Kod czynn. / materiału do wyceny***	***Opis kodu czynności***	***Jednostka miary czynn. rozl.***
127	WYDEPT	WYDEPT	Wydeptywanie chwastów wokół sadzonek	HA

Standard technologii prac obejmuje:

odsłonięcie wprowadzonych na uprawę drzewek z roślinności zielnej, poprzez jej przygniecenie do ziemi.
Procedura odbioru:

Odbiór prac nastąpi poprzez zweryfikowanie prawidłowości ich wykonania z opisem czynności i zleceniem oraz ustalenie powierzchni wykonanego zabiegu dla:

- całych wydzieleń - przyjmuje się wartości z opisu taksacyjnego lub LMN z ewentualnym pomniejszeniem o istniejące w wydzieleniu elementy nie objęte zabiegiem takie jak: kępy drzewostanu, bagna itp.,
- fragmentów wydzieleń – dokonuje się pomiarów powierzchni.

(rozliczenie z dokładnością do dwóch miejsc po przecinku)

Nr	*Kod czynności do rozliczenia*	*Kod czynn. / materiału do wyceny*	*Opis kodu czynności*	*Jednostka miary czynn. rozl.*
128	CW-W	CZ<05S<40, CZ>05S<40, CZ>30S<40, CZ>50S<40, CZ>75S<40, CZ<05S>41, CZ>05S>41, CZ>30S>41, CZ>50S>41, CZ>75S>41, CW<05D<40, CW>05D<40, CW>30D<40, CW>50D<40, CW>75D<40, CW<05D>41, CW>05D>41, CW>30D>41, CW>50D>41, CW>75D>41	Czyszczenia wczesne	HA

Standard technologii prac obejmuje:

usunięcie niepożądanych domieszek, wadliwych przerostów i przedrostów, drzewek chorych oraz przerzedzanie przegęszczonych partii siewów i samosiewów za pomocą np. siekiery, tasaka, pilarki itp. poprzez wycinanie, ogławianie, obrączkowanie, przycinanie itp., z pozostawieniem wyciętych drzewek w miejscu ścięcia w taki sposób, aby odsłonić drzewka pozostawione do dalszej hodowli.

Uwagi:

- zabieg należy wykonać zgodnie ze wskazówkami Zamawiającego przekazanymi w zleceniu oraz zgodnie z instruktażem przeprowadzonym w trakcie wprowadzania Wykonawcy na pozycję,

Procedura odbioru:

Odbiór prac nastąpi poprzez zweryfikowanie prawidłowości ich wykonania z opisem czynności i zleceniem oraz ustalenie powierzchni wykonanego zabiegu dla:

- całych wydzieleń - przyjmuje się wartości z opisu taksacyjnego lub LMN z ewentualnym pomniejszeniem o istniejące w wydzieleniu elementy nie objęte zabiegiem takie jak: kępy drzewostanu, bagna itp.,
- fragmentów wydzieleń – dokonuje się pomiarów powierzchni.

(rozliczenie z dokładnością do dwóch miejsc po przecinku)

Nr	*Kod czynności do rozliczenia*	*Kod czynn. / materiału do wyceny*	*Opis kodu czynności*	*Jednostka miary czynn. rozl.*
129	PODK-FORM	PODK-FORM	Podkrzesywanie i formowanie drzewek na uprawach	TSZT
130	PRZYC-DB	PRZYC-DB	Przycinanie Db na bezpieńkę	TSZT
131	FORM-ZAD	FORM-ZAD	Pielęgnowanie drzewek w zadrzewieniach	TSZT

Standard technologii prac obejmuje:

poprawianie formy drzew u gatunków liściastych, zwłaszcza u dębu i buka polegające na nadaniu koronie formy stożka lub walca, usunięciu zbędnych rozgałęzień i rozwidleń, skróceniu nadmiernie wydłużonych pędów bocznych,
likwidacja tzw. „dwójek" „trójek"- form wielopniowych powstających często na skutek gęstego siewu,
lub
przycięcie dębu na bezpieńkę (cięcie tuż przy szyi korzeniowej – 2-3 cm nad ziemią) przy pomocy np. sekatora lub sierpaka,
lub
formowanie koron, usuwanie zbędnych odgałęzień, zabezpieczenie preparatami przed infekcją, zebranie i usunięcie ściętych gałęzi oraz zmotyczenie powierzchni wokół drzewek, wiązanie drzewek.

Procedura odbioru:

- odbiór prac nastąpi poprzez zweryfikowanie prawidłowości ich wykonania z opisem czynności i zleceniem oraz określenie ilości podkrzesywanych, formowanych lub przyciętych na bezpieńkę drzewek na powierzchniach próbnych wynoszących 2 ary na każdy rozpoczęty HA i odniesienie tej ilości do całej powierzchni zabiegu. Dopuszcza się tolerancję +/- 10% w ilości drzewek w stosunku do ilości podanej w zleceniu.

(rozliczenie z dokładnością do dwóch miejsc po przecinku)

Nr	*Kod czynności do rozliczenia*	*Kod czynn. / materiału do wyceny*	*Opis kodu czynności*	*Jednostka miary czynn. rozl.*
132	CP-W	CZ<05S<40, CZ>05S<40, CZ>30S<40, CZ>50S<40, CZ>75S<40, CZ<05S>41, CZ>05S>41, CZ>30S>41, CZ>50S>41, CZ>75S>41, CP<05D<40, CP>05D<40, CP>30D<40, CP>50D<40, CP>75D<40, CP<05D>41, CP>05D>41, CP>30D>41, CP>50D>41, CP>75D>41	Czyszczenia późne	HA

Standard technologii prac obejmuje:

wycięcie, ogłowienie, przycinanie lub obrączkowanie drzewek (wadliwych, zbędnych domieszek, przerostów, rozpieraczy, chorych i opanowanych przez szkodniki) przy pomocy np. siekiery, tasaka lub pilarki itp., przerzedzanie nadmiernie zagęszczonych partii młodnika i pozostawienie wyciętych drzewek do naturalnego rozkładu, układając je po ścięciu na ziemi.

Uwagi:

- zabieg należy wykonać zgodnie ze wskazówkami Zamawiającego przekazanymi w zleceniu oraz zgodnie z instruktażem przeprowadzonym w trakcie wprowadzania Wykonawcy na pozycję,
- drzewa, krzewy usuwane w czasie czyszczeń późnych muszą zostać odsunięte z okolic drzewek rosnących w sposób zapewniający im swobodny wzrost i wykluczający ich uszkodzenie w wyniku działania czynników pogodowych,
- wykonawca zobowiązany jest do usunięcia wg wskazań wyciętych w czasie zabiegu drzewek oraz gałęzi z dróg, szlaków operacyjnych, rowów znajdujących się na powierzchni oraz w jej bezpośrednim sąsiedztwie i gruntów obcej własności,

- z uwagi na wykonywanie zabiegu czyszczeń późnych bez wcześniejszego oznaczenia drzewek do wycięcia, zabieg obejmuje usunięcie dodatkowo wskazanych drzewek do usunięcia podczas odbioru przez przedstawiciela Zamawiającego,
- jeżeli zostanie to wskazane w zleceniu, z drzew usuniętych w czasie zabiegu należy wyrobić surowiec drzewny zgodnie z postanowieniami DZIAŁU POZYSKANIE DREWNA.

Procedura odbioru:

Odbiór prac nastąpi poprzez zweryfikowanie prawidłowości ich wykonania z opisem czynności i zleceniem oraz ustalenie powierzchni wykonanego zabiegu dla:

- całych wydzieleń - przyjmuje się wartości z opisu taksacyjnego lub LMN z ewentualnym pomniejszeniem o istniejące w wydzieleniu elementy nie objęte zabiegiem takie jak: kępy drzewostanu, bagna itp.,
- fragmentów wydzieleń – dokonuje się pomiarów powierzchni.

(rozliczenie z dokładnością do dwóch miejsc po przecinku)

20. Ochrona przed zwierzyną

Nr	*Kod czynności do rozliczenia*	*Kod czynn. / materiału do wyceny*	*Opis kodu czynności*	*Jednostka miary czynn. rozl.*
133	ZAB-REPEL	ZAB-REPEL GODZ REP	Zabezpieczenie upraw przed zwierzyną przy użyciu repelentów	HA

Standard technologii prac obejmuje:

odbiór wody i materiału (repelentu) z magazynu lub miejsca wskazanego przez Zamawiającego i dostarczenie na pozycję roboczą,
przygotowanie preparatu do nakładania na sadzonki (według instrukcji na etykiecie) oraz zabezpieczenie preparatem sadzonek So, pozostałych gatunków iglastych i gatunków liściastych na uprawie w sposób i w ilości zawartej w Tabeli parametrów
zdanie opakowań, niewykorzystanego preparatu do magazynu lub miejsca wskazanego przez Zamawiającego.

Uwagi:

- czynność GODZ REP przeznaczona jest w wycenie na koszty transportowe; odległość od miejsca odbioru środka ochrony roślin i miejsca zwrotu opakowań i niewykorzystanego środka oraz punktu poboru wody zawarta jest w Tabeli parametrów.

Procedura odbioru:

Odbiór prac nastąpi poprzez zweryfikowanie prawidłowości ich wykonania z opisem czynności i zleceniem oraz ustalenie powierzchni wykonanego zabiegu dla:

- całych wydzieleń - przyjmuje się wartości z opisu taksacyjnego lub LMN z ewentualnym pomniejszeniem o istniejące w wydzieleniu elementy nie objęte zabiegiem takie jak: kępy drzewostanu, bagna itp.,
- fragmentów wydzieleń – dokonuje się pomiarów powierzchni.

(rozliczenie z dokładnością do dwóch miejsc po przecinku)

Nr	*Kod czynności do rozliczenia*	*Kod czynn. / materiału do wyceny*	*Opis kodu czynności*	*Jednostka miary czynn. rozl.*
134	ZAB-UPAK	ZAB-UPAK	Zabezpieczenie upraw przed zwierzyną przez pakułowanie drzewek	TSZT

Standard technologii prac obejmuje:

założenie na pączek wierzchołkowy sadzonki pakuł lub wełny w sposób umożliwiający ich utrzymanie się przez sezon zimowo-wiosenny i zapewniający ochronę pączka wierzchołkowego. Zabezpieczone zostaną drzewka rosnące na uprawie gatunku, wskazanego w zleceniu wraz z określeniem ilości drzewek do zabezpieczenia.

Procedura odbioru:

Odbiór prac nastąpi poprzez:

- dokonanie weryfikacji zgodności wykonania zabezpieczenia drzewek z opisem czynności i zleceniem,
- ilość zabezpieczonych drzewek zostanie ustalona poprzez ich policzenie na gruncie posztucznie lub na reprezentatywnych powierzchniach próbnych wynoszących 2 ary na każdy rozpoczęty HA i odniesienie tej ilości do całej powierzchni zabiegu.

(rozliczenie z dokładnością do dwóch miejsc po przecinku)

Nr	*Kod czynności do rozliczenia*	*Kod czynn. / materiału do wyceny*	*Opis kodu czynności*	*Jednostka miary czynn. rozl.*
135	ZAB-MCHRN	ZAB-MCHRN GODZ SPA	Zabezpieczenie młodników przed spałowaniem przy użyciu repelentów	TSZT

Nr	*Kod czynności do rozliczenia*	*Kod czynn. / materiału do wyceny*	*Opis kodu czynności*	*Jednostka miary czynn. rozl.*
136	ZAB-MCHRG	ZAB-MCHRG GODZ SPA	Zabezpieczenie młodników przed spałowaniem przy użyciu repelentów w warunkach górskich	TSZT

Standard technologii prac obejmuje:

odbiór wody i materiału (repelentu) z magazynu lub miejsca wskazanego przez Zamawiającego i dostarczenie na powierzchnię roboczą,

przygotowanie preparatu do nakładania na drzewka (według instrukcji na etykiecie) oraz przygotowanie narzędzi do smarowania,

wybranie prawidłowo rozwiniętych drzew, w miarę możliwości równomiernie rozmieszczonych na powierzchni młodnika objętego zabiegiem i posmarowanie na nich dwóch odcinków strzałki, pomiędzy okółkami pozbawionymi igliwia, znajdujących się na wysokości do ok. 1,5 m,

oczyszczenie urządzeń,

zdanie opakowań i niewykorzystanego preparatu do wskazanego miejsca (magazynu).

Uwagi:

- czynności ZAB-MCHRN i ZAB-MCHRG wykonuje się również na uprawach w celu ochrony przed spałowaniem,
- odległość od miejsca odbioru środka ochrony roślin i miejsca zwrotu opakowań i niewykorzystanego środka oraz punktu poboru wody zawarta jest w Tabeli parametrów. czynność GODZ SPA przeznaczona jest w wycenie na koszty transportowe.

Procedura odbioru:

Odbiór prac nastąpi poprzez:

- dokonanie weryfikacji zgodności wykonania zabezpieczenia drzewek z opisem czynności i zleceniem,
- ilość zabezpieczonych drzewek zostanie ustalona poprzez ich policzenie na gruncie posztucznie lub na reprezentatywnych powierzchniach próbnych wynoszących 2 ary na każdy rozpoczęty HA i odniesienie tej ilości do całej powierzchni zabiegu.

(rozliczenie z dokładnością do dwóch miejsc po przecinku)

Nr	*Kod czynności do rozliczenia*	*Kod czynn. / materiału do wyceny*	*Opis kodu czynności*	*Jednostka miary czynn. rozl.*
137	ZAB-RYS	ZAB-RYS	Zabezpieczenie młodników przed spałowaniem przez rysakowanie	TSZT

Standard technologii prac obejmuje:

wybranie prawidłowo rozwiniętych drzew, w miarę możliwości równomiernie rozmieszczonych na powierzchni młodnika objętego zabiegiem,
nacięcie na nich kory do warstwy łyka pomiędzy okółkami pozbawionymi igliwia, znajdujących się na wysokości do ok. 1,5 m.
Uwagi:

- ilość okółków do zabezpieczenia zawarta jest w Tabeli parametrów,
- narzędzia używane do zabiegu (rysaki) muszą mieć ostrza ustawione prostopadle do osi pnia, w odległości około 0,5 – 0,7 cm (gęstość wykonania nacięć). Rana ma być cięta, a nie szarpana. Nacięcia należy wykonać na całym obwodzie zabezpieczonego międzyokółka.

Procedura odbioru:

Odbiór prac nastąpi poprzez:

- dokonanie weryfikacji zgodności wykonania zabezpieczenia drzewek z opisem czynności i zleceniem,
- ilość zabezpieczonych drzewek zostanie ustalona poprzez ich policzenie na gruncie posztucznie lub na reprezentatywnych powierzchniach próbnych wynoszących 2 ary na każdy rozpoczęty HA i odniesienie tej ilości do całej powierzchni zabiegu.

(rozliczenie z dokładnością do dwóch miejsc po przecinku)

Nr	*Kod czynności do rozliczenia*	*Kod czynn. / materiału do wyceny*	*Opis kodu czynności*	*Jednostka miary czynn. rozl.*
138	ZAB-OSLZG	ZAB-OSLZG GODZ OSŁ WYK PALIK	Zabezpieczanie sadzonek przed zgryzaniem osłonkami	TSZT
139	ZAB-OSŁON	ZAB-OSŁON GODZ OSŁ WYK PALIK	Zabezpieczanie drzewek przed spałowaniem osłonkami	TSZT

Standard technologii prac obejmuje:

przygotowanie osłonek i dostarczenie ich na pozycję roboczą,
rozniesienie osłonek na pozycji roboczej,
założenie osłonek na sadzonki i drzewka uwzględniając zastosowany model osłonki i zalecenia producenta,
wykonanie palików z twardego drewna liściastego lub iglastego o długości zawartej w Tabeli parametrów wraz z zaostrzeniem ich i dostarczeniem ich na pozycję roboczą - jeżeli typ użytej osłonki wymaga zastosowania palika,
zwrot niewykorzystanego materiału do magazynu .

Uwagi:

- czynność GODZ OSŁ przeznaczona jest w wycenie na koszty transportowe; długość palika oraz odległość dowozu osłonek i odległość zwiezienia niewykorzystanych materiałów zawarta jest w Tabeli parametrów.
- czynność WYK PALIK przeznaczona jest w wycenie na koszty wykonania palików.

Procedura odbioru:

Odbiór prac nastąpi poprzez:

- dokonanie weryfikacji zgodności wykonania zabezpieczenia drzewek z opisem czynności i zleceniem,
- ilość zabezpieczonych drzewek zostanie ustalona poprzez ich policzenie na gruncie posztucznie lub na reprezentatywnych powierzchniach próbnych wynoszących 2 ary na każdy rozpoczęty HA i odniesienie tej ilości do całej powierzchni zabiegu.

(rozliczenie z dokładnością do dwóch miejsc po przecinku)

Nr	***Kod czynności do rozliczenia***	***Kod czynn. / materiału do wyceny***	***Opis kodu czynności***	***Jednostka miary czynn. rozl.***
140	ZAB-OSŁZD	ZAB-OSŁZD GODZ ZOSŁ	Zdejmowanie osłonek z drzewek zabezpieczonych	TSZT

Standard technologii prac obejmuje:

zdejmowanie starych osłonek i pozbieranie opadłych,
wyniesienie z powierzchni,
dowóz do wskazanego miejsca (magazynu).

Uwagi:

- czynność GODZ ZOSŁ przeznaczona jest w wycenie na koszty transportowe; odległość zwiezienia zdjętych osłonek zawarta jest w Tabeli parametrów.

Procedura odbioru:

Odbiór prac nastąpi poprzez:

- dokonanie weryfikacji z opisem czynności i zleceniem zgodności zdjęcia zabezpieczenia z drzewek,
- ilość osłonek zdjętych z zabezpieczonych drzewek zostanie ustalona poprzez ich policzenie posztucznie

(rozliczenie z dokładnością do dwóch miejsc po przecinku)

Nr	***Kod czynności do rozliczenia***	***Kod czynn. / materiału do wyceny***	***Opis kodu czynności***	***Jednostka miary czynn. rozl.***
141	ZAB-UPAL	ZAB-UPAL3, ZAB-UPAL2, ZAB-UPAL1, GODZ UPAL, WYK PALIK	Zabezpieczenie drzewek przed zwierzyną palikami	TSZT

Standard technologii prac obejmuje:

wykonanie palików wraz z zaostrzeniem i dostarczeniem ich na pozycję roboczą,
doniesienie i rozniesienie palików na pozycji roboczej,
wbicie określonej w zleceniu ilości palików wokół sadzonek na uprawie, w sposób nie powodujący uszkodzeń systemu korzeniowego sadzonki,
zwrot niewykorzystanego materiału do magazynu.

Uwagi:

- informacje o drewnie do przerobu i gotowych palikach zawarte są w Tabeli parametrów,
- czynność GODZ UPAL przeznaczona jest w wycenie na koszty transportowe; odległość dowozu palików i odległość zwiezienia niewykorzystanych materiałów zawarta jest w Tabeli parametrów.
- czynność WYK PALIK przeznaczona jest w wycenie na koszty wykonania palików.

Procedura odbioru:

Odbiór prac nastąpi poprzez:

- dokonanie weryfikacji zgodności wykonania zabezpieczenia drzewek z opisem czynności i zleceniem,
- ilość zabezpieczonych drzewek zostanie ustalona poprzez ich policzenie na gruncie posztucznie lub na reprezentatywnych powierzchniach próbnych wynoszących 2 ary na każdy rozpoczęty HA i odniesienie tej ilości do całej powierzchni zabiegu.

(rozliczenie z dokładnością do dwóch miejsc po przecinku)

Nr	*Kod czynności do rozliczenia*	*Kod czynn. / materiału do wyceny*	*Opis kodu czynności*	*Jednostka miary czynn. rozl.*
142	ZAB SIAT	ZAB SIAT GODZ IZS SKOBLE (materiał)	Indywidualne zabezpieczanie siatką	TSZT

Standard technologii prac obejmuje:

- odbiór drewna przeznaczanego na słupki i siatki z magazynu,
- rozniesienie słupków i siatki na pozycji roboczej,
- wbicie słupków wokół drzewek w sposób nie powodujący uszkodzeń systemu korzeniowego drzewka w ilości zawartej w Tabeli parametrów,
- zamontowanie wokół słupków siatki przy użyciu skobli,
- zwrot niewykorzystanego materiału do magazynu.

Uwagi:

- Wykonawca zapewnia skoble ocynkowane i gwoździe ocynkowane w ilości i według wymagań technicznych zawartych w Tabeli parametrów, Zamawiający zapewnia siatkę i słupki
- czynność GODZ IZS przeznaczona jest w wycenie na koszty transportowe; odległość dowozu słupków i siatki oraz zwrotu niewykorzystanych materiałów do magazynu zawarta jest w Tabeli parametrów

Procedura odbioru:

Odbiór prac nastąpi poprzez:

- dokonanie weryfikacji zgodności wykonania zabezpieczenia drzewek z opisem czynności i zleceniem,
- ilość zabezpieczonych drzewek zostanie ustalona poprzez ich policzenie na gruncie (posztucznie).

(rozliczenie z dokładnością do dwóch miejsc po przecinku)

Nr	*Kod czynności do rozliczenia*	*Kod czynn. / materiału do wyceny*	*Opis kodu czynności*	*Jednostka miary czynn. rozl.*
143	GRODZ-SN	GRODZ-SN, GODZ SIAT, SKOBLE (materiał)	Grodzenie upraw przed zwierzyną siatką	HM

Nr	*Kod czynności do rozliczenia*	*Kod czynn. / materiału do wyceny*	*Opis kodu czynności*	*Jednostka miary czynn. rozl.*
		GWOŹDZIE(materiał)		
144	GRODZ-SG	GRODZ-SG, GODZ SIAG, SKOBLE (materiał), GWOŹDZIE(materiał)	Grodzenie upraw przed zwierzyną siatką w warunkach górskich	HM
145	GRODZ-SRN	GRODZ-SRN, GODZ RSIA, SKOBLE (materiał), GWOŹDZIE(materiał)	Grodzenie upraw przed zwierzyną siatką rozbiórkową	HM
146	GRODZ-SRG	GRODZ-SRG, GODZ RSIG, SKOBLE (materiał), GWOŹDZIE(materiał)	Grodzenie upraw przed zwierzyną siatką rozbiórkową w warunkach górskich	HM

Standard technologii prac obejmuje:

- dowóz materiałów (siatka grodzeniowa i słupki) na miejsce wykonania ogrodzenia z magazynu,
- przygotowanie powierzchni do montażu ogrodzenia poprzez usunięcie przeszkadzających w prawidłowym wykonaniu ogrodzenia krzewów, krzewinek i roślinności zielnej,
- zabezpieczenie wkopywanej części słupka przed zgnilizną,
- rozniesienie/rozwiezienie i wkopanie lub wbijanie słupków stroną zabezpieczoną,
- rozwinięcie, zawieszenie, napięcie i przymocowanie siatki do słupków i gruntu,
- zabezpieczenie słupków przed wychylaniem,
- w przypadku stosowania siatki rozbiórkowej do wykonania grodzenia należy wykonać jej drobne naprawy,
- zwiezienie niewykorzystanych materiałów w miejsce na terenie leśnictwa, w którym wykonywane jest grodzenie.

Uwagi:

- słupki narożne należy zabezpieczyć przed wychylaniem w minimum dwóch kierunkach,
- odległość między słupkami zawarta jest w Tabeli parametrów
- opis technologii wykonania słupków oraz szczegółowe opisy sposobu zabezpieczenia słupka przed zgnilizną, zabezpieczenia słupków przed wychylaniem i mocowania siatki na słupkach pośrednich zawarte są w Tabeli parametrów,
- jeżeli wbite słupki są stabilne można nie wykonywać ich podpór,
- rozwijanie siatki należy rozpoczynać od umocowania jej do słupa naciągowego lub narożnego Sposób umocowania siatki do pierwszego słupa naciągowego zawarty jest w tabeli parametrów. Końce drutów poziomych mocujemy do słupa za pomocą skobli. Rolki siatki łączymy poprzez zaplecenie drutów poziomych. Sposób umocowania siatki do gruntu zawarty jest w Tabeli parametrów.

- przed wychylaniem należy zabezpieczyć: słupki naciągowe (co ok. 50 m linii ogrodzenia), słupki na załamaniach przebiegu ogrodzenia,
- materiały zapewnia:
  - Zamawiający – siatka grodzeniowa, drewno (słupki, paliki),
  - Wykonawca - skoble ocynkowane i gwoździe ocynkowane : wymagania techniczne dla tych materiałów oraz ich ilość zawarte są w Tabeli parametrów
- przygotowanie słupków i palików zgodnie z wymaganiami Zamawiającego zostanie rozliczone odrębnie (godzinowo),
- czynności GODZ SIAT, GODZ SIAG, GODZ RSIA, GODZ RSIG przeznaczone są w wycenie na koszty transportowe wszystkich materiałów potrzebnych do grodzenia; odległość dowozu materiałów, które zapewnia Zamawiający, oraz zwiezienia niewykorzystanych materiałów zawarta jest w Tabeli parametrów.
- Zamawiający wymaga wykonanie 1-2 przełazów lub furtek na grodzenie. Furtki lub przełazy należy wykonać wg załączonych schematów.
- Wymiary na ww. schemacie są przykładowe. W przypadku wykonania furtki siatka w całości jest odczepiana. Wymagana wysokość grodzenia, głębokość wkopania słupków oraz wymiary słupków zawarte są w Tabeli parametrów.

Schemat wykonania przejść w uprawach grodzonych

Przekrój podłużny przejścia

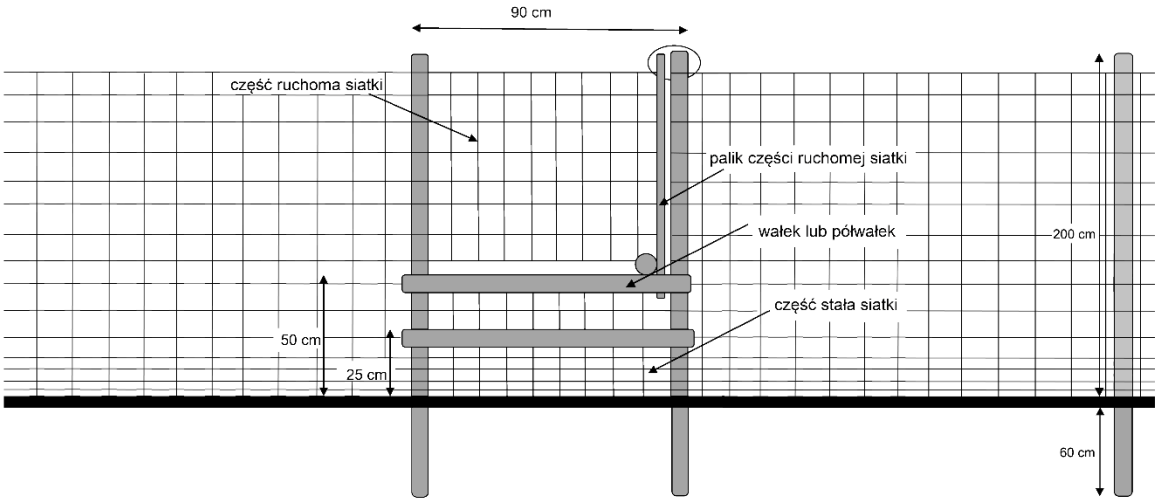

Podane wymiary +/- 10%

Przekrój poprzeczny przejścia

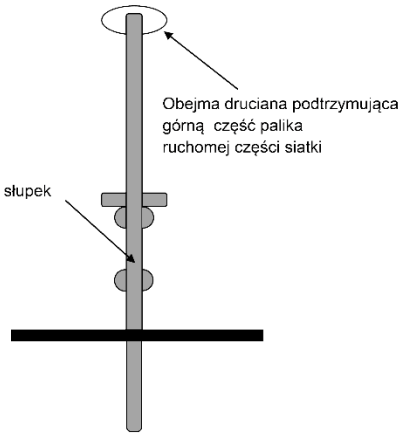

Widok z góry przejścia

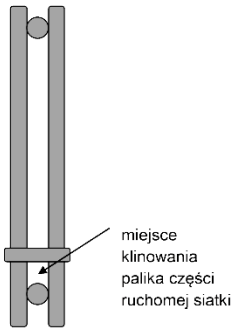

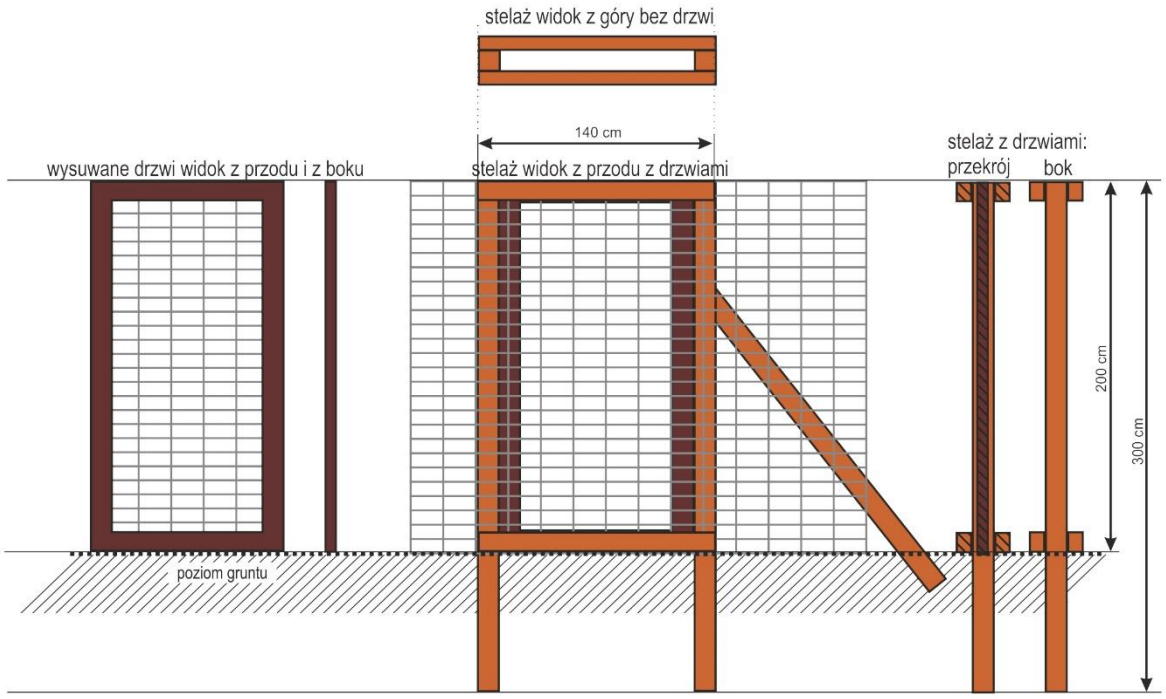

sposób otwierania

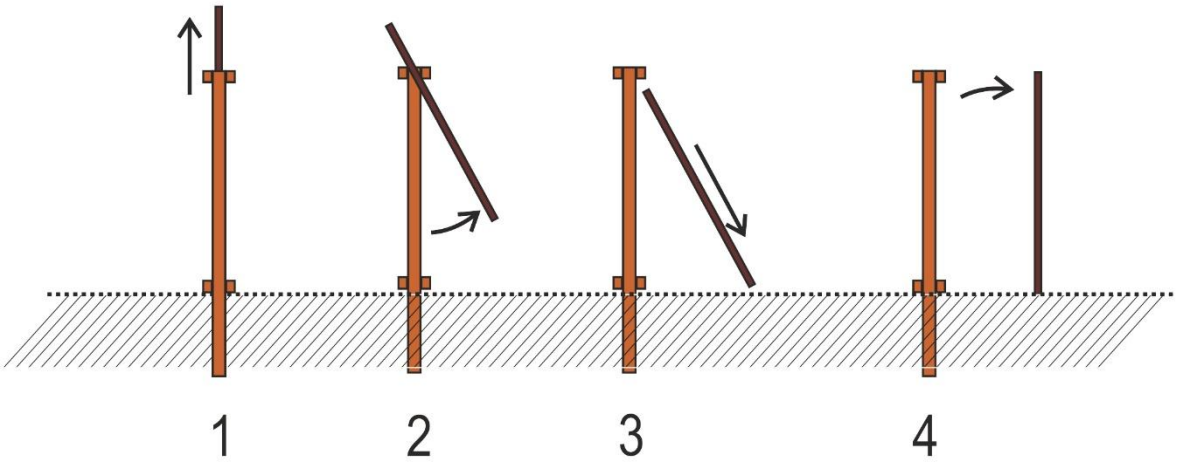

Procedura odbioru:

Odbiór prac nastąpi poprzez:

- zweryfikowanie prawidłowości ich wykonania z opisem czynności i Zleceniem,
- sprawdzeniu podlegać będzie w szczególności: ilość i rozmieszczenie słupków, naciąg i mocowanie siatki oraz jakość wykonania przełazów zgodnie z przyjętą technologią wykonania grodzenia,
- dokonanie pomiaru długości grodzenia (np. przy pomocy: dalmierza, taśmy mierniczej, GPS, itp).

(rozliczenie z dokładnością do dwóch miejsc po przecinku)

Nr	***Kod czynności do rozliczenia***	***Kod czynn. / materiału do wyceny***	***Opis kodu czynności***	***Jednostka miary czynn. rozl.***
147	GRODZ-ZUL	GRODZ-ZUL	Grodzenie upraw przed zwierzyną siatką z materiałów Wykonawcy	HM
148	GRODZGZUL	GRODZGZUL	Grodzenie upraw przed zwierzyną siatką w warunkach górskich z materiałów Wykonawcy	HM

Standard technologii prac obejmuje:

- dowóz materiałów na miejsce wykonania ogrodzenia,
- przygotowanie słupków,
- przygotowanie powierzchni do montażu ogrodzenia poprzez usunięcie przeszkadzających w prawidłowym wykonaniu ogrodzenia krzewów, krzewinek i roślinności zielnej,
- zabezpieczenie wkopywanej części słupka przed zgnilizną,
- rozniesienie/rozwiezienie i wkopanie lub wbijanie słupków stroną zabezpieczoną,
- rozwinięcie, zawieszenie, napięcie i przymocowanie siatki do słupków i gruntu,
- drobne naprawy siatki rozbiórkowej,
- zabezpieczenie słupków przed wychylaniem,
- uprzątniecie powierzchni z resztek niewykorzystanych materiałów .

Uwagi:

- słupki narożne należy zabezpieczyć przed wychylaniem w minimum dwóch kierunkach,
- odległość między słupkami zawarta jest w Tabeli parametrów
- szczegółowe opisy sposobu przygotowania słupków, zabezpieczenia słupka przed zgnilizną, zabezpieczenia słupków przed wychylaniem i mocowania siatki na słupkach pośrednich zawarte są w Tabeli parametrów,

- jeżeli wbite słupki są stabilne można nie wykonywać ich podpór,
- rozwijanie siatki należy rozpoczynać od umocowania jej do słupa naciągowego lub narożnego Sposób umocowania siatki do pierwszego słupa naciągowego zawarty jest w tabeli parametrów. Końce drutów poziomych mocujemy do słupa za pomocą skobli. Rolki siatki łączymy poprzez zaplecenie drutów poziomych. Sposób umocowania siatki do gruntu zawarty jest w Tabeli parametrów przed wychylaniem należy zabezpieczyć: słupki naciągowe (co ok. 50 m linii ogrodzenia), słupki na załamaniach przebiegu ogrodzenia,
- materiały (siatka grodzeniowa, słupki, paliki, skoble ocynkowane i gwoździe ocynkowane) zapewnia Wykonawca; wymagania techniczne dla tych materiałów oraz ich ilość zawarte są w Tabeli parametrów,
- dopuszcza się użycie siatki rozbiórkowej zakupionej wyłącznie u Zamawiającego; drobne naprawy siatki rozbiórkowej należy wykonać drutem o tych samych parametrach co siatka; wykaz udostępnionych do zakupu materiałów (siatka rozbiórkowa, drewno) stanowi załącznik do SWZ,
- Zamawiający wymaga wykonanie 1-2 przełazów lub furtek na grodzenie. Furtki lub przełazy należy wykonać wg załączonych schematów.
- Wymiary na ww. schemacie są przykładowe. W przypadku wykonania furtki siatka w całości jest odczepiana. Wymagana wysokość grodzenia, głębokość wkopania słupków oraz wymiary słupków zawarte są w Tabeli parametrów

Schemat wykonania przejść w uprawach grodzonych

Przekrój podłużny przejścia

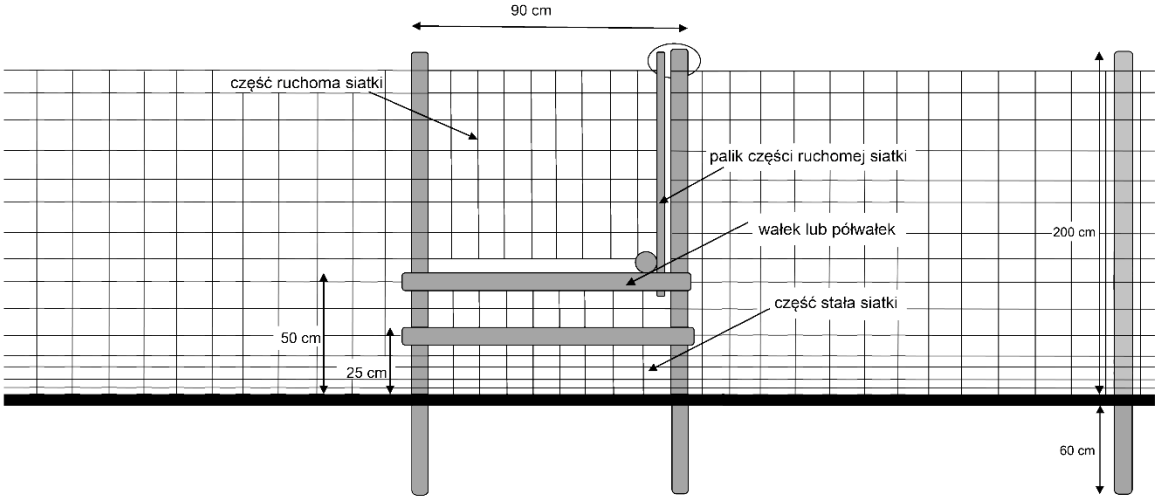

Podane wymiary +/- 10%

Przekrój poprzeczny przejścia

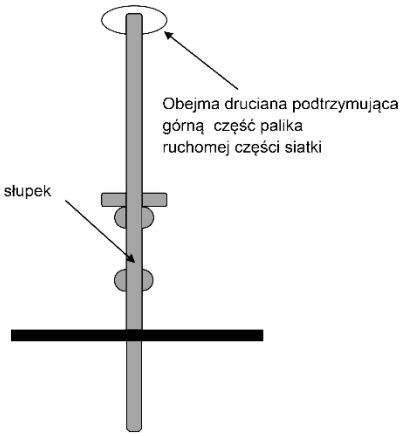

Widok z góry przejścia

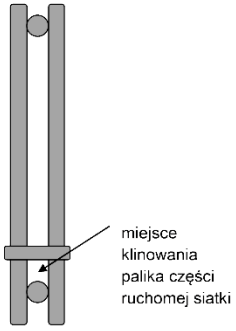

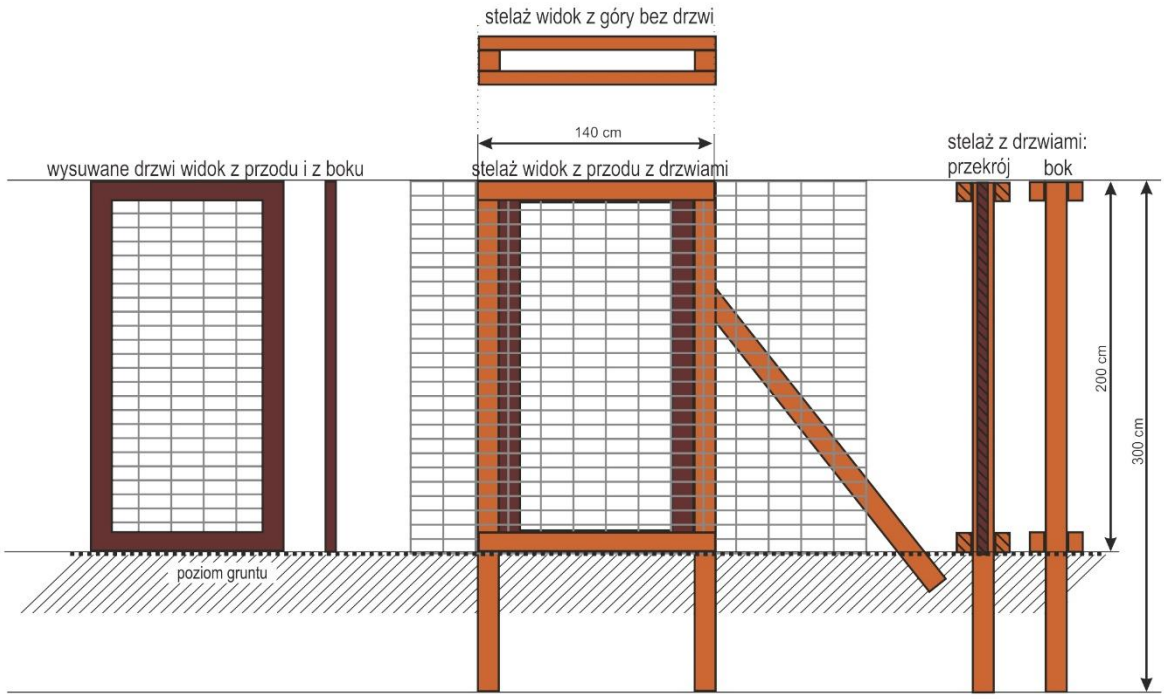

sposób otwierania

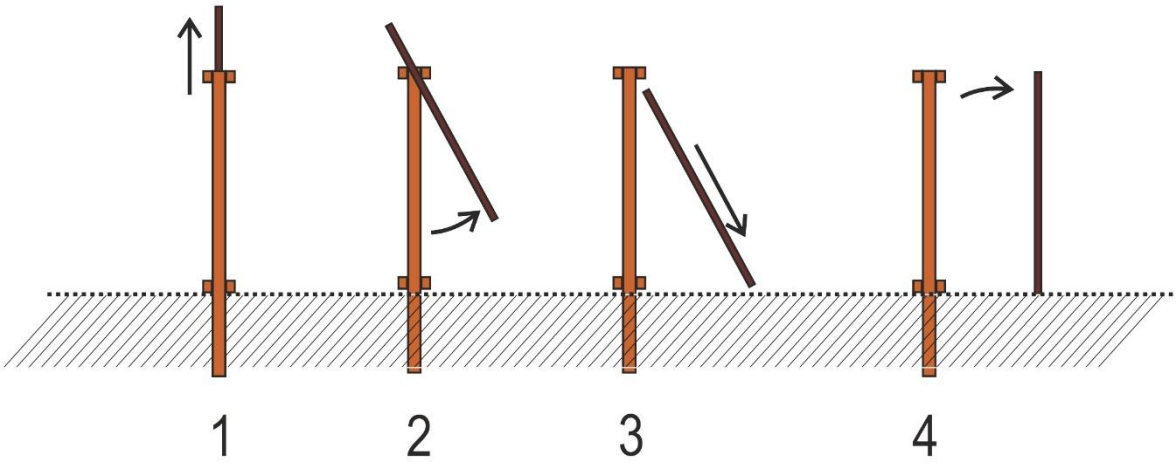

Procedura odbioru:

Odbiór prac nastąpi poprzez:

- zweryfikowanie prawidłowości ich wykonania z opisem czynności i Zleceniem,
- sprawdzeniu podlegać będzie w szczególności: ilość i rozmieszczenie słupków, naciąg i mocowanie siatki oraz jakość wykonania przełazów zgodnie z przyjętą technologią wykonania grodzenia; jakość siatki oraz słupków zostanie potwierdzona przez Zamawiającego przed montażem tych materiałów w ramach grodzenia
- dokonanie pomiaru długości grodzenia (np. przy pomocy: dalmierza, taśmy mierniczej, GPS, itp).

(rozliczenie z dokładnością do dwóch miejsc po przecinku)

Nr	***Kod czynności do rozliczenia***	***Kod czynn. / materiału do wyceny***	***Opis kodu czynności***	***Jednostka miary czynn. rozl.***
149	GRODZ-SZY	GRODZ-SZY SKOBLE (materiał), GWOŹDZIE(materiał)	Grodzenie upraw metodą szymiszowską	HM

Standard technologii dla tej czynności obejmuje (góry i niziny):

- Dostarczenie (transport, załadunek, rozładunek) materiałów na miejsce wykonania ogrodzenia z magazynu nadleśnictwa.
- Przygotowanie powierzchni do montażu ogrodzenia poprzez usunięcie przeszkadzających w prawidłowym wykonaniu ogrodzenia krzewów, krzewinek i roślinności zielnej.
- Przygotowanie żerdzi na stojaki z surowca powierzonego o wymiarach określonych w Tabeli parametrów
- Rozniesienie i wkopanie słupków o wymiarach określonych w Tabeli parametrów, stroną zabezpieczoną na głębokość i w. w odstępach określonych w Tabeli parametrów wraz z zabezpieczeniem części słupka przed zgniliznną poprzez ścięcie jego górnej płaszczyzny. Grunt wokół słupków należy zagęścić celem ich właściwego zastabilizowania.
- Wykonanie stojaków z żerdzi (2 szt) służących podwieszeniu siatki pomiędzy słupami, w rozstawie co 4 mb od słupa i między stojakami.
- Rozwinięcie, zawieszenie, napięcie i przymocowanie siatki do słupków i gruntu z wykorzystaniem stojaków. Rozwijanie siatki należy rozpoczynać od umocowania jej do słupa naciągowego lub narożnego poprzez owinięcie słupa siatką na całym obwodzie, końce drutów poziomych mocowane są do słupa za pomocą skobli. Siatkę na słupach pośrednich mocujemy przybijając druty poziome skoblami (min. 6 szt) – skobli nie dobijamy, druty muszą mieć możliwość przesuwania się w poziomie. Rolki siatki łączymy

poprzez zaplecenie drutów poziomych. Zawieszenie siatki na stojakach w taki sposób aby najniższy drut poziomy siatki stykał się z gruntem na całej długości przęsła. Umocowanie dolnej krawędzi siatki polega na wbiciu lub wkopaniu na głębokości 50 cm, w odstępach co 2 m w linii przebiegu ogrodzenia, palików o średnicy min. 5 cm i przymocowaniu do nich jednym skoblem najniższego drutu poziomego siatki.

- Uszczelnienie grodzenia poprzez zasypanie ziemią lub darnią obniżeń terenowych, a w przypadku rowów uszczelnienie poprzez wbicie żerdzi w rozstawie ok 10 cm (można wykorzystać fragmenty siatki grodzeniowej).
- Zabezpieczenie słupków przed wychylaniem poprzez wykonanie ukośnych słupków podporowych zagłębionych dołem w podłożu gruntowym i przybitych w zaciosie do słupka. Słupki można wzmacniać ukośnymi słupkami wspierającymi (zastrzałami) wkopanymi na głębokość ok. 0,50 m w odległości nie mniejszej niż 2 m od słupka.
- Zabezpieczone przed wychylaniem muszą być:
  - słupki naciągowe (co ok. 50 m linii ogrodzenia),
  - słupki na załamaniach przebiegu ogrodzenia,
  - słupki narożne zabezpieczane w min. dwóch kierunkach.
- Wykonanie przełazów (furtka uchylna) w wyznaczonych miejscach w liczbie zależnej od powierzchni i kształtu grodzenia. Wejście na powierzchnie grodzoną zostanie wykonane w miejscach wskazanych przez Zamawiającego poprzez umieszczenie dwóch słupków w odległości 90-120 cm z możliwością zamocowania na nich furtki uchylnej (rama z żerdzi (palisady) obita siatką zawieszona uchylnie na słupkach wejściowych).

Uwagi:

- Przejścia wykonać zgodnie ze schematem dla czynności o numerach od 142 do 145.
- Materiały zapewniają:
  - Zamawiający – siatka grodzeniowa nowa lub rozbiórkowa, drewno (słupki, żerdzie, paliki)
  - Wykonawca – Skoble ocynkowane, gwoździe ocynkowane: o wymiarach i w ilości zawartej w Tabeli parametrów

Rysunek poglądowy wzoru ogrodzenia uprawy leśnej metodą "szymiszowską" siatką Typ 200/ 22/ 15 na wysokości 2,00m, przy powierzchniach powyżej 1,00 ha

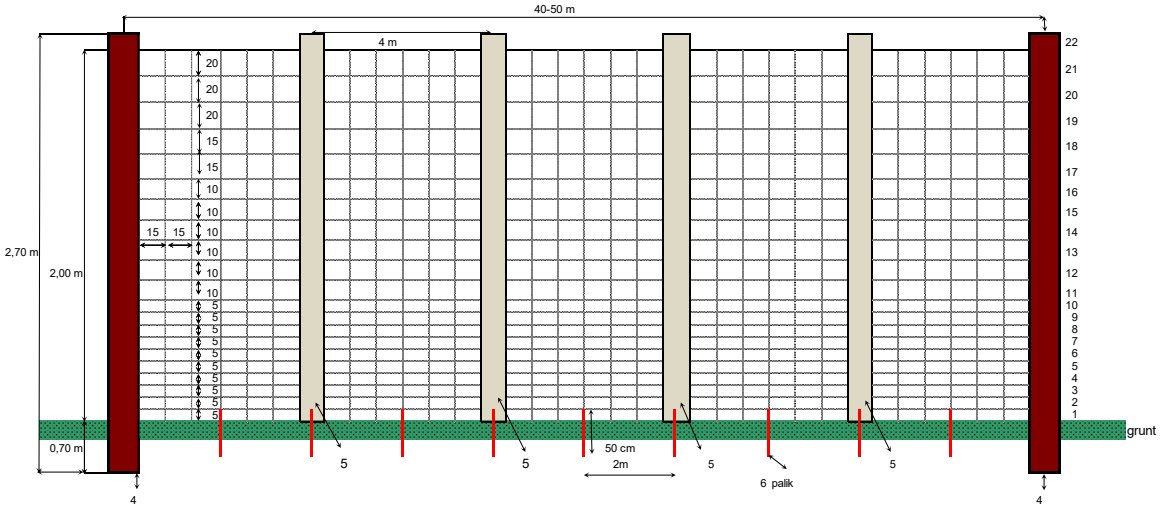

1. Druty poziome zewnętrzne Ø 2.5 mm
2. Druty wewnetrzne Ø 2 mm
3. Najniższy drut poziomy na całej długości ma przebiegać na poziomie gruntu.
4. Słupek drewniany dębowy o średnicy minimalnej 14 cm w g. k. b. k., o długości 2,70-2,80m
5. Stojaki z żerdzi sosnowych w korze (żerdzie o długości 2,50m)
6. W odległości wielokrotnej co 2 m na długości przęsła należy wbić od strony wewnętrznej grodzenia na głębokość 50cm palik o średnicy >= 10cm, do którego należy przymocować jednym skoblem najniższy drut siatki.

Rysunek poglądowy wzoru ogrodzenia uprawy leśnej metodą "szymiszowską" siatką Typ 160/ 20/ 15 na wysokości 1,60m, przy powierzchniach powyżej 1,00 ha

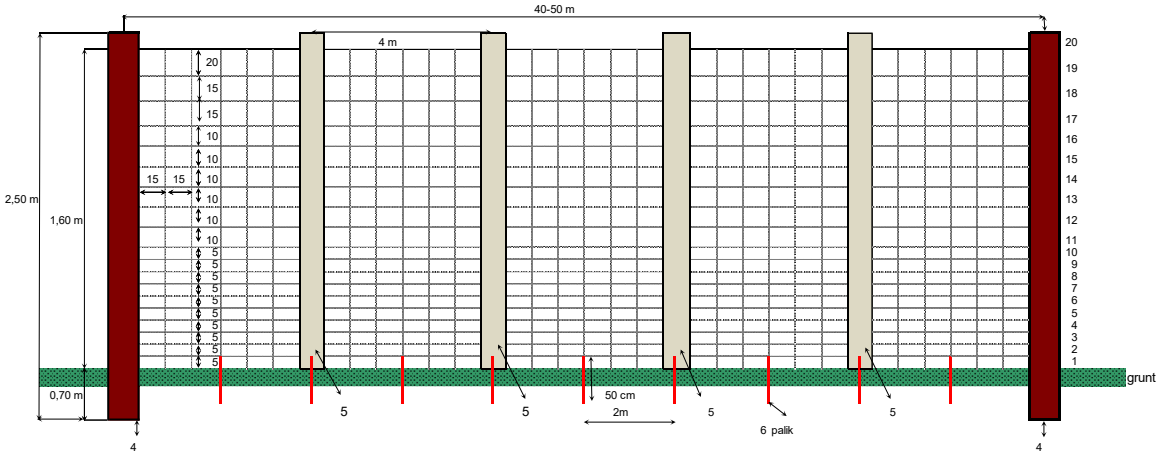

1. Druty poziome zewnętrzne Ø 2.5 mm
2. Druty wewnetrzne Ø 2 mm
3. Najniższy drut poziomy na całej długości ma przebiegać na poziomie gruntu.
4. Słupek drewniany dębowy o średnicy minimalnej 14 cm w g. k. b. k., o długości 2,70-2,80m
5. Stojaki z żerdzi sosnowych w korze (żerdzie o długości 2,50m)
6. W odległości wielokrotnej co 2 m na długości przęsła należy wbić od strony wewnętrznej grodzenia na głębokość 50cm palik o średnicy >= 10cm, do którego należy przymocować jednym skoblem najniższy drut siatki.

Przykładowe zdjęcia grodzeń metodą szymiszowską

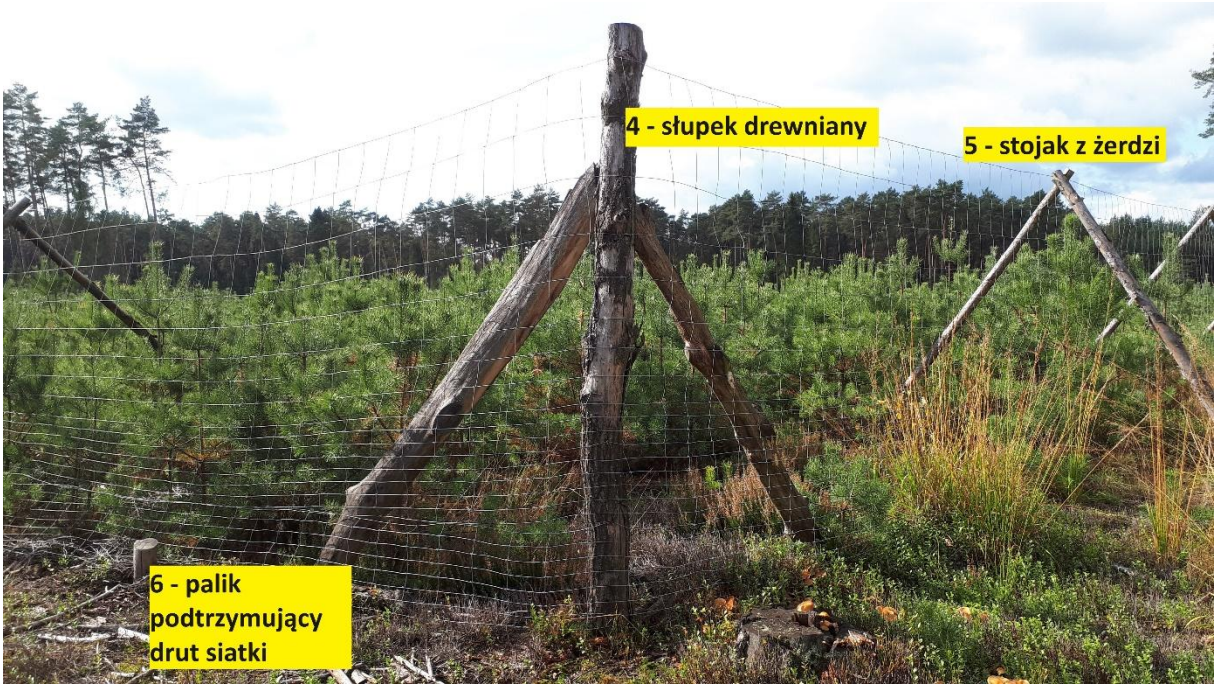

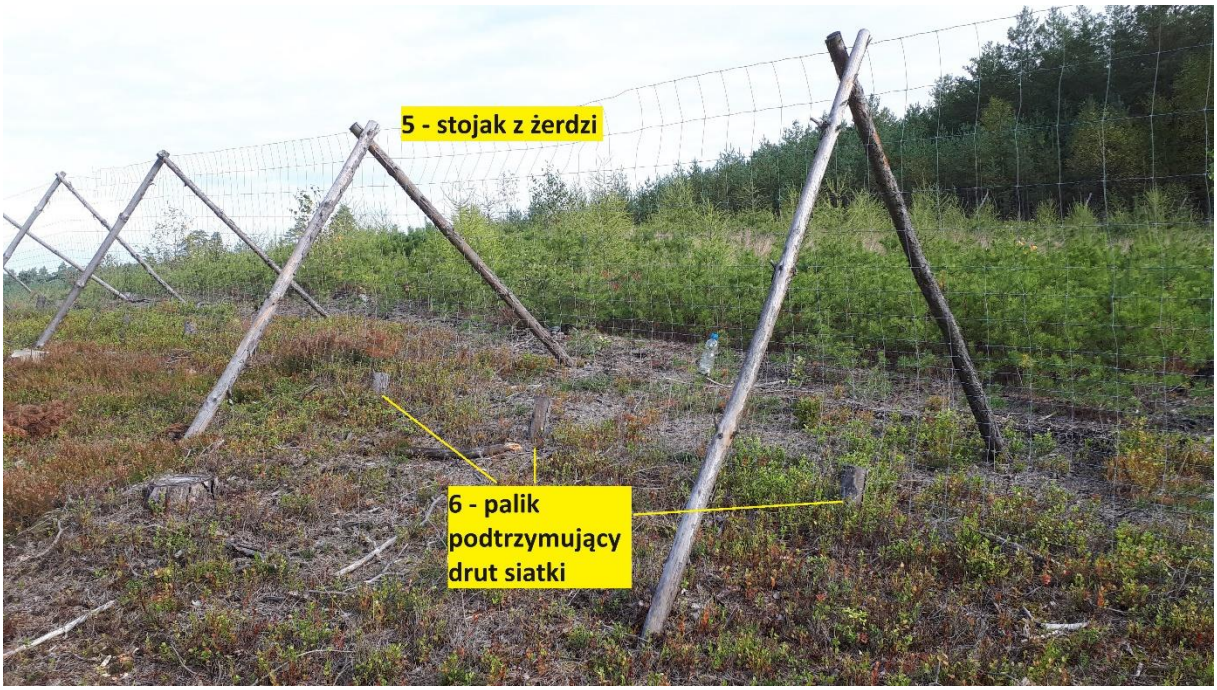

Procedura odbioru

Odbiór prac nastąpi poprzez:

- zweryfikowanie prawidłowości ich wykonania z opisem czynności i Zleceniem,
- dokonanie pomiaru długości grodzenia (np. przy pomocy: dalmierza, taśmy mierniczej, GPS, itp).

(rozliczenie z dokładnością do dwóch miejsc po przecinku)

Nr	*Kod czynności do rozliczenia*	*Kod czynn. / materiału do wyceny*	*Opis kodu czynności*	*Jednostka miary czynn. rozl.*
150	GRODZ-DEM	GRODZ-DEM GODZ DSIA	Demontaż (likwidacja) ogrodzeń	HM

Standard technologii prac obejmuje:

- oczyszczenie siatki z pozostałości roślinnych i wydobycie części zawiniętej,
- demontaż żerdzi,
- zdjęcie i zrolowanie siatki,
- rozbiórkę przełazów/bram,
- wykopanie lub ścięcie równo z ziemią słupków,
- wyrównanie powierzchni gleby,
- załadunek, przewiezienie odzyskanych materiałów,
- rozładunek i ułożenie odzyskanych materiałów we wskazanym miejscu

Uwagi:

- zużyte słupki mogą pozostać na powierzchni wg wskazań Zamawiającego,
- czynność GODZ DSIA przeznaczona jest w wycenie na koszty transportowe,
- czynności związane z odzyskaniem i sortowaniem siatki do ponownego wykorzystania będą rozliczane osobno (godzinowo).
- Odległość przewiezienia odzyskanych materiałów jest zawarta w Tabeli parametrów.

Procedura odbioru:

Odbiór prac nastąpi poprzez:

- zweryfikowanie prawidłowości ich wykonania z opisem czynności i Zleceniem,
- dokonanie pomiaru długości zdemontowanego grodzenia (np. przy pomocy: dalmierza, taśmy mierniczej, GPS, itp).

(rozliczenie z dokładnością do dwóch miejsc po przecinku)

Nr	***Kod czynności do rozliczenia***	***Kod czynn. / materiału do wyceny***	***Opis kodu czynności***	***Jednostka miary czynn. rozl.***
151	K GRODZEŃ	K GRODZEŃ GODZ KGR GWOŻDZIE (mat) SKOBLE (mat)	Naprawa (konserwacja) ogrodzeń upraw leśnych	H

Standard technologii prac obejmuje:

- dostarczenie materiałów na powierzchnię,
- wkopanie słupów wykonanych wg technologii opisanej w Tabeli parametrów,
- naciągnięcie lub wymianę siatki (siatkę do wymiany należy pobrać z magazynu; zużytą siatkę nie nadającą się do dalszego użytkowania należy zgodnie ze zleceniem zawieźć do miejsca wskazanego przez Zamawiającego),
- naprawę lub wymianę bram i przejść, drabinek,
- usunięcie z ogrodzeń roślinności w zakresie wymaganym do konserwacji,
- fakultatywnie: przymocowanie siatki opisane w Tabeli parametrów.

Uwagi:

- Materiały zapewnia:
  - Zamawiający – siatka grodzeniowa, słupki i żerdzie,

- Wykonawca – skoble ocynkowane i gwoździe ocynkowane; wymagania techniczne dla tych materiałów są opisane w Tabeli parametrów,
- przygotowanie słupków do naprawy ogrodzeń jest rozliczane odrębnie godzinowo,
- siatkę należy przybijać wyłącznie skoblami,
- opis sposobu zabezpieczenia słupka przed zgnilizną zawarty jest w Tabeli parametrów.
- czynność GODZ KGR przeznaczona jest w wycenie na koszty transportowe. Odległość dowozu materiałów, które zapewnia Zamawiający oraz zwiezienia zdemontowanych materiałów zawarta jest w Tabeli parametrów.

Procedura odbioru:

- odbiór prac nastąpi poprzez zweryfikowanie prawidłowości ich wykonania ze zleceniem oraz poprzez odnotowywanie rzeczywistej liczby godzin wykonywania danej pracy.

(rozliczenie z dokładnością do 0,5 godziny)

Nr	***Kod czynności do rozliczenia***	***Kod czynn. / materiału do wyceny***	***Opis kodu czynności***	***Jednostka miary czynn. rozl.***
152	PRZYB-1ŻU	PRZYB-1ŻU GODZ ZER GWOŻDZIE (mat)	Przybicie okorowanych żerdzi w jednym rzędzie	HM

Standard technologii prac obejmuje:

- dostarczenie materiałów na powierzchnię,
- rozniesienie przygotowanych żerdzi,
- przybicie żerdzi do słupków grodzeniowych.

Uwagi:

- Zamawiający zapewnia okorowane żerdzie bez dowozu, a Wykonawca gwoździe ocynkowane; wymagania techniczne dla gwoździ są zawarte w Tabeli parametrów,
- przygotowanie okorowanych żerdzi jest rozliczane odrębnie (godzinowo),
- czynność GODZ ZER przeznaczona jest w wycenie na koszty transportowe; odległość dowozu żerdzi jest zawarta w Tabeli parametrów.

Procedura odbioru:

Odbiór prac nastąpi poprzez:

- zweryfikowanie prawidłowości ich wykonania z opisem czynności i zleceniem,

- dokonanie pomiaru długości przybitych żerdzi (np. przy pomocy: dalmierza, taśmy mierniczej, GPS, itp)

(rozliczenie z dokładnością do dwóch miejsc po przecinku)

Nr	***Kod czynności do rozliczenia***	***Kod czynn. / materiału do wyceny***	***Opis kodu czynności***	***Jednostka miary czynn. rozl.***
153	DRZ-ZGRYZ	DRZ-ZGRYZ	Wykładanie drzew zgryzowych	SZT

Standard technologii prac obejmuje:

wykładanie drzew zgryzowych przez ich ścięcie i obalenie na pozycjach wskazanych przez Zamawiającego.

Uwagi:

- drzewa do wycięcia zostaną wyznaczone na powierzchni roboczej przez Zamawiającego.

Procedura odbioru:

Odbiór prac nastąpi poprzez:

- dokonanie weryfikacji zgodności wykonania zabiegu co do ilości drzew, jakości i zgodności z zleceniem,
- ilość wyłożonych drzew zostanie ustalona poprzez ich policzenie na gruncie (posztucznie).

(rozliczenie z dokładnością do 1 sztuki)

21. Ochrona przed szkodliwymi owadami

Nr	*Kod czynności do rozliczenia*	*Kod czynn. / materiału do wyceny*	*Opis kodu czynności*	*Jednostka miary czynn. rozl.*
154	PUŁ-WT	PUŁ-WT	Wykładanie pułapek na szkodniki wtórne	SZT

Standard technologii prac obejmuje:

przygotowanie i ułożenie na podkładce odziomka uprzednio ściętego i okrzesanego drzewa,
w przypadku świerka okrzesywanie i ułożenie na podkładce nie obowiązuje,
opisanie pułapek na zaciosie (np. nr C-1 do C-…).

Uwagi:

- pułapki zostaną wykonane z drzew wyznaczonych na powierzchni roboczej przez Zamawiającego,
- czynności dot. pozyskania i zrywki drewna zostaną rozliczone osobno zgodnie z postanowieniami DZIAŁU POZYSKANIE I ZRYWKA DREWNA.

Procedura odbioru:

Odbiór prac nastąpi poprzez:

- dokonanie weryfikacji zgodności wykonania pułapek co do ilości, jakości i zgodności z zleceniem,
- ilość pułapek zostanie ustalona poprzez ich policzenie na gruncie (posztucznie).

(rozliczenie z dokładnością do 1 sztuki)

…

Nr	*Kod czynności do rozliczenia*	*Kod czynn. / materiału do wyceny*	*Opis kodu czynności*	*Jednostka miary czynn. rozl.*
155	KOR-P	KOR-PSO, KOR-PŚW GODZ KOR	Korowanie pułapek i niszczenie kory	M3

Standard technologii prac obejmuje:

- korowanie pułapek,

- dostarczenie kory do miejsca spalenia/ zakopania,
- spalenie lub zakopanie (przykrycie warstwą min. 20 cm gleby oraz udeptanie gleby) kory w miejscu wskazanym przez Zamawiającego.

Uwagi:

- czynność GODZ KOR przeznaczona jest w wycenie na koszty transportowe; odległość transportu kory do spalenia lub zakopania jest zawarta w Tabeli parametrów.

Procedura odbioru:

Odbiór prac nastąpi poprzez:

- dokonanie weryfikacji zgodności wykonania prac co do ilości, jakości i zgodności z zleceniem,
- ilość M3 okorowanego surowca zostanie ustalona poprzez jego pomierzenie na gruncie (posztucznie).

(rozliczenie z dokładnością do dwóch miejsc po przecinku)

Nr	***Kod czynności do rozliczenia***	***Kod czynn. / materiału do wyceny***	***Opis kodu czynności***	***Jednostka miary czynn. rozl.***
156	KOR-NISZ	KOR-NISZ GODZ NKOR	Niszczenie kory po korowaniu pułapek	M3

Standard technologii prac obejmuje:

- dojście do okorowanej pułapki,
- dostarczenie kory do miejsca spalenia/zakopania,
- spalenie lub zakopanie (przykrycie warstwą min. 20 cm gleby oraz udeptanie gleby) kory w miejscu wskazanym przez Zamawiającego.

Uwagi:

- niszczenie kory z pułapek jest wykonywane w terminie określonym przez Zamawiającego w zleceniu,
- czynność GODZ NKOR przeznaczona jest w wycenie na koszty transportowe; odległość transportu kory do spalenia lub zakopania jest zawarta w Tabeli parametrów.

Procedura odbioru:

Odbiór prac nastąpi poprzez:

- dokonanie weryfikacji zgodności wykonania prac co do ilości, jakości i zgodności z zleceniem,
- ilość M3 pułapek zostanie ustalona poprzez przelicznie na gruncie (posztucznie) ilości zaewidencjonowanych wcześniej okorowanych pułapek.

(rozliczenie z dokładnością do dwóch miejsc po przecinku)

Nr	*Kod czynności do rozliczenia*	*Kod czynn. / materiału do wyceny*	*Opis kodu czynności*	*Jednostka miary czynn. rozl.*
157	PUŁF	WYW PF, ZDJ PF	Wykładanie lub zdejmowanie pułapek feromonowych na szkodniki wtórne	SZT

Standard technologii prac obejmuje:

- odbiór materiału (palików, drutu i pułapek feromonowych) z magazynu lub miejsca wskazanego przez Zamawiającego i dostarczenie na pozycję roboczą,
- zaostrzenie palików, wbicie i zamontowanie stelaży pod pułapki,
- powieszenie pułapek na stelaże w sposób umożliwiających ich obsługę,
- w terminie wskazanym w zleceniu: zdemontowanie pułapek i zmagazynowanie w miejscu wskazanym przez Zamawiającego.

Uwagi:

- Odległość dowozu materiałów i zdemontowanych pułapek jest zawarta w Tabeli atrybutów,
- Wywieszenie i zdjęcie pułapek jest rozliczane osobno.

Procedura odbioru:

Odbiór prac nastąpi poprzez:

- dokonanie weryfikacji zgodności wykonania pułapek co do ilości, jakości i zgodności z zleceniem,
- ilość pułapek zostanie ustalona poprzez ich policzenie na gruncie (posztucznie).

(rozliczenie z dokładnością do 1 sztuki)

Nr	*Kod czynności do rozliczenia*	*Kod czynn. / materiału do wyceny*	*Opis kodu czynności*	*Jednostka miary czynn. rozl.*
158	PUŁ-RYJ	PUŁ-RYJ GODZ RYJ	Wykładanie pułapek na ryjkowce - dołki chwytne, wałki itp.	SZT

Standard technologii prac obejmuje:

- przygotowanie krążków lub gałęzi (chrustu) z drewna sosnowego lub świerkowego,
- dostarczenie krążków lub gałęzi na powierzchnię roboczą,
- wykopanie dołka o wym. 30x30x30 cm i wszystkich ścianach pionowych, rozplantowanie wykopanej ziemi na międzyrzędzie i włożenie krążków lub gałęzi do przygotowanych dołków,

lub:

- przygotowanie wałków pułapkowych o długości około 1 m i średnicy 10—15 cm,
- dostarczenie pułapek na powierzchnię roboczą,
- wyłożenie pułapek wraz z ich lekkim okorowaniem od strony układania na ziemi.

Uwagi:

- wymiana wałków, krążków lub gałęzi (chrustu) oraz kontrola pułapek będą rozliczane oddzielnie godzinowo,
- rozmieszczenie pułapek na powierzchni roboczej musi być zgodne z lokalizacją wskazaną przez Zamawiającego,
- czynność GODZ RYJ przeznaczona jest w wycenie na koszty transportowe Odległość dowozu materiałów jest zawarta w Tabeli parametrów;

Procedura odbioru:

- Odbiór prac nastąpi poprzez:
- dokonanie weryfikacji zgodności wykonania pułapek co do ilości, jakości i zgodności z zleceniem,
- ilość pułapek zostanie ustalona poprzez ich policzenie na gruncie (posztucznie).

(rozliczenie z dokładnością do 1 sztuki)

Nr	***Kod czynności do rozliczenia***	***Kod czynn. / materiału do wyceny***	***Opis kodu czynności***	***Jednostka miary czynn. rozl.***
159	MO-SSP	MO-SSP GODZ SZEL	Ochrona upraw przed szeliniakiem, chemiczne zabezpieczanie sadzonek - moczenie	TSZT

Standard technologii prac obejmuje:

- odbiór środka i wody z magazynu lub miejsca wskazanego przez Zamawiającego,
- przygotowanie cieczy roboczej zgodnie z instrukcją na opakowaniu środka ochrony roślin,
- doniesienie sadzonek,
- zamaczanie nadziemnych części sadzonek w sporządzonej emulsji środka chemicznego, przez około 5-10 sek.
- dostarczenie opakowań i niewykorzystanego środka do magazynu.

Uwagi:

- nie należy zanieczyścić emulsji glebą gdyż obniża to skuteczność preparatu,
- nie należy dopuścić do przesuszenia korzeni sadzonek,
- czynność należy wykonywać bezpośrednio przed sadzeniem sadzonek na uprawie,
- odległość od miejsca odbioru środka ochrony roślin i miejsca zwrotu opakowań oraz od punkt poboru wody jest zawarta w Tabeli parametrów.
- czynność GODZ SZEL przeznaczona jest w wycenie na koszty transportowe.

Procedura odbioru:

Odbiór prac nastąpi poprzez:

- dokonanie weryfikacji zgodności wykonania zabezpieczenia co do ilości, jakości i zgodności ze zleceniem,
- ilość zabezpieczonych drzewek zostanie ustalona poprzez ich policzenie i przekazanie Wykonawcy z miejsca odbioru sadzonek.

(rozliczenie z dokładnością do dwóch miejsc po przecinku)

Nr	***Kod czynności do rozliczenia***	***Kod czynn. / materiału do wyceny***	***Opis kodu czynności***	***Jednostka miary czynn. rozl.***
160	SZUK-PĘDR	SZUK-PĘDR	Badanie zapędraczenia gleby - dół o objętości 0,5 m3	SZT

Standard technologii prac obejmuje:

- przygotowanie pojemników i roztworu soli kuchennej,
- wykonanie dołu o wymiarach 1,0 x 0,5 m o głębokości zależnej od poziomu przebywania pędraków i postaci doskonałych chrabąszczy, jednak nie mniej niż 0,5 m,
- przeszukanie warstwy wykopanej ziemi i zebranie owadów zgodnie ze wskazówkami przekazanymi przez Zamawiającego do pojemników z nasyconym wodnym roztworem soli oraz ich przekazanie Zamawiającemu,
- zakopanie dołu.

Uwagi:

- rozmieszczenie dołów musi być zgodne z lokalizacją wskazaną przez Zamawiającego,
- pojemniki i materiały na roztwór soli kuchennej zapewnia Zamawiający.

Procedura odbioru:

- Odbiór prac nastąpi poprzez:
- dokonanie weryfikacji zgodności wykonania poszukiwań, co do ilości, jakości i zgodności z zleceniem,
- ilość dołów kontrolnych zostanie ustalona poprzez ich policzenie na gruncie (posztucznie).

(rozliczenie z dokładnością do 1 sztuki)

Nr	*Kod czynności do rozliczenia*	*Kod czynn. / materiału do wyceny*	*Opis kodu czynności*	*Jednostka miary czynn. rozl.*
161	SZUK-PEDM	SZUK-PEDM	Monitoring szkodników korzeni - dół o objętości 0,13 m3	SZT

Standard technologii prac obejmuje:

- przygotowanie pojemników i roztworu soli kuchennej,
- wykonanie dołu o wymiarach 0,5 x 0,5 m o głębokości zależnej od poziomu przebywania pędraków i postaci doskonałych chrabąszczy, jednak nie mniej niż 0,5 m,
- przeszukanie warstwy wykopanej ziemi i zebranie owadów zgodnie ze wskazówkami przekazanymi przez Zamawiającego do pojemników z nasyconym wodnym roztworem soli oraz ich przekazanie Zamawiającemu,
- zakopanie dołu.

Uwagi:

- Rozmieszczenie dołów musi być zgodne z lokalizacją wskazaną przez Zamawiającego.
- Pojemniki i materiały na roztwór soli kuchennej zapewnia Zamawiający.

Procedura odbioru:

Odbiór prac nastąpi poprzez:

- dokonanie weryfikacji zgodności wykonania poszukiwań, co do ilości, jakości i zgodności
  z zleceniem,
- ilość dołów kontrolnych zostanie ustalona poprzez ich policzenie na gruncie (posztucznie).

(rozliczenie z dokładnością do 1 sztuki)

Nr	*Kod czynności do rozliczenia*	*Kod czynn. / materiału do wyceny*	*Opis kodu czynności*	*Jednostka miary czynn. rozl.*
162	SZUK-OWAD	SZUK-OWAD	Próbne poszukiwania owadów w ściółce	SZT

Standard technologii prac obejmuje:

- przeszukanie ściółki i gleby mineralnej na głębokość 15 cm na powierzchni leżącej w obrysie rzutu korony wyznaczonego drzewa,
- przeszukanie całej powierzchni odziomka drzewa w szyi korzeniowej od poziomu ściółki w dół do poziomu gleby mineralnej,
- zebranie owadów z danej partii kontrolnej, umieszczenie ich w opisanych pudełkach oraz przekazanie ich Zamawiającemu,
- ponowne przykrycie miejsca poszukiwań.

Uwagi:

- prace należy wykonać pod nadzorem Zamawiającego,
- kartonowe pudełka do zbierania i przechowywania owadów zapewnia Zamawiający.

Procedura odbioru:

Odbiór prac nastąpi poprzez:

- dokonanie weryfikacji zgodności wykonania poszukiwań co do ilości, jakości i zgodności ze zleceniem,
- ilość partii kontrolnych zostanie ustalona poprzez ich policzenie na gruncie (posztucznie).

(rozliczenie z dokładnością do 1 sztuki)

Nr	***Kod czynności do rozliczenia***	***Kod czynn. / materiału do wyceny***	***Opis kodu czynności***	***Jednostka miary czynn. rozl.***
163	SZUK-10G	SZUK-10G	Próbne poszukiwanie owadów w ściole metodą 10 powierzchni	SZT

Standard technologii prac obejmuje:

- przeszukanie ściółki i gleby mineralnej na głębokość 15 cm wewnątrz ramki o wymiarach 0,5 x 1,0 m na wszystkich powierzchniach próbnych (1 próba dotyczy 10 powierzchni),
- przeszukanie całej powierzchni odziomka drzewa w szyi korzeniowej od poziomu ściółki do poziomu gleby mineralnej na powierzchniach o numerach nieparzystych,
- zebranie owadów ze wszystkich powierzchni na danej partii kontrolnej, umieszczenie ich w jednym opisanym pudełku oraz przekazanie ich Zamawiającemu (1 próba dotyczy 10 badań).

Uwagi:

- prace należy wykonać pod nadzorem Zamawiającego,

- kartonowe pudełka do zbierania i przechowywania owadów oraz ramki zapewnia Zamawiający,

Procedura odbioru:

Odbiór prac nastąpi poprzez:

- dokonanie weryfikacji zgodności wykonania poszukiwań co do ilości, jakości i zgodności ze zleceniem,
- ilość partii kontrolnych zostanie ustalona poprzez ich policzenie na gruncie (posztucznie).

(rozliczenie z dokładnością do 1 sztuki)

Nr	***Kod czynności do rozliczenia***	***Kod czynn. / materiału do wyceny***	***Opis kodu czynności***	***Jednostka miary czynn. rozl.***
164	SZUK-OWA2	SZUK-OWA2	Próbne poszukiwania owadów w ściole metodą dwóch drzew próbnych	SZT

Standard technologii prac obejmuje:

- przeszukanie ściółki i gleby mineralnej do głębokości 15 cm wewnątrz ramki o wymiarach 2,6 x 1,0 m na wyznaczonych powierzchniach pod każdym z dwóch drzew,
- przeszukanie całej powierzchni odziomka w szyi korzeniowej od poziomu ściółki w dół do poziomu gleby mineralnej,
- zebranie owadów na danej partii kontrolnej, umieszczenie ich w jednym opisanym pudełku oraz przekazanie ich Zamawiającemu,
- ponowne przykrycie miejsca poszukiwań.

Uwagi:

- prace należy wykonać pod nadzorem Zamawiającego. Wyboru drzew oraz kierunku poszukiwań dokonuje Zamawiający,
- kartonowe pudełka do zbierania i przechowywania owadów oraz ramki zapewnia Zamawiający.

Procedura odbioru:

Odbiór prac nastąpi poprzez:

- dokonanie weryfikacji zgodności wykonania poszukiwań co do ilości, jakości i zgodności ze zleceniem,
- ilość partii kontrolnych zostanie ustalona poprzez ich policzenie na gruncie (posztucznie).

(rozliczenie z dokładnością do 1 sztuki)

Nr	*Kod czynności do rozliczenia*	*Kod czynn. / materiału do wyceny*	*Opis kodu czynności*	*Jednostka miary czynn. rozl.*
165	ZW-ZRĘB	ZW-ZRĘB	Zwalczanie mechaniczne szkodników wtórnych poprzez zrębkowanie	M3

Standard technologii prac obejmuje:

- zrębkowanie pozostałości opanowanych przez szkodniki wtórne, przy pomocy różnych urządzeń mechanicznych,
- rozrzucenie powstałych zrębków równomiernie po powierzchni w celu maksymalnego przeschnięcia materiału

lub

- ułożenie w pryzmie w celu zaparzenia szkodnika.
- w przypadku ułożenia materiału w pryzmy, przykrycie go folią w celu zintensyfikowania procesu zaparzania szkodników oraz zdjęcie folii.

Uwagi:

- sposób postępowania (rozrzucenie/ułożenie w pryzmy) będzie określony w Zleceniu prac,
- koszty ewentualnego przykrycia pryzm folią zostaną rozliczone osobno (godzinowo).

Procedura odbioru:

- Odbiór prac nastąpi poprzez zweryfikowanie prawidłowości ich wykonania z opisem czynności i zleceniem oraz określenie ilości metrów przestrzennych pozostałości drzewnych. Ze względu na pracochłonność i brak standardów dotyczących układania stosów z pozostałości drzewnych ilość M3 zostanie określona pośrednio, tj. będzie wynikała z następujących założeń:
- ilość pozostałości drzewnych jest ściśle skorelowana z pozyskaną grubizną na danej powierzchni,
- pozostałości drzewne to przede wszystkim drewno małowymiarowe oraz chrust,
- na potrzeby rozliczeń Zamawiającego z Wykonawcą, udział pozostałości drzewnych, oparty na udziale drewna małowymiarowego i średniowymiarowego (M+S) w stosunku do pozyskanej grubizny zawarta jest w Tabeli parametrów,
- tak określoną masę M3 pozostałości drzewnych pomniejsza się o ilość M3 pozyskanej i sprzedanej drobnicy (z użytkowanego drzewostanu, za wyjątkiem pochodzącej z wyciętych podszytów i podrostów) i – jeśli wartość jest większa od zera - przyjmuje jako podstawę do rozliczeń.

(rozliczenie z dokładnością do dwóch miejsc po przecinku)

Nr	*Kod czynności do rozliczenia*	*Kod czynn. / materiału do wyceny*	*Opis kodu czynności*	*Jednostka miary czynn. rozl.*
166	KOR-DRWI	KOR-DRWI	Ręczne korowanie drewna wielkowymiarowego iglastego i niszczenie kory	M3

Standard technologii prac obejmuje:

korowanie zasiedlonego surowca,
dostarczenie kory do miejsca spalenia lub zakopania,
spalenie lub zakopanie (przykrycie warstwą min. 20 cm gleby oraz udeptanie gleby) kory w miejscu wskazanym przez Zamawiającego.

Uwagi:

- jeżeli korowanie zasiedlonego drewna poprzedzone jest rozmygłowaniem, to po jego okorowaniu należy ponownie go zmygłować; prace przy rozmygłowywaniu zostaną rozliczone godzinowo,
- odległość transportu kory do spalenia lub zakopania jest zawarta w Tabeli parametrów,

Procedura odbioru:

- odbiór prac nastąpi poprzez dokonanie weryfikacji zgodności wykonania prac co do ilości, jakości i zgodności ze zleceniem i obliczenie ilość M3 okorowanego surowca poprzez jego pomierzenie na gruncie.

(rozliczenie z dokładnością do dwóch miejsc po przecinku)

Nr	*Kod czynności do rozliczenia*	*Kod czynn. / materiału do wyceny*	*Opis kodu czynności*	*Jednostka miary czynn. rozl.*
167	KOR-PNI	KOR-PNI	Korowanie pniaków w drzewostanach	HA

Standard technologii prac obejmuje:

dojście do pniaka,
okorowanie pniaka.

Uwagi:

- korowanie pniaków jest wykonywane w terminie określonym przez Zamawiającego w zleceniu.

Procedura odbioru:

Odbiór prac nastąpi poprzez zweryfikowanie prawidłowości ich wykonania z opisem czynności i zleceniem oraz ustalenie powierzchni wykonanego zabiegu dla:

- całych wydzieleń - przyjmuje się wartości z opisu taksacyjnego lub LMN z ewentualnym pomniejszeniem o istniejące w wydzieleniu elementy nie objęte zabiegiem takie jak: kępy drzewostanu, bagna itp.,
- fragmentów wydzieleń – dokonuje się pomiarów powierzchni.

(rozliczenie z dokładnością do dwóch miejsc po przecinku)

22. Ochrona przed grzybami

Nr	*Kod czynności do rozliczenia*	*Kod czynn. / materiału do wyceny*	*Opis kodu czynności*	*Jednostka miary czynn. rozl.*
168	SMAR-PBIO	SMAR-PBIO GODZ PBIO	Smarowanie pni biopreparatem	HA

Standard technologii prac obejmuje:

dostarczenie wody i preparatu na powierzchnię roboczą z magazynu lub miejsca wskazanego przez Zamawiającego,
przygotowanie cieczy roboczej (według instrukcji na opakowaniu),
nacięcie pnia,
nałożenie biopreparatu zgodnie z instrukcją – etykietą preparatu,
dostarczenie niewykorzystanego preparatu i opakowań do miejsca składowania,

Uwagi:

- rodzaj preparatu, odległość od miejsca odbioru preparatu i miejsca zwrotu opakowań oraz od punkt poboru wody są zawarte w Tabeli parametrów,
- na powierzchni roboczej muszą zostać zabezpieczone wszystkie pniaki po ściętych drzewach,
- czynność GODZ PBIO przeznaczona jest w wycenie na koszty transportowe.

Procedura odbioru:

Odbiór prac nastąpi poprzez zweryfikowanie prawidłowości ich wykonania z opisem czynności i zleceniem oraz ustalenie powierzchni wykonanego zabiegu dla:

- całych wydzieleń - przyjmuje się wartości z opisu taksacyjnego lub LMN z ewentualnym pomniejszeniem o istniejące w wydzieleniu elementy nie objęte zabiegiem takie jak: kępy drzewostanu, bagna itp.,
- fragmentów wydzieleń – dokonuje się pomiarów powierzchni.

(rozliczenie z dokładnością do dwóch miejsc po przecinku)

Nr	***Kod czynności do rozliczenia***	***Kod czynn. / materiału do wyceny***	***Opis kodu czynności***	***Jednostka miary czynn. rozl.***
169	SMAR-MECH	SMAR-MECH GODZ SMAR	Mechaniczne smarowanie pni biopreparatem	HA

Standard technologii prac obejmuje:

dostarczenie wody, preparatu i barwnika na powierzchnię roboczą z magazynu lub miejsca wskazanego przez Zamawiającego,
przygotowanie cieczy roboczej (według instrukcji na opakowaniu),
aplikowanie preparatu w trakcie pozyskiwania drzew z wykorzystaniem harwesterów, przez komputerowo sterowany system natryskujący,
dostarczenie niewykorzystanego preparatu i opakowań do miejsca składowania.

Uwagi:

- rodzaj preparatu, odległość od miejsca odbioru preparatu i miejsca zwrotu opakowań oraz od punkt poboru wody są zawarte w Tabeli parametrów,
- na powierzchni roboczej muszą zostać zabezpieczone wszystkie pniaki po ściętych drzewach,
- czynność GODZ SMAR przeznaczona jest w wycenie na koszty transportowe.

Procedura odbioru:

Odbiór prac nastąpi poprzez zweryfikowanie prawidłowości ich wykonania z opisem czynności i zleceniem oraz ustalenie powierzchni wykonanego zabiegu dla:

- całych wydzieleń - przyjmuje się wartości z opisu taksacyjnego lub LMN z ewentualnym pomniejszeniem o istniejące w wydzieleniu elementy nie objęte zabiegiem takie jak: kępy drzewostanu, bagna itp.,
- fragmentów wydzieleń – dokonuje się pomiarów powierzchni.

(rozliczenie z dokładnością do dwóch miejsc po przecinku)

23. Wywieszanie budek i schronów

Nr	*Kod czynności do rozliczenia*	*Kod czynn. / materiału do wyceny*	*Opis kodu czynności*	*Jednostka miary czynn. rozl.*
170	ZAW-BUD	ZAW-BUD … (materiał)	Wywieszanie nowych budek lęgowych i schronów dla nietoperzy	SZT

Standard technologii prac obejmuje:

odbiór budek lęgowych/schronów dla nietoperzy z magazynu leśnictwa,
rozwiezienie budek lęgowych/schronów dla nietoperzy po terenie leśnictwa,
przymocowaniu budki lęgowej do drzewa na wysokości określonej w Tabeli parametrów otworem wylotowym skierowanym na wschód lub południowy wschód w sposób określony w Tabeli parametrów,
Uwagi:

- materiał do przymocowania budek, określony w Tabeli parametrów zapewnia Wykonawca,
- budki lęgowe/schrony dla nietoperzy zapewnia Zamawiający.

Procedura odbioru:

- odbiór prac nastąpi poprzez dokonanie weryfikacji zgodności wykonania prac co do ilości, jakości i zgodności ze zleceniem. Ilość wywieszonych budek lub schronów zostanie ustalona poprzez ich policzenie (posztucznie).

(rozliczenie z dokładnością do 1 sztuki)

Nr	*Kod czynności do rozliczenia*	*Kod czynn. / materiału do wyceny*	*Opis kodu czynności*	*Jednostka miary czynn. rozl.*
171	NAPR-BUD	NAPR-BUD GWOŹDZIE (mat)	Naprawa starych budek lęgowych i schronów dla nietoperzy	SZT

Standard technologii prac obejmuje:

dojazd do budek lęgowych i schronów,
wykonanie drobnych napraw (np. przybicie daszka, boku, poprawienie mocowania),
zabranie zniszczonych elementów pochodzących z budek lęgowych/schronów dla nietoperzy.
Uwagi:

- gwoździe ocynkowane zapewnia Wykonawca; wymagania techniczne gwoździ oraz odległość dojazdu do budek zawarte są w Tabeli parametrów,

Procedura odbioru:

- odbiór prac nastąpi poprzez dokonanie weryfikacji zgodności wykonania prac co do ilości, jakości i zgodności ze zleceniem. Ilość naprawionych budek lub schronów zostanie ustalona poprzez ich policzenie (posztucznie).

(rozliczenie z dokładnością do 1 sztuki)

Nr	***Kod czynności do rozliczenia***	***Kod czynn. / materiału do wyceny***	***Opis kodu czynności***	***Jednostka miary czynn. rozl.***
172	CZYSZ-BUD	CZYSZ-BUD TROCINY (mat) TORF (mat)	Czyszczenie budek lęgowych i schronów dla nietoperzy	SZT

Standard technologii prac obejmuje:

dojazd do budek lęgowych, schronów,
otwarcie, dokładne oczyszczenie budek lęgowych (schronów) z pozostałości po lęgach, itp;
przygotowanie ich do kolejnego sezonu poprzez wsypanie do budki lęgowej garści trocin lub torfu,
zebranie elementów pochodzących ze zniszczonych budek (schronów) i przekazanie ich Zamawiającemu.

Uwagi:

- wymagany materiał (trociny/torf), określony w Tabeli parametrów, zapewnia Wykonawca,
- odległość dojazdu do budek zawarta jest w Tabeli parametrów.

Procedura odbioru:

Odbiór prac nastąpi poprzez:

- dokonanie weryfikacji zgodności wykonania prac co do ilości, jakości i zgodności z zleceniem,
- ilość wyczyszczonych budek zostanie ustalona poprzez ich policzenie na gruncie (posztucznie).

(rozliczenie z dokładnością do 1 sztuki)

24. Nasiennictwo

Nr	*Kod czynności do rozliczenia*	*Kod czynn. / materiału do wyceny*	*Opis kodu czynności*	*Jednostka miary czynn. rozl.*
173	N-ZSGDNSO	N-ZSGDNSO	Zbiór szyszek z gospodarczych drzewostanów nasiennych sosnowych	KG
174	N-ZSGDNŚW	N-ZSGDNŚW	Zbiór szyszek z gospodarczych drzewostanów nasiennych świerkowych	KG
175	N-ZSGDNMD	N-ZSGDNMD	Zbiór szyszek z drzewostanów nasiennych modrzewiowych	KG
176	N-ZSGDNJD	N-ZSGDNJD	Zbiór szyszek z drzewostanów nasiennych jodłowych	KG
177	N-ZSPLN	N-ZSPLN	Zbiór szyszek z plantacji nasiennych oraz plantacyjnych upraw nasiennych	KG
178	N-ZSGDNPO	N-ZSGDNPO	Zbiór szyszek z pozostałych drzewostanów nasiennych	KG

Standard technologii prac obejmuje:

zbiór szyszek z drzew ściętych w drzewostanach nasiennych lub ściętych podczas cięć selekcyjnych w plantacjach nasiennych oraz plantacyjnych uprawach nasiennych,
szyszki należy zbierać do worków i dostarczyć do magazynu ; zbierany materiał musi być czysty, bez gałązek i igieł.

Uwagi:

- przewidywane ilości szyszek zawiera załącznik do SWZ pt. „Szczegółowy rozmiar prac według grup czynności, czynności i lokalizacji",
- odległość miejsca zbioru szyszek od magazynu zawarta jest w Tabeli parametrów,
- opis gatunków pozostałych drzewostanów nasiennych zawarty jest w Tabeli parametrów,
- worki zapewnia Zamawiający.

Procedura odbioru:

- odbiór prac nastąpi poprzez dokonanie weryfikacji prawidłowego ich wykonania z opisem czynności i zleceniem oraz poprzez zważenie zebranych szyszek.
  (rozliczenie z dokładnością do 1 KG z zaokrągleniem w dół)

Nr	***Kod czynności do rozliczenia***	***Kod czynn. / materiału do wyceny***	***Opis kodu czynności***	***Jednostka miary czynn. rozl.***
179	N-ZSDNSO	N-ZSDNSO	Zbiór szyszek z drzewostanów nasiennych sosnowych	KG
180	N-ZSDNŚW	N-ZSDNŚW	Zbiór szyszek z drzewostanów nasiennych świerkowych	KG
181	N-ZSDNMD	N-ZSDNMD	Zbiór szyszek z drzewostanów nasiennych modrzewiowych	KG
182	N-ZSDNJD	N-ZSDNJD	Zbiór szyszek z drzewostanów nasiennych jodłowych	KG
183	N-ZSDMSO	N-ZSDMSO	Zbiór szyszek z drzew matecznych sosnowych	KG
184	N-ZSDMŚW	N-ZSDMŚW	Zbiór szyszek z drzew matecznych świerkowych	KG
185	N-ZSDMMD	N-ZSDMMD	Zbiór szyszek z drzew matecznych modrzewiowych	KG
186	N-ZSDMJD	N-ZSDMJD	Zbiór szyszek z drzew matecznych jodłowych	KG
187	N-ZSPNSO	N-ZSPNSO	Zbiór szyszek z plantacji nasiennych sosnowych	KG
188	N-ZSPNŚW	N-ZSPNŚW	Zbiór szyszek z plantacji nasiennych świerkowych	KG
189	N-ZSPNMD	N-ZSPNMD	Zbiór szyszek z plantacji nasiennych modrzewiowych	KG

Nr	*Kod czynności do rozliczenia*	*Kod czynn. / materiału do wyceny*	*Opis kodu czynności*	*Jednostka miary czynn. rozl.*
190	N-ZSPNJD	N-ZSPNJD	Zbiór szyszek z plantacji nasiennych jodłowych	KG
191	N-ZSPUNSO	N-ZSPUNSO	Zbiór szyszek z plantacyjnej uprawy nasiennej sosnowej	KG
192	N-ZSPUNŚW	N-ZSPUNŚW	Zbiór szyszek z plantacyjnej uprawy nasiennej świerkowej	KG
193	N-ZSPUNMD	N-ZSPUNMD	Zbiór szyszek z plantacyjnej uprawy nasiennej modrzewiowej	KG
194	N-ZSPUNJD	N-ZSPUNJD	Zbiór szyszek z plantacyjnej uprawy nasiennej jodłowej	KG
195	ZB-OCENA	ZB-OCENA	Prognostyczny zbiór szyszek z drzew stojących	SZT

Standard technologii prac obejmuje:

zbiór szyszek ze wskazanych drzew stojących przy użyciu wysięgnika, drabinek, ciągnika z platformą lub innych urządzeń specjalistycznych (z wyłączeniem zbioru szyszek przy użyciu technik alpinistycznych).
szyszki należy zbierać do worków i dostarczyć do magazynu; zbierany materiał musi być czysty, bez gałązek i igieł.
Uwagi:

- osoby wykonujące zbiór muszą posiadać odpowiednie badania lekarskie oraz stosowne uprawnienia.
- przewidywane ilości szyszek zawiera załącznik do SWZ pt. „Szczegółowy rozmiar prac według grup czynności, czynności i lokalizacji",
- odległość miejsca zbioru szyszek od magazynu zawarta jest w Tabeli parametrów,
- worki zapewnia Zamawiający.

Procedura odbioru:

- dla prac, gdzie jednostką przeliczeniową jest kilogram [KG] odbiór prac nastąpi poprzez dokonanie weryfikacji prawidłowego ich wykonania z opisem czynności i zleceniem oraz poprzez zważenie zebranych szyszek.

(rozliczenie z dokładnością do 1 KG z zaokrągleniem w dół)

- dla prac, gdzie jednostką przeliczeniową jest sztuka [SZT] odbiór prac nastąpi poprzez dokonanie weryfikacji zgodności wykonania zbioru, co do zakresu oraz jakości. Ilość drzew zostanie ustalona poprzez ich policzenie posztucznie.

(rozliczenie z dokładnością do 1 sztuki)

Nr	*Kod czynności do rozliczenia*	*Kod czynn. / materiału do wyceny*	*Opis kodu czynności*	*Jednostka miary czynn. rozl.*
196	ZB-NASDB	ZB-NASDB	Zbiór nasion dęba	KG
197	ZB-NASBK	ZB-NASBK	Zbiór nasion buka	KG
198	ZB-NAS OL	ZB-NAS OL	Zbiór nasion olszy	KG
199	ZB-NASP	ZB-NASP	Zbiór nasion pozostałych gatunków	KG

Standard technologii prac obejmuje:

zbiór oraz oczyszczenie bądź spławienie nasion z drzew ściętych oraz z krzewów na płachty lub spod drzew (z płachty lub bezpośrednio z ziemi) w wyłączonych drzewostanach nasiennych, gospodarczych drzewostanach nasiennych, plantacjach nasiennych, plantacyjnych uprawach nasiennych, źródłach nasion i innych pod nadzorem Zamawiającego,
dojazd na powierzchnię,
przygotowanie powierzchni w wyznaczonych drzewostanach, miejscach zbioru nasion,
dostarczenie nasion z oznaczeniem drzewostanu, z którego pochodzą, do miejsca odbioru wskazanego przez Zamawiającego.

Uwagi:

- przewidywane ilości nasion i miejsce zbioru zawiera załącznik do SWZ pt. „Szczegółowy rozmiar prac według grup czynności, czynności i lokalizacji",
- opis pozostałych gatunków do zbioru nasion zawarty jest w Tabeli parametrów,
- odległość miejsca zbioru nasion od magazynu zawarta jest w Tabeli parametrów,
- płachty i worki na nasiona zapewnia Zamawiający.
- zbiór (wraz z transportem i przygotowaniem powierzchni) nasion, owocostanów, owoców itp. pozostałych gatunków drzew i krzewów w ilości do 10 kg każdego gatunku, rozliczany będzie godzinowo.

Procedura odbioru:

- odbiór prac nastąpi poprzez dokonanie weryfikacji prawidłowego ich wykonania z opisem czynności i zleceniem oraz poprzez zważenie szyszek, nasion.

(rozliczenie z dokładnością do dwóch miejsc po przecinku lub do pełnej godziny)

25. Prace godzinowe

Nr	*Kod czynności do rozliczenia*	*Kod czynn. / materiału do wyceny*	*Opis kodu czynności*	*Jednostka miary czynn. rozl.*
200	GODZ RH8	GODZ RH8	Prace wykonywane ręcznie	H
201	GODZ RH23	GODZ RH23	Prace wykonywane ręcznie	H
202	GODZ PILA	GODZ PILA	Prace wykonywane ręcznie z użyciem pilarki	H
203	GODZ RU8	GODZ RU8	Prace godzinowe ręczne z urządzeniem	H
204	GODZ RU23	GODZ RU23	Prace godzinowe ręczne z urządzeniem	H
205	GODZNOC	GODZNOC	Prace godzinowe w porze nocnej	H
206	GODZ HH8	GODZ HH8	Prace wykonywane harwesterem	H
207	GODZ HH23	GODZ HH23	Prace wykonywane harwesterem	H
208	GODZ MF8	GODZ MF8	Prace wykonywane forwarderem	H
209	GODZ MF23	GODZ MF23	Prace wykonywane forwarderem	H
210	GODZ MH8	GODZ MH8	Prace wykonywane innym sprzętem mechanicznym	H
211	GODZ MH23	GODZ MH23	Prace wykonywane innym sprzętem mechanicznym	H
212	GODZ MC8	GODZ MC8	Prace wykonywane ciągnikiem z przyczepą samozaładowczą	H
213	GODZ MC23	GODZ MC23	Prace wykonywane ciągnikiem z przyczepą samozaładowczą	H

Standard technologii prac obejmuje:

prace zlecane godzinowo i rozliczane w systemie godzinowy,m nie ujęte w poz. 1-369 lub czynności których opis nie odzwierciedla specyfiki wykonywanej pracy jako uzupełnienie czynności przyjętej OSTWPL.

GODZ RH8 - Prace wykonywane ręcznie beż użycia narzędzi lub z użyciem prostych narzędzi (np. tasak, motyka itp.); objęte stawką VAT 8%,

GODZ RH23 - Prace wykonywane ręcznie beż użycia narzędzi lub z użyciem prostych narzędzi (np. tasak, motyka itp.); objęte stawką VAT 23%,

GODZ PILA - Prace wykonywane ręcznie z użyciem pilarki,

GODZ RU8 - Prace wykonywane ręcznie z użyciem narzędzi mechanicznych (np. wykaszarka, podkrzesywarka itp.); objęte stawką VAT 8%,

GODZ RU23 - Prace wykonywane ręcznie z użyciem narzędzi mechanicznych (np. wykaszarka, podkrzesywarka itp.); objęte stawką VAT 23%,

GODZNOC - Prace godzinowe wykonywane w porze nocnej (22.00 – 6.00),

GODZ HH8 - Prace wykonywane sprzętem mechanicznym typu harwester; objęte stawką VAT 8%,

GODZ HH23 - Prace wykonywane sprzętem mechanicznym typu harwester; objęte stawką VAT 23%,

GODZ MF8 - Prace wykonywane sprzętem mechanicznym typu forwarder; objęte stawką VAT 8%,

GODZ MF23 - Prace wykonywane sprzętem mechanicznym typu forwarder; objęte stawką VAT 23%,

GODZ MH8 - Prace wykonywane innym sprzętem mechanicznym (np. ciągnik rolniczy z przyczepą itp.); objęte stawką VAT 8%,

GODZ MH23 - Prace wykonywane innym sprzętem mechanicznym (np. ciągnik rolniczy z przyczepą itp.); objęte stawką VAT 23%,

GODZ MC8 – prace godzinowe wykonywane ciągnikiem z przyczepą samozaładowczą objęte 8% stawką VAT,

GODZ MC23 – prace godzinowe wykonywane ciągnikiem z przyczepą samozaładowczą objęte 23% stawką VAT

Procedura odbioru:

- odbiór prac nastąpi poprzez sprawdzenie prawidłowości wykonania prac z opisem czynności i zleceniem oraz potwierdzeniem faktycznie przepracowanych godzin.

(rozliczenie z dokładnością do 0,5 godziny)

26. Index czynności

opis	czynność rozliczeniowa	numer OSTWPL	jednostka miary	czynność wycena	strona
2. Pozyskanie drewna					
Całkowity wyrób drewna pilarką	CWD-P	1	M3	CWD-P	7
Całkowity wyrób drewna pilarką	CWD-P	1	M3	CWD-P2	7
Całkowity wyrób drewna pilarką	CWD-P	1	M3	ZRYW PIL	7
Całkowity wyrób drewna pilarką bez zrywki	CWD-PBZ	3	M3	CWD-PBZ	10
Całkowity wyrób drewna technologią dowolną bez zrywki	CWD-DBZ	4	M3	CWD-DBZ	10
Całkowity wyrób drewna technologią dowolną	CWD-D	2	M3	CWD-D2	7
Całkowity wyrób drewna technologią dowolną	CWD-D	2	M3	CWD-H	7
Całkowity wyrób drewna technologią dowolną	CWD-D	2	M3	CWD-P	7
Całkowity wyrób drewna technologią dowolną	CWD-D	2	M3	ZRYW HARW	7
Całkowity wyrób drewna technologią dowolną	CWD-D	2	M3	ZRYW PIL	7
3. Zrywka drewna					
Zrywka ZUL bez pozyskania	ZRYW BP	5	M3	ZRYW BP	13
4. Szlaki operacyjne					
Naprawa szlaku operacyjnego w warunkach górskich	REM SZLZR	7	M	REM SZLZR	13
Naprawa szlaku operacyjnego w warunkach nizinnych	REM SZLZN	9	M	REM SZLZN	13
Wykonanie dylowanki na szlaku zrywkowym bez legarów poprzecznych	WYK-DBL	11	M	WYK-DBL	13
Wykonanie dylowanki na szlaku zrywkowym	WYK-DYL	10	M	WYK-DYL	13
Wykonanie szlaku operacyjnego w warunkach górskich	WYK SZLG	6	M	WYK SZLG	13
Wykonanie szlaku operacyjnego w warunkach nizinnych	WYK SZLN	8	M	WYK SZLN	13
5. Oczyszczanie powierzchni					
Mechaniczne wywożenie pozostałości drzewnych (ciągnikiem)	PORZ MECH	14	M3P	PORZ MECH	18
Oczyszczanie powierzchni leśnych z gałęzi i innych pozostałości drzewnych przy użyciu zgrabiarki	PORZ-GRAB	16	HA	PORZ-GRAB	20
Oczyszczanie zrębów, gruntów porolnych, halizn i płazowin oraz drzewostanów planowanych do wprowadzenie drugiego piętra ze zbędnych podrostów, odrośli, krzewów i krzewinek poprzez wycinanie i wynoszenie lub spychanie wyciętego materiału - dla 100% pokrycia powierzchni	PORZ>100	12	HA	PORZ>100	17

opis	czynność rozliczeniowa	numer OSTWPL	jednostka miary	czynność wycena	strona
Oczyszczanie zrębów, gruntów porolnych, halizn i płazowin oraz drzewostanów planowanych do wprowadzenie drugiego piętra ze zbędnych podrostów, odrośli, krzewów i krzewinek poprzez wycinanie bez wynoszenia i układania - dla 100% pokrycia powierzchni	PORZB>100	13	HA	PORZB>100	17
Porządkowanie zrębów z pozostałości drzewnych - mechaniczne	PORZ-ZRB	15	HA	P ZRB<150	19
Porządkowanie zrębów z pozostałości drzewnych - mechaniczne	PORZ-ZRB	15	HA	P ZRB<250	19
Porządkowanie zrębów z pozostałości drzewnych - mechaniczne	PORZ-ZRB	15	HA	P ZRB>250	19
6. Znoszenie i układanie pozostałości					
Wynoszenie i układanie pozostałości drzewnych w stosy niewymiarowe	PORZ-STOS	18	M3P	PORZ-STOS	21
Znoszenie i układanie pozostałości drzewnych do rozdrabniania	PORZ-ROZD	17	M3P	PORZ-ROZD	20
7. Wycinanie podszytów i podrostów					
Wycinanie podszytów i podrostów (teren równy lub falisty)	WPOD N	19	HA	WPOD-31N	22
Wycinanie podszytów i podrostów (teren równy lub falisty)	WPOD N	19	HA	WPOD-32N	22
Wycinanie podszytów i podrostów (teren równy lub falisty)	WPOD N	19	HA	WPOD-33N	22
Wycinanie podszytów i podrostów (teren równy lub falisty)	WPOD N	19	HA	WPOD-61N	22
Wycinanie podszytów i podrostów (teren równy lub falisty)	WPOD N	19	HA	WPOD-62N	22
Wycinanie podszytów i podrostów (teren równy lub falisty)	WPOD N	19	HA	WPOD-63N	22
Wycinanie podszytów i podrostów (teren równy lub falisty)	WPOD N	19	HA	WPOD>61N	22
Wycinanie podszytów i podrostów (teren równy lub falisty)	WPOD N	19	HA	WPOD>62N	22
Wycinanie podszytów i podrostów (teren równy lub falisty)	WPOD N	19	HA	WPOD>63N	22
Wycinanie podszytów i podrostów (teren o nachyleniu powyżej 23%)	WPOD G	20	HA	WPOD-31G	22
Wycinanie podszytów i podrostów (teren o nachyleniu powyżej 23%)	WPOD G	20	HA	WPOD-32G	22
Wycinanie podszytów i podrostów (teren o nachyleniu powyżej 23%)	WPOD G	20	HA	WPOD-33G	22
Wycinanie podszytów i podrostów (teren o nachyleniu powyżej 23%)	WPOD G	20	HA	WPOD-61G	22
Wycinanie podszytów i podrostów (teren o nachyleniu powyżej 23%)	WPOD G	20	HA	WPOD-62G	22
Wycinanie podszytów i podrostów (teren o nachyleniu powyżej 23%)	WPOD G	20	HA	WPOD-63G	22
Wycinanie podszytów i podrostów (teren o nachyleniu powyżej 23%)	WPOD G	20	HA	WPOD>61G	22
Wycinanie podszytów i podrostów (teren o nachyleniu powyżej 23%)	WPOD G	20	HA	WPOD>62G	22

opis	czynność rozliczeniowa	numer OSTWPL	jednostka miary	czynność wycena	strona
Wycinanie podszytów i podrostów (teren o nachyleniu powyżej 23%)	WPOD G	20	HA	WPOD>63G	22
Wycinanie podszytów i podrostów z pozostawieniem na powierzchni, bez znoszenia i układania w stosy (teren pagórkowaty, wzgórzowy i górski, stoki o nachyleniu pow. 23%)	WPOD-BG	22	HA	WPOD-3BG	23
Wycinanie podszytów i podrostów z pozostawieniem na powierzchni, bez znoszenia i układania w stosy (teren pagórkowaty, wzgórzowy i górski, stoki o nachyleniu pow. 23%)	WPOD-BG	22	HA	WPOD-6BG	23
Wycinanie podszytów i podrostów z pozostawieniem na powierzchni, bez znoszenia i układania w stosy (teren pagórkowaty, wzgórzowy i górski, stoki o nachyleniu pow. 23%)	WPOD-BG	22	HA	WPOD>6BG	23
Wycinanie podszytów i podrostów z pozostawieniem na powierzchni, bez znoszenia i układania w stosy (teren równy lub falisty)	WPOD-BN	21	HA	WPOD-3BN	23
Wycinanie podszytów i podrostów z pozostawieniem na powierzchni, bez znoszenia i układania w stosy (teren równy lub falisty)	WPOD-BN	21	HA	WPOD-6BN	23
Wycinanie podszytów i podrostów z pozostawieniem na powierzchni, bez znoszenia i układania w stosy (teren równy lub falisty)	WPOD-BN	21	HA	WPOD>6BN	23
8. Wynoszenie wyciętych podszytów					
Wyniesienie wyciętych podszytów (teren o nachyleniu powyżej 23%)	PPOD G	24	HA	PPOD-31G	24
Wyniesienie wyciętych podszytów (teren o nachyleniu powyżej 23%)	PPOD G	24	HA	PPOD-32G	24
Wyniesienie wyciętych podszytów (teren o nachyleniu powyżej 23%)	PPOD G	24	HA	PPOD-33G	24
Wyniesienie wyciętych podszytów (teren o nachyleniu powyżej 23%)	PPOD G	24	HA	PPOD-61G	24
Wyniesienie wyciętych podszytów (teren o nachyleniu powyżej 23%)	PPOD G	24	HA	PPOD-62G	24
Wyniesienie wyciętych podszytów (teren o nachyleniu powyżej 23%)	PPOD G	24	HA	PPOD-63G	24
Wyniesienie wyciętych podszytów (teren o nachyleniu powyżej 23%)	PPOD G	24	HA	PPOD>61G	24
Wyniesienie wyciętych podszytów (teren o nachyleniu powyżej 23%)	PPOD G	24	HA	PPOD>62G	24
Wyniesienie wyciętych podszytów (teren o nachyleniu powyżej 23%)	PPOD G	24	HA	PPOD>63G	24
Wyniesienie wyciętych podszytów (teren równy lub falisty)	PPOD N	23	HA	PPOD-31N	24
Wyniesienie wyciętych podszytów (teren równy lub falisty)	PPOD N	23	HA	PPOD-32N	24
Wyniesienie wyciętych podszytów (teren równy lub falisty)	PPOD N	23	HA	PPOD-33N	24
Wyniesienie wyciętych podszytów (teren równy lub falisty)	PPOD N	23	HA	PPOD-61N	24
Wyniesienie wyciętych podszytów (teren równy lub falisty)	PPOD N	23	HA	PPOD-62N	24

opis	czynność rozliczeniowa	numer OSTWPL	jednostka miary	czynność wycena	strona
Wyniesienie wyciętych podszytów (teren równy lub falisty)	PPOD N	23	HA	PPOD-63N	24
Wyniesienie wyciętych podszytów (teren równy lub falisty)	PPOD N	23	HA	PPOD>61N	24
Wyniesienie wyciętych podszytów (teren równy lub falisty)	PPOD N	23	HA	PPOD>62N	24
Wyniesienie wyciętych podszytów (teren równy lub falisty)	PPOD N	23	HA	PPOD>63N	24
9. Karczowanie					
Karczowanie pniaków starych	KARPS	28	HA	KARPS-2	26
Karczowanie pniaków starych	KARPS	28	HA	KARPS-3	26
Karczowanie pniaków starych	KARPS	28	HA	KARPS-4	26
Karczowanie pniaków starych	KARPS	28	HA	KARPS-6	26
Karczowanie pniaków starych	KARPS	28	HA	KARPS-8	26
Karczowanie pniaków starych	KARPS	28	HA	KARPS<1	26
Karczowanie pniaków starych	KARPS	28	HA	KARPS>8	26
Karczowanie pniaków świeżych bez przecinania	KARŚWBP	29	HA	KARPŚW-2	26
Karczowanie pniaków świeżych bez przecinania	KARŚWBP	29	HA	KARPŚW-3	26
Karczowanie pniaków świeżych bez przecinania	KARŚWBP	29	HA	KARPŚW-4	26
Karczowanie pniaków świeżych bez przecinania	KARŚWBP	29	HA	KARPŚW-6	26
Karczowanie pniaków świeżych bez przecinania	KARŚWBP	29	HA	KARPŚW-8	26
Karczowanie pniaków świeżych bez przecinania	KARŚWBP	29	HA	KARPŚW<1	26
Karczowanie pniaków świeżych bez przecinania	KARŚWBP	29	HA	KARPŚW>8	26
Karczowanie pniaków świeżych z przecinaniem	KARŚWZP	30	HA	KARPŚP-2	26
Karczowanie pniaków świeżych z przecinaniem	KARŚWZP	30	HA	KARPŚP-3	26
Karczowanie pniaków świeżych z przecinaniem	KARŚWZP	30	HA	KARPŚP-4	26
Karczowanie pniaków świeżych z przecinaniem	KARŚWZP	30	HA	KARPŚP-6	26
Karczowanie pniaków świeżych z przecinaniem	KARŚWZP	30	HA	KARPŚP-8	26
Karczowanie pniaków świeżych z przecinaniem	KARŚWZP	30	HA	KARPŚP<1	26
Karczowanie pniaków świeżych z przecinaniem	KARŚWZP	30	HA	KARPŚP>8	26
Obalanie drzew w drzewostanach młodszych klas wieku – liściaste	OBAL-MLG	37	HA	OBAL-M2LG	28
Obalanie drzew w drzewostanach młodszych klas wieku – liściaste	OBAL-MLG	37	HA	OBAL-M3LG	28
Obalanie drzew w drzewostanach młodszych klas wieku – liściaste	OBAL-MLG	37	HA	OBAL-M4LG	28
Obalanie drzew w drzewostanach młodszych klas wieku – liściaste	OBAL-MLG	37	HA	OBAL>M4LG	28
Obalanie drzew w drzewostanach młodszych klas wieku – pozostałe iglaste	OBAL-MIG	36	HA	OBAL-M2IG	28
Obalanie drzew w drzewostanach młodszych klas wieku – pozostałe iglaste	OBAL-MIG	36	HA	OBAL-M3IG	28
Obalanie drzew w drzewostanach młodszych klas wieku – pozostałe iglaste	OBAL-MIG	36	HA	OBAL-M4IG	28
Obalanie drzew w drzewostanach młodszych klas wieku – pozostałe iglaste	OBAL-MIG	36	HA	OBAL>M4IG	28

opis	czynność rozliczeniowa	numer OSTWPL	jednostka miary	czynność wycena	strona
Obalanie drzew w drzewostanach młodszych klas wieku – świerk	OBAL-MŚW	35	HA	OBAL-M2ŚG	28
Obalanie drzew w drzewostanach młodszych klas wieku – świerk	OBAL-MŚW	35	HA	OBAL-M3ŚG	28
Obalanie drzew w drzewostanach młodszych klas wieku – świerk	OBAL-MŚW	35	HA	OBAL-M4ŚG	28
Obalanie drzew w drzewostanach młodszych klas wieku – świerk	OBAL-MŚW	35	HA	OBAL>M4ŚG	28
Obalanie drzew w drzewostanach starszych klas wieku – liściaste	OBAL-SLG	34	HA	OBAL-S2LG	28
Obalanie drzew w drzewostanach starszych klas wieku – liściaste	OBAL-SLG	34	HA	OBAL-S3LG	28
Obalanie drzew w drzewostanach starszych klas wieku – liściaste	OBAL-SLG	34	HA	OBAL-S4LG	28
Obalanie drzew w drzewostanach starszych klas wieku – liściaste	OBAL-SLG	34	HA	OBAL>S4LG	28
Obalanie drzew w drzewostanach starszych klas wieku – pozostałe iglaste	OBAL-SIG	33	HA	OBAL-S2IG	28
Obalanie drzew w drzewostanach starszych klas wieku – pozostałe iglaste	OBAL-SIG	33	HA	OBAL-S3IG	28
Obalanie drzew w drzewostanach starszych klas wieku – pozostałe iglaste	OBAL-SIG	33	HA	OBAL-S4IG	28
Obalanie drzew w drzewostanach starszych klas wieku – pozostałe iglaste	OBAL-SIG	33	HA	OBAL>S4IG	28
Obalanie drzew w drzewostanach starszych klas wieku – świerk	OBAL-SŚW	32	HA	OBAL-S2ŚG	28
Obalanie drzew w drzewostanach starszych klas wieku – świerk	OBAL-SŚW	32	HA	OBAL-S3ŚG	28
Obalanie drzew w drzewostanach starszych klas wieku – świerk	OBAL-SŚW	32	HA	OBAL-S4ŚG	28
Obalanie drzew w drzewostanach starszych klas wieku – świerk	OBAL-SŚW	32	HA	OBAL>S4ŚG	28
Spychanie karp i innych drzew	SPY	25	HA	SPY-2-100	25
Spychanie karp i innych drzew	SPY	25	HA	SPY-2-150	25
Spychanie karp i innych drzew	SPY	25	HA	SPY-2-50	25
Spychanie karp i innych drzew	SPY	25	HA	SPY-4-100	25
Spychanie karp i innych drzew	SPY	25	HA	SPY-4-150	25
Spychanie karp i innych drzew	SPY	25	HA	SPY-4-50	25
Spychanie karp i innych drzew	SPY	25	HA	SPY>4-100	25
Spychanie karp i innych drzew	SPY	25	HA	SPY>4-150	25
Spychanie karp i innych drzew	SPY	25	HA	SPY>4-50	25
Wyczesywanie korzeni z wyrównaniem powierzchni i spychanie	WYC	26	HA	WYC-2-100	25
Wyczesywanie korzeni z wyrównaniem powierzchni i spychanie	WYC	26	HA	WYC-2-150	25
Wyczesywanie korzeni z wyrównaniem powierzchni i spychanie	WYC	26	HA	WYC-2-50	25
Wyczesywanie korzeni z wyrównaniem powierzchni i spychanie	WYC	26	HA	WYC-4-100	25

opis	czynność rozliczeniowa	numer OSTWPL	jednostka miary	czynność wycena	strona
Wyczesywanie korzeni z wyrównaniem powierzchni i spychanie	WYC	26	HA	WYC-4-150	25
Wyczesywanie korzeni z wyrównaniem powierzchni i spychanie	WYC	26	HA	WYC-4-50	25
Wyczesywanie korzeni z wyrównaniem powierzchni i spychanie	WYC	26	HA	WYC>4-100	25
Wyczesywanie korzeni z wyrównaniem powierzchni i spychanie	WYC	26	HA	WYC>4-150	25
Wyczesywanie korzeni z wyrównaniem powierzchni i spychanie	WYC	26	HA	WYC>4-50	25
Wyczesywanie korzeni ze spychaniem karp i wyrównaniem powierzchni	WYK	27	HA	WYK-2-100	25
Wyczesywanie korzeni ze spychaniem karp i wyrównaniem powierzchni	WYK	27	HA	WYK-2-150	25
Wyczesywanie korzeni ze spychaniem karp i wyrównaniem powierzchni	WYK	27	HA	WYK-2-50	25
Wyczesywanie korzeni ze spychaniem karp i wyrównaniem powierzchni	WYK	27	HA	WYK-4-100	25
Wyczesywanie korzeni ze spychaniem karp i wyrównaniem powierzchni	WYK	27	HA	WYK-4-150	25
Wyczesywanie korzeni ze spychaniem karp i wyrównaniem powierzchni	WYK	27	HA	WYK-4-50	25
Wyczesywanie korzeni ze spychaniem karp i wyrównaniem powierzchni	WYK	27	HA	WYK>4-100	25
Wyczesywanie korzeni ze spychaniem karp i wyrównaniem powierzchni	WYK	27	HA	WYK>4-150	25
Wyczesywanie korzeni ze spychaniem karp i wyrównaniem powierzchni	WYK	27	HA	WYK>4-50	25
Wyrównywanie powierzchni po karczowaniu (łyżką spychacza)	WYR-UG	31	HA	WYR-UG	27
10. Rozdrabnianie					
Mechaniczne rozdrabnianie krzewów, malin, jeżyn itp.	ROZME-KRZ	42	HA	ROZME-KRZ	29
Mechaniczne rozdrabnianie stojących drzewek na pożarzyskach i przepadłych uprawach	ROZME-DRZ	41	HA	ROZME-DRZ	29
Rozdrabnianie pozostałości drzewnych na całej powierzchni bez mieszania z glebą na powierzchniach z wyrobioną drobnicą	ROZDR-PDR	39	HA	ROZDR-PDR	29
Rozdrabnianie pozostałości drzewnych na całej powierzchni bez mieszania z glebą	ROZDR-PP	38	HA	ROZDR-PP	29
Rozdrabnianie pozostałości drzewnych na całej powierzchni wraz z mieszaniem z glebą	ROZDR-PGL	40	HA	ROZDR-PGL	29
11. Nawożenie					
Rozsiew nawozów mineralnych	SIEW N	44	HA	SIEW–N15C	30
Rozsiew nawozów mineralnych	SIEW N	44	HA	SIEW–N3C	30
Rozsiew wapna nawozowego wraz z załadunkiem i rozładunkiem	SIEW–W	43	HA	SIEW–W15C	30
Rozsiew wapna nawozowego wraz z załadunkiem i rozładunkiem	SIEW–W	43	HA	SIEW–W2C	30
12. Przeciwdziałanie erozji gleby					

opis	czynność rozliczeniowa	numer OSTWPL	jednostka miary	czynność wycena	strona
Uprawa gleby na piaskach narażonych na erozję wietrzną	UPR-GLEB	45	HA	UPR-GLEB	31
13. Opryski (z wyłączeniem szkółek)					
Chemiczna ochrona roślin opryskiwaczem ręcznym	OPR-OCHRO	48	HA	GODZ OOP	32
Chemiczna ochrona roślin opryskiwaczem ręcznym	OPR-OCHRO	48	HA	OPR-OCHRO	32
Opryski środkami ochrony roślin opryskiwaczem plecakowym z napędem spalinowym	OPR-PSPAL	47	HA	GODZ OPP	31
Opryski środkami ochrony roślin opryskiwaczem plecakowym z napędem spalinowym	OPR-PSPAL	47	HA	OPR-PSPAL	31
Opryskiwanie drewna w stosach i mygłach	OPR-DCP	49	HLTR	GODZ-DCP	33
Opryskiwanie drewna w stosach i mygłach	OPR-DCP	49	HLTR	OPR-DCP	33
Opryskiwanie upraw opryskiwaczem - ciągnikowym (nie dotyczy szkółek)	OPR-UC	46	HA	GODZ OPR	31
Opryskiwanie upraw opryskiwaczem - ciągnikowym (nie dotyczy szkółek)	OPR-UC	46	HA	OPR-UC	31
14. Przygotowanie gleby					
Niwelowanie terenu	NIW-UG	53	HA	NIW-UG	34
Orka pełna na głębokość do 50 cm	ORKA-5UC	86	HA	ORKA-5UC	48
Orka pełna na głębokość do 30 cm	ORKA-3UC	85	HA	ORKA-3UC	48
Orka pełna	ORKA-UG	50	HA	ORKA-UG	34
Poprawianie talerzy - w poprawkach	POP-TAL	63	TSZT	POP-TAL	36
Przekopanie gleby na pasach w miejscu sadzenia	PRZ-PAS	64	KMTR	PRZ-PAS	37
Przekopanie gleby na placówkach o średnicy 1,2m	PRZ-PL12	66	TSZT	PRZ-PL12	38
Przekopanie gleby na placówkach o wymiarach 2,2mx2,2m	PRZ-PL2.2	67	TSZT	PRZ-PL2.2	38
Przekopanie gleby na talerzach w miejscu sadzenia	PRZ-TALSA	65	TSZT	PRZ-TALSA	38
Przygotowanie gleby w talerze, wałem WUP zawieszonym na ciągniku rolniczym, pod okapem pod podsadzenia i podszyty	WAŁ-WUP2P	99	TSZT	WAŁ-WUP2P	55
Przygotowanie gleby frezem w pasy	WYK-FRECZ	79	KMTR	WYK-FRECZ	44
Przygotowanie gleby pługiem aktywnym bez pogłębienia	WYK-FREZ2	83	KMTR	WYK-FREZ2	46
Przygotowanie gleby pługiem aktywnym z pogłębiaczem	WYK-FREZ	82	KMTR	WYK-FREZ	46
Przygotowanie gleby pługofrezarką	WYK WAŁK	84	KMTR	WYK WAŁK	47
Przygotowanie gleby pod odnowienia naturalne wałem Krokowskiego	WAŁ KROK	80	HA	WAŁ KROK	45
Przygotowanie gleby pogłębiaczem bez orki na pow. do 0,50 ha (np. gniazda)	PGL-POGL5	90	KMTR	PGL-POGL5	49
Przygotowanie gleby pogłębiaczem bez orki na powierzchni pow. 0,50 ha	PGL-POGL	89	KMTR	PGL-POGL	49
Przygotowanie gleby przy użyciu wału trójzębnego	GLEB-WT	100	KMTR	GLEB-WT	56
Przygotowanie powierzchni pod odnowienie naturalne broną talerzową	NAT-WPGBT	81	HA	NAT-WPGBT	45
Spulchnianie gleby glebogryzarką zmechanizowaną	SPUL-GZ	91	HA	SPUL-GZ	50
Spulchnianie gleby pogłębiaczem	SPUL-UC	87	HA	SPUL-UC	48

opis	czynność rozliczeniowa	numer OSTWPL	jednostka miary	czynność wycena	strona
Spulchnianie gleby w bruzdach pogłębiaczem	SPUL-BC	88	KMTR	SPUL-BC	48
Wałowanie - szerokość wału do 4 mb	WAŁ-UG	52	HA	WAŁ-UG	34
Wałowanie pełnej orki	WAŁ-UC	96	HA	WAŁ-UC	53
Włókowanie - szerokość włóki do 5 mb	WŁÓKA-UG	51	HA	WŁÓKA-UG	34
Wykonanie dołków ciągnikowym świdrem glebowym	WYK-DOL-C	94	TSZT	GODZ WDC	52
Wykonanie dołków ciągnikowym świdrem glebowym	WYK-DOL-C	94	TSZT	WYK-DOL-C	52
Wykonanie dołków o wymiarach 40 x 40 x 40 cm w glebie bez zdartej pokrywy	WYK-DOŁRM	71	TSZT	WYK-DOŁRM	41
Wykonanie dołków pod sadzonki świdrem ręcznym z napędem spalinowym.	WYK-DOŁŚS	93	TSZT	WYK-DOŁŚS	51
Wykonanie dołków świdrem ręcznym z napędem spalinowym (z pomocnikiem).	WYK-DOŁŚW	92	TSZT	WYK-DOŁŚW	51
Wykonanie kopczyków	WYK KOPC	68	TSZT	GODZ GLE	39
Wykonanie kopczyków	WYK KOPC	68	TSZT	WYK-KOPRD	39
Wykonanie kopczyków	WYK KOPC	68	TSZT	WYK-KOPRM	39
Wykonanie placówek wywyższonych	WYK-PLWY	69	TSZT	GODZ GLE	40
Wykonanie placówek wywyższonych	WYK-PLWY	69	TSZT	WYK-PLWY1	40
Wykonanie placówek wywyższonych	WYK-PLWY	69	TSZT	WYK-PLWY2	40
Wykonanie rabatowałków pługiem specjalistycznym 1-odkładnicowym	WYK-RAB1	97	KMTR	WYK-RA0B1	53
Wykonanie rabatowałków pługiem specjalistycznym 1-odkładnicowym	WYK-RAB1	97	KMTR	WYK-RA0L1	53
Wykonanie rabatowałków pługiem specjalistycznym 1-odkładnicowym	WYK-RAB1	97	KMTR	WYK-RA2B1	53
Wykonanie rabatowałków pługiem specjalistycznym 1-odkładnicowym	WYK-RAB1	97	KMTR	WYK-RA2L1	53
Wykonanie rabatowałków pługiem specjalistycznym 1-odkładnicowym	WYK-RAB1	97	KMTR	WYK-RA4B1	53
Wykonanie rabatowałków pługiem specjalistycznym 1-odkładnicowym	WYK-RAB1	97	KMTR	WYK-RA4L1	53
Wykonanie rabatowałków pługiem specjalistycznym 1-odkładnicowym	WYK-RAB1	97	KMTR	WYK>RA4B1	53
Wykonanie rabatowałków pługiem specjalistycznym 1-odkładnicowym	WYK-RAB1	97	KMTR	WYK>RA4L1	53
Wykonanie rabatowałków pługiem specjalistycznym 2-odkładnicowym	WYK-RAB2	98	KMTR	WYK-RA0B2	53
Wykonanie rabatowałków pługiem specjalistycznym 2-odkładnicowym	WYK-RAB2	98	KMTR	WYK-RA0L2	53
Wykonanie rabatowałków pługiem specjalistycznym 2-odkładnicowym	WYK-RAB2	98	KMTR	WYK-RA2B2	53
Wykonanie rabatowałków pługiem specjalistycznym 2-odkładnicowym	WYK-RAB2	98	KMTR	WYK-RA2L2	53
Wykonanie rabatowałków pługiem specjalistycznym 2-odkładnicowym	WYK-RAB2	98	KMTR	WYK-RA4B2	53
Wykonanie rabatowałków pługiem specjalistycznym 2-odkładnicowym	WYK-RAB2	98	KMTR	WYK-RA4L2	53
Wykonanie rabatowałków pługiem specjalistycznym 2-odkładnicowym	WYK-RAB2	98	KMTR	WYK>RA4B2	53

opis	czynność rozliczeniowa	numer OSTWPL	jednostka miary	czynność wycena	strona
Wykonanie rabatowałków pługiem specjalistycznym 2-odkładnicowym	WYK-RAB2	98	KMTR	WYK>RA4L2	53
Wykonanie rabatowałków	WYK-RABAT	70	KMTR	WYK-RABAT	40
Wyorywanie bruzd pługiem leśnym na pow. do 0,50 ha	WYK-PA5CZ	73	KMTR	WYK-PA5CZ	42
Wyorywanie bruzd pługiem leśnym na powierzchni pow. 0,50 ha	WYK-PASCZ	72	KMTR	WYK-PASCZ	42
Wyorywanie bruzd pługiem leśnym pod okapem	WYK-PASCP	74	KMTR	WYK-PASCP	42
Wyorywanie bruzd pługiem leśnym z pogłębiaczem na pow. do 0,5 ha	WYK-P5GCP	78	KMTR	WYK-P5GCP	43
Wyorywanie bruzd pługiem leśnym z pogłębiaczem na powierzchni pow. 0,5 ha	WYK-POGCZ	77	KMTR	WYK-POGCZ	43
Wyorywanie bruzd pługiem leśnym z wywyższeniem dna bruzdy na pow. do 0,5 ha	WYK-P5WA	76	KMTR	WYK-P5WA	42
Wyorywanie bruzd pługiem leśnym z wywyższeniem dna bruzdy na powierzchni powyżej 0,50 ha	WYK-PWA	75	KMTR	WYK-PWA	42
Wyrównywanie powierzchni włóką	WYRW-C	95	HA	WYRW-C	52
Zdarcie pokrywy na pasach – prace ręczne	WYK-PASR	54	KMTR	WYK-PASR	35
Zdarcie pokrywy na placówkach o średnicy 1,2 m	WYK-PL12	60	TSZT	WYK-PL12	36
Zdarcie pokrywy na placówkach o wymiarach 2,2mx2,2m	WYK-PL2.2	61	TSZT	WYK-PL2.2	36
Zdarcie pokrywy na talerzach 30 cm x 30 cm	WYK-TAL30	57	TSZT	WYK-TAL30	36
Zdarcie pokrywy na talerzach 40 cm x 40 cm	WYK-TAL40	58	TSZT	WYK-TAL40	36
Zdarcie pokrywy na talerzach 60 cm x 60 cm	WYK-TAL60	59	TSZT	WYK-TAL60	36
Zdarcie pokrywy na talerzach pod okapem drzewostanu o wymiarach 40 cm x 40 cm	WYK-TALOK	62	TSZT	WYK-TALOK	36
Zdarcie pokrywy pasami – sprzężajem konnym pod okapem drzewostanu	WYK-PASKO	56	KMTR	WYK-PASKO	35
Zdarcie pokrywy pasami – sprzężajem konnym	WYK-PASK	55	KMTR	WYK-PASK	35
15. Wykopy ziemne					
Wykopy ziemne o różnych przekrojach	KOP-ROW	101	M3	KOP-ROW	56
16.Sadzenie					
Sadzenie 1-latek z odkrytym systemem korzeniowym	SADZ 1R	102	TSZT	SADZ-1D	57
Sadzenie 1-latek z odkrytym systemem korzeniowym	SADZ 1R	102	TSZT	SADZ-1KP	57
Sadzenie 1-latek z odkrytym systemem korzeniowym	SADZ 1R	102	TSZT	SADZ-1KR	57
Sadzenie 1-latek z odkrytym systemem korzeniowym	SADZ 1R	102	TSZT	SADZ-1M	57
Sadzenie jednolatek i wielolatek sadzarką	SADZ SADZ	104	TSZT	SADZ-BC	60
Sadzenie jednolatek i wielolatek sadzarką	SADZ SADZ	104	TSZT	SADZ-C	60
Sadzenie jednolatek i wielolatek sadzarką	SADZ SADZ	104	TSZT	SADZ-OC	60
Sadzenie jednolatek i wielolatek sadzarką	SADZ SADZ	104	TSZT	SADZA-POM	60
Sadzenie jednolatek i wielolatek w poprawkach i uzupełnieniach	SADZ POP	105	TSZT	POPR-1KP	61

opis	czynność rozliczeniowa	numer OSTWPL	jednostka miary	czynność wycena	strona
Sadzenie jednolatek i wielolatek w poprawkach i uzupełnieniach	SADZ POP	105	TSZT	POPR-WM	61
Sadzenie jednolatek i wielolatek w poprawkach i uzupełnieniach	SADZ POP	105	TSZT	POPR-1M	61
Sadzenie sadzonek z zakrytym systemem korzeniowym w poprawkach i uzupełnieniach	POP-BRYŁ	107	TSZT	POP-B<150	63
Sadzenie sadzonek z zakrytym systemem korzeniowym w poprawkach i uzupełnieniach	POP-BRYŁ	107	TSZT	POP-B<300	63
Sadzenie sadzonek z zakrytym systemem korzeniowym w poprawkach i uzupełnieniach	POP-BRYŁ	107	TSZT	POP-B>300	63
Sadzenie sadzonek z zakrytym systemem korzeniowym w poprawkach i uzupełnieniach	POP-BRYŁ	107	TSZT	POP-WBŚ	63
Sadzenie sadzonek z zakrytym systemem korzeniowym w poprawkach i uzupełnieniach	POP-BRYŁ	107	TSZT	POPR-WB	63
Sadzenie sadzonek z zakrytym systemem korzeniowym	SAD-BRYŁ	106	TSZT	SAD-1BŚ	63
Sadzenie sadzonek z zakrytym systemem korzeniowym	SAD-BRYŁ	106	TSZT	SAD-B<150	63
Sadzenie sadzonek z zakrytym systemem korzeniowym	SAD-BRYŁ	106	TSZT	SAD-B<300	63
Sadzenie sadzonek z zakrytym systemem korzeniowym	SAD-BRYŁ	106	TSZT	SAD-B>300	63
Sadzenie sadzonek z zakrytym systemem korzeniowym	SAD-BRYŁ	106	TSZT	SAD-WBŚ	63
Sadzenie sadzonek z zakrytym systemem korzeniowym	SAD-BRYŁ	106	TSZT	SADZ-WB	63
Sadzenie wielolatek drzewek ukorzenionych w dołki uprzednio wykonane	SADZ-W	109	TSZT	SADZ-W	64
Sadzenie wielolatek drzewek ukorzenionych w dołki, wraz z wykopaniem dołków	SADZ-W+D	108	TSZT	SADZ-W+D	64
Sadzenie wielolatek w dołki uprzednio wykonane	SADZ-WUD	110	TSZT	SADZ-WUD	64
Sadzenie wielolatek z odkrytym systemem korzeniowym	SADZ WIEL	103	TSZT	SADZ-WM	59
17. Dowóz sadzonek					
Dowóz sadzonek	DOW-SADZ	111	TSZT	DOW-SADZ	66
Dowóz sadzonek	DOW-SADZ	111	TSZT	DOŁ-1I	66
Dowóz sadzonek	DOW-SADZ	111	TSZT	DOŁ-1L	66
Dowóz sadzonek	DOW-SADZ	111	TSZT	DOŁ-2I	66
Dowóz sadzonek	DOW-SADZ	111	TSZT	DOŁ-2L	66
Dowóz sadzonek	DOW-SADZ	111	TSZT	DOŁ-4I	66
Dowóz sadzonek	DOW-SADZ	111	TSZT	DOŁ-4L	66
Dowóz sadzonek	DOW-SADZ	111	TSZT	DOŁ-WIEL	66
Dowóz sadzonek	DOW-SADZ	111	TSZT	ZAŁ-1IL	66
Dowóz sadzonek	DOW-SADZ	111	TSZT	ZAŁ-1IP	66
Dowóz sadzonek	DOW-SADZ	111	TSZT	ZAŁ-1LL	66
Dowóz sadzonek	DOW-SADZ	111	TSZT	ZAŁ-1LP	66
Dowóz sadzonek	DOW-SADZ	111	TSZT	ZAŁ-2IL	66
Dowóz sadzonek	DOW-SADZ	111	TSZT	ZAŁ-2IP	66

opis	czynność rozliczeniowa	numer OSTWPL	jednostka miary	czynność wycena	strona
Dowóz sadzonek	DOW-SADZ	111	TSZT	ZAŁ-2LL	66
Dowóz sadzonek	DOW-SADZ	111	TSZT	ZAŁ-2LP	66
Dowóz sadzonek	DOW-SADZ	111	TSZT	ZAŁ-4IL	66
Dowóz sadzonek	DOW-SADZ	111	TSZT	ZAŁ-4LL	66
Dowóz sadzonek	DOW-SADZ	111	TSZT	ZAŁ-WIEL	66
18. Siew					
Siew ciągły, przerywany lub kupkowy	SIEW-RCP	112	KMTR	GODZ-RCP	67
Siew ciągły, przerywany lub kupkowy	SIEW-RCP	112	KMTR	SIEW-RCP	67
Siew kupkowy dębu	SIEW-KDB	113	KMTR	SIEW-KDB	68
Siew nasion So w uprawach przy użyciu siewnika z pługiem LPZ	SIEW-ME	115	KMTR	SIEW-ME	70
Wysiew nasion siewnikiem Sobańskiego wraz z wyoraniem bruzd	ORKA-SOB	114	KMTR	GODZ-SOB	69
Wysiew nasion siewnikiem Sobańskiego wraz z wyoraniem bruzd	ORKA-SOB	114	KMTR	WYK-PA5CZ	69
Wysiew nasion siewnikiem Sobańskiego wraz z wyoraniem bruzd	ORKA-SOB	114	KMTR	WYK-PASCZ	69
19. Pielęgnowanie lasu					
Chemiczne niszczenie chwastów opryskiwaczem ręcznym	OPR-CHWAS	126	HA	GODZ CHW	75
Chemiczne niszczenie chwastów opryskiwaczem ręcznym	OPR-CHWAS	126	HA	OPR-CHWAS	75
Czyszczenia późne	CP-W	132	HA	CP<05D<40	79
Czyszczenia późne	CP-W	132	HA	CP<05D>41	79
Czyszczenia późne	CP-W	132	HA	CP>05D<40	79
Czyszczenia późne	CP-W	132	HA	CP>05D>41	79
Czyszczenia późne	CP-W	132	HA	CP>30D<40	79
Czyszczenia późne	CP-W	132	HA	CP>30D>41	79
Czyszczenia późne	CP-W	132	HA	CP>50D<40	79
Czyszczenia późne	CP-W	132	HA	CP>50D>41	79
Czyszczenia późne	CP-W	132	HA	CP>75D<40	79
Czyszczenia późne	CP-W	132	HA	CP>75D>41	79
Czyszczenia późne	CP-W	132	HA	CZ<05S<40	79
Czyszczenia późne	CP-W	132	HA	CZ<05S>41	79
Czyszczenia późne	CP-W	132	HA	CZ>05S<40	79
Czyszczenia późne	CP-W	132	HA	CZ>05S>41	79
Czyszczenia późne	CP-W	132	HA	CZ>30S<40	79
Czyszczenia późne	CP-W	132	HA	CZ>30S>41	79
Czyszczenia późne	CP-W	132	HA	CZ>50S<40	79
Czyszczenia późne	CP-W	132	HA	CZ>50S>41	79
Czyszczenia późne	CP-W	132	HA	CZ>75S<40	79
Czyszczenia późne	CP-W	132	HA	CZ>75S>41	79
Czyszczenia wczesne	CW-W	128	HA	CW<05D<40	77
Czyszczenia wczesne	CW-W	128	HA	CW<05D>41	77

opis	czynność rozliczeniowa	numer OSTWPL	jednostka miary	czynność wycena	strona
Czyszczenia wczesne	CW-W	128	HA	CW>05D<40	77
Czyszczenia wczesne	CW-W	128	HA	CW>05D>41	77
Czyszczenia wczesne	CW-W	128	HA	CW>30D<40	77
Czyszczenia wczesne	CW-W	128	HA	CW>30D>41	77
Czyszczenia wczesne	CW-W	128	HA	CW>50D<40	77
Czyszczenia wczesne	CW-W	128	HA	CW>50D>41	77
Czyszczenia wczesne	CW-W	128	HA	CW>75D<40	77
Czyszczenia wczesne	CW-W	128	HA	CW>75D>41	77
Czyszczenia wczesne	CW-W	128	HA	CZ<05S<40	77
Czyszczenia wczesne	CW-W	128	HA	CZ<05S>41	77
Czyszczenia wczesne	CW-W	128	HA	CZ>05S<40	77
Czyszczenia wczesne	CW-W	128	HA	CZ>05S>41	77
Czyszczenia wczesne	CW-W	128	HA	CZ>30S<40	77
Czyszczenia wczesne	CW-W	128	HA	CZ>30S>41	77
Czyszczenia wczesne	CW-W	128	HA	CZ>50S<40	77
Czyszczenia wczesne	CW-W	128	HA	CZ>50S>41	77
Czyszczenia wczesne	CW-W	128	HA	CZ>75S<40	77
Czyszczenia wczesne	CW-W	128	HA	CZ>75S>41	77
Pielęgnowanie drzewek w zadrzewieniach	FORM-ZAD	131	TSZT	FORM-ZAD	78
Pielęgnowanie międzyrzędów (przejazdy co drugi rząd)	PIEL-C	118	HA	PIEL-C	72
Pielęgnowanie międzyrzędów (przejazdy każdym rzędem)	PIEL-CKR	119	HA	PIEL-CKR	72
Podkrzesywanie drzew dorodnych	PODK DOR	116	TSZT	PODK4-6DO	70
Podkrzesywanie drzew dorodnych	PODK DOR	116	TSZT	PODK<4DOR	70
Podkrzesywanie drzew dorodnych	PODK DOR	116	TSZT	PODK<6DOR	70
Podkrzesywanie i formowanie drzewek na uprawach	PODK-FORM	129	TSZT	PODK-FORM	78
Podkrzesywanie i formowanie drzewek topoli	PODK-TOP	117	TSZT	PODK-3TOP	71
Podkrzesywanie i formowanie drzewek topoli	PODK-TOP	117	TSZT	PODK-5TOP	71
Podkrzesywanie i formowanie drzewek topoli	PODK-TOP	117	TSZT	PODK-8TOP	71
Podkrzesywanie i formowanie drzewek topoli	PODK-TOP	117	TSZT	PODK>8TOP	71
Przycinanie Db na bezpieńkę	PRZYC-DB	130	TSZT	PRZYC-DB	78
Wydeptywanie chwastów wokół sadzonek	WYDEPT	127	HA	WYDEPT	76
Wykaszanie chwastów w uprawach i usuwanie zbędnych nalotów – stopień trudności I i II	KOSZ UA	123	HA	KOSZ UA	74
Wykaszanie chwastów w uprawach i usuwanie zbędnych nalotów – stopień trudności III i IV	KOSZ UB	124	HA	KOSZ UB	74
Wykaszanie chwastów w uprawach i usuwanie zbędnych nalotów – stopień trudności V i VI	KOSZ UC	125	HA	KOSZ UC	74
Zmotyczenie pokrywy wokół drzewek (plantacje)	MOT-PLANT	122	TSZT	MOT-PLANT	72
Zniszczenie chwastów (zmotyczenie) wokół sadzonek na pasach	MOT-PAS	120	KMTR	MOT-PAS	72
Zniszczenie chwastów (zmotyczenie) wokół sadzonek na talerzach	MOT-TAL	121	TSZT	MOT-TAL	72

opis	czynność rozliczeniowa	numer OSTWPL	jednostka miary	czynność wycena	strona
20. Ochrona przed zwierzyną					
Demontaż (likwidacja) ogrodzeń	GRODZ-DEM	150	HM	GODZ DSIA	98
Demontaż (likwidacja) ogrodzeń	GRODZ-DEM	150	HM	GRODZ-DEM	98
Grodzenie upraw metodą szymiszowską	GRODZ-SZY	149	HM	GRODZ-SZY	95
Grodzenie upraw przed zwierzyną siatką rozbiórkową w warunkach górskich	GRODZ-SRG	146	HM	GODZ RSIG	87
Grodzenie upraw przed zwierzyną siatką rozbiórkową w warunkach górskich	GRODZ-SRG	146	HM	GRODZ-SRG	87
Grodzenie upraw przed zwierzyną siatką rozbiórkową	GRODZ-SRN	145	HM	GODZ RSIA	87
Grodzenie upraw przed zwierzyną siatką rozbiórkową	GRODZ-SRN	145	HM	GRODZ-SRN	87
Grodzenie upraw przed zwierzyną siatką w warunkach górskich z materiałów Wykonawcy	GRODZGZUL	148	HM	GRODZGZUL	91
Grodzenie upraw przed zwierzyną siatką w warunkach górskich	GRODZ-SG	144	HM	GODZ SIAG	87
Grodzenie upraw przed zwierzyną siatką w warunkach górskich	GRODZ-SG	144	HM	GRODZ-SG	87
Grodzenie upraw przed zwierzyną siatką z materiałów Wykonawcy	GRODZ-ZUL	147	HM	GRODZ-ZUL	91
Grodzenie upraw przed zwierzyną siatką	GRODZ-SN	143	HM	GODZ SIAT	87
Grodzenie upraw przed zwierzyną siatką	GRODZ-SN	143	HM	GRODZ-SN	87
Indywidualne zabezpieczanie siatką	ZAB SIAT	142	TSZT	GODZ IZS	86
Indywidualne zabezpieczanie siatką	ZAB SIAT	142	TSZT	ZAB SIAT	86
Naprawa (konserwacja) ogrodzeń upraw leśnych	K GRODZEŃ	151	H	GODZ KGR	99
Naprawa (konserwacja) ogrodzeń upraw leśnych	K GRODZEŃ	151	H	K GRODZEŃ	99
Przybicie okorowanych żerdzi w jednym rzędzie	PRZYB-1ŻU	152	HM	GODZ ZER	100
Przybicie okorowanych żerdzi w jednym rzędzie	PRZYB-1ŻU	152	HM	PRZYB-1ŻU	100
Wykładanie drzew zgryzowych	DRZ-ZGRYZ	153	SZT	DRZ-ZGRYZ	101
Zabezpieczanie drzewek przed spałowaniem osłonkami	ZAB-OSŁON	139	TSZT	GODZ OSŁ	83
Zabezpieczanie drzewek przed spałowaniem osłonkami	ZAB-OSŁON	139	TSZT	WYK PALIK	83
Zabezpieczanie drzewek przed spałowaniem osłonkami	ZAB-OSŁON	139	TSZT	ZAB-OSŁON	83
Zabezpieczanie sadzonek przed zgryzaniem osłonkami	ZAB-OSLZG	138	TSZT	GODZ OSŁ	83
Zabezpieczanie sadzonek przed zgryzaniem osłonkami	ZAB-OSLZG	138	TSZT	WYK PALIK	83
Zabezpieczanie sadzonek przed zgryzaniem osłonkami	ZAB-OSLZG	138	TSZT	ZAB-OSLZG	83
Zabezpieczenie drzewek przed zwierzyną palikami	ZAB-UPAL	141	TSZT	GODZ UPAL	85
Zabezpieczenie drzewek przed zwierzyną palikami	ZAB-UPAL	141	TSZT	WYK PALIK	85
Zabezpieczenie drzewek przed zwierzyną palikami	ZAB-UPAL	141	TSZT	ZAB-UPAL1	85
Zabezpieczenie drzewek przed zwierzyną palikami	ZAB-UPAL	141	TSZT	ZAB-UPAL2	85

opis	czynność rozliczeniowa	numer OSTWPL	jednostka miary	czynność wycena	strona
Zabezpieczenie drzewek przed zwierzyną palikami	ZAB-UPAL	141	TSZT	ZAB-UPAL3	85
Zabezpieczenie młodników przed spałowaniem przez rysakowanie	ZAB-RYS	137	TSZT	ZAB-RYS	83
Zabezpieczenie młodników przed spałowaniem przy użyciu repelentów w warunkach górskich	ZAB-MCHRG	136	TSZT	GODZ SPA	82
Zabezpieczenie młodników przed spałowaniem przy użyciu repelentów w warunkach górskich	ZAB-MCHRG	136	TSZT	ZAB-MCHRG	82
Zabezpieczenie młodników przed spałowaniem przy użyciu repelentów	ZAB-MCHRN	135	TSZT	GODZ SPA	82
Zabezpieczenie młodników przed spałowaniem przy użyciu repelentów	ZAB-MCHRN	135	TSZT	ZAB-MCHRN	82
Zabezpieczenie upraw przed zwierzyną przez pakułowanie drzewek	ZAB-UPAK	134	TSZT	ZAB-UPAK	81
Zabezpieczenie upraw przed zwierzyną przy użyciu repelentów	ZAB-REPEL	133	HA	GODZ REP	80
Zabezpieczenie upraw przed zwierzyną przy użyciu repelentów	ZAB-REPEL	133	HA	ZAB-REPEL	80
Zdejmowanie osłonek z drzewek zabezpieczonych przed spałowaniem	ZAB-OSŁZD	140	TSZT	GODZ ZOSŁ	84
Zdejmowanie osłonek z drzewek zabezpieczonych przed spałowaniem	ZAB-OSŁZD	140	TSZT	ZAB-OSŁZD	84
21. Ochrona przed szkodliwymi owadami					
Badanie zapędraczenia gleby - dół o objętości 0,5 m3	SZUK-PĘDR	160	SZT	SZUK-PĘDR	106
Korowanie pniaków w drzewostanach	KOR-PNI	167	HA	KOR-PNI	112
Korowanie pułapek i niszczenie kory	KOR-P	155	M3	GODZ KOR	102
Korowanie pułapek i niszczenie kory	KOR-P	155	M3	KOR-PSO	102
Korowanie pułapek i niszczenie kory	KOR-P	155	M3	KOR-PŚW	102
Monitoring szkodników korzeni - dół o objętości 0,13 m3	SZUK-PEDM	161	SZT	SZUK-PEDM	107
Niszczenie kory po korowaniu pułapek	KOR-NISZ	156	M3	GODZ NKOR	103
Niszczenie kory po korowaniu pułapek	KOR-NISZ	156	M3	KOR-NISZ	103
Ochrona upraw przed szeliniakiem, chemiczne zabezpieczanie sadzonek - moczenie	MO-SSP	159	TSZT	GODZ SZEL	106
Ochrona upraw przed szeliniakiem, chemiczne zabezpieczanie sadzonek - moczenie	MO-SSP	159	TSZT	MO-SSP	106
Próbne poszukiwania owadów w ściole metodą dwóch drzew próbnych	SZUK-OWA2	164	SZT	SZUK-OWA2	110
Próbne poszukiwania owadów w ściółce	SZUK-OWAD	162	SZT	SZUK-OWAD	108
Próbne poszukiwanie owadów w ściole metodą 10 powierzchni	SZUK-10G	163	SZT	SZUK-10G	109
Ręczne korowanie drewna wielkowymiarowego iglastego i niszczenie kory	KOR-DRWI	166	M3	KOR-DRWI	111
Wykładanie lub zdejmowanie pułapek feromonowych na szkodniki wtórne	PUŁF	157	SZT	WYW PF	104
Wykładanie lub zdejmowanie pułapek feromonowych na szkodniki wtórne	PUŁF	157	SZT	ZDJ PF	104
Wykładanie pułapek na ryjkowce - dołki chwytne, wałki itp.	PUŁ-RYJ	158	SZT	GODZ RYJ	105

opis	czynność rozliczeniowa	numer OSTWPL	jednostka miary	czynność wycena	strona
Wykładanie pułapek na ryjkowce - dołki chwytne, wałki itp.	PUŁ-RYJ	158	SZT	PUŁ-RYJ	105
Wykładanie pułapek na szkodniki wtórne	PUŁ-WT	154	SZT	PUŁ-WT	102
Zwalczanie mechaniczne szkodników wtórnych poprzez zrębkowanie	ZW-ZRĘB	165	M3	ZW-ZRĘB	110
22. Ochrona przed grzybami					
Mechaniczne smarowanie pni biopreparatem	SMAR-MECH	169	HA	GODZ SMAR	114
Mechaniczne smarowanie pni biopreparatem	SMAR-MECH	169	HA	SMAR-MECH	114
Smarowanie pni biopreparatem	SMAR-PBIO	168	HA	GODZ PBIO	113
Smarowanie pni biopreparatem	SMAR-PBIO	168	HA	SMAR-PBIO	113
23. Wywieszanie budek i schronów					
Wywieszanie nowych budek lęgowych i schronów dla nietoperzy	ZAW-BUD	170	SZT	ZAW-BUD	115
Wywieszanie nowych budek lęgowych i schronów dla nietoperzy	ZAW-BUD	170	SZT	materiał	115
Naprawa starych budek lęgowych i schronów dla nietoperzy	NAPR-BUD	171	SZT	NAPR-BUD	115
Czyszczenie budek lęgowych i schronów dla nietoperzy	CZYSZ-BUD	172	SZT	CZYSZ-BUD	116
24. Nasiennictwo					
Zbiór szyszek z gospodarczych drzewostanów nasiennych sosnowych	N-ZSGDNSO	173	KG	N-ZSGDNSO	117
Zbiór szyszek z gospodarczych drzewostanów nasiennych świerkowych	N-ZSGDNŚW	174	KG	N-ZSGDNŚW	117
Zbiór szyszek z drzewostanów nasiennych modrzewiowych	N-ZSGDNMD	175	KG	N-ZSGDNMD	117
Zbiór szyszek z drzewostanów nasiennych jodłowych	N-ZSGDNJD	176	KG	N-ZSGDNJD	117
Zbiór szyszek z plantacji nasiennych oraz plantacyjnych upraw nasiennych	N-ZSPLN	177	KG	N-ZSPLN	117
Zbiór szyszek z pozostałych drzewostanów nasiennych	N-ZSGDNPO	178	KG	N-ZSGDNPO	117
Zbiór szyszek z drzewostanów nasiennych sosnowych	N-ZSDNSO	179	KG	N-ZSDNSO	118
Zbiór szyszek z drzewostanów nasiennych świerkowych	N-ZSDNŚW	180	KG	N-ZSDNŚW	118
Zbiór szyszek z drzewostanów nasiennych modrzewiowych	N-ZSDNMD	181	KG	N-ZSDNMD	118
Zbiór szyszek z drzewostanów nasiennych jodłowych	N-ZSDNJD	182	KG	N-ZSDNJD	118
Zbiór szyszek z drzew matecznych sosnowych	N-ZSDMSO	183	KG	N-ZSDMSO	118
Zbiór szyszek z drzew matecznych świerkowych	N-ZSDMŚW	184	KG	N-ZSDMŚW	118
Zbiór szyszek z drzew matecznych modrzewiowych	N-ZSDMMD	185	KG	N-ZSDMMD	118
Zbiór szyszek z drzew matecznych jodłowych	N-ZSDMJD	186	KG	N-ZSDMJD	118
Zbiór szyszek z plantacji nasiennych sosnowych	N-ZSPNSO	187	KG	N-ZSPNSO	118
Zbiór szyszek z plantacji nasiennych świerkowych	N-ZSPNŚW	188	KG	N-ZSPNŚW	118
Zbiór szyszek z plantacji nasiennych modrzewiowych	N-ZSPNMD	189	KG	N-ZSPNMD	118
Zbiór szyszek z plantacji nasiennych jodłowych	N-ZSPNJD	190	KG	N-ZSPNJD	118

opis	czynność rozliczeniowa	numer OSTWPL	jednostka miary	czynność wycena	strona
Zbiór szyszek z plantacyjnej uprawy nasiennej sosnowej	N-ZSPUNSO	191	KG	N-ZSPUNSO	118
Zbiór szyszek z plantacyjnej uprawy nasiennej świerkowej	N-ZSPUNŚW	192	KG	N-ZSPUNŚW	118
Zbiór szyszek z plantacyjnej uprawy nasiennej modrzewiowej	N-ZSPUNMD	193	KG	N-ZSPUNMD	118
Zbiór szyszek z plantacyjnej uprawy nasiennej jodłowej	N-ZSPUNJD	194	KG	N-ZSPUNJD	118
Prognostyczny zbiór szyszek z drzew stojących	ZB-OCENA	195	SZT	ZB-OCENA	118
Zbiór nasion dęba	ZB-NASDB	196	KG	ZB-NASDB	120
Zbiór nasion buka	ZB-NASBK	197	KG	ZB-NASBK	120
Zbiór nasion olszy	ZB-NAS OL	198	KG	ZB-NAS OL	120
Zbiór nasion pozostałych gatunków	ZB-NASP	199	KG	ZB-NASP	120
25. Prace godzinowe					
Prace wykonywane ręcznie	GODZ RH8	200	H	GODZ RH8	121
Prace wykonywane ręcznie	GODZ RH23	201	H	GODZ RH23	121
Prace wykonywane ręcznie z użyciem pilarki	GODZ PILA	202	H	GODZ PILA	121
Prace godzinowe ręczne z urządzeniem	GODZ RU8	203	H	GODZ RU8	121
Prace godzinowe ręczne z urządzeniem	GODZ RU23	204	H	GODZ RU23	121
Prace godzinowe w porze nocnej	GODZNOC	205	H	GODZNOC	121
Prace wykonywane harwesterem	GODZ HH8	206	H	GODZ HH8	121
Prace wykonywane harwesterem	GODZ HH23	207	H	GODZ HH23	121
Prace wykonywane forwarderem	GODZ MF8	208	H	GODZ MF8	121
Prace wykonywane forwarderem	GODZ MF23	209	H	GODZ MF23	121
Prace wykonywane innym sprzętem mechanicznym	GODZ MH8	210	H	GODZ MH8	121
Prace wykonywane innym sprzętem mechanicznym	GODZ MH23	211	H	GODZ MH23	121
Prace wykonywane ciągnikiem z przyczepą samozaładowczą	GODZ MC8	212	H	GODZ MC8	121
Prace wykonywane ciągnikiem z przyczepą samozaładowczą	GODZ MC23	213	H	GODZ MC23	121

Załącznik nr 3.2. do SWZ

Tabele Parametrów
dot. czynności wskazanych w „Opisie standardu technologii wykonawstwa prac leśnych”
(odrębnie dla każdego z Pakietów)

Tabela parametrów - załącznik do Opisu standardu technologii wykonawstwa prac leśnych na rok 2027

Nr pozycji OSTWPL	Kod czynności do rozliczenia	Opis parametru	Wartość	Jednostka miary
6	WYK SZLG	Minimalna szerokość odspojenia gruntu		m
6	WYK SZLG	Nachylenie poprzeczne powierzchni szlaku do		%
6	WYK SZLG	Nachylenie podłużne powierzchni szlaku do		%
6	WYK SZLG	Minimalna odległość pomiędzy spływkami		m
7	REM SZLZR	Minimalna odległość pomiędzy spływkami		m
8	WYK SZLN	Minimalna szerokość odspojenia gruntu		m
10	WYK-DYL	Odległość dowozu drewna		km
10	WYK-DYL	Ilość gwoździ		kg/mb dylowanki
10	WYK-DYL	Wymagania techniczne gwoździ		-
10	WYK-DYL	Ilość śrub		kg/mb dylowanki
10	WYK-DYL	Wymagania techniczne śrub		-
10	WYK-DYL	Ilość klamer		kg/mb dylowanki
10	WYK-DYL	Wymagania techniczne klamer		-
11	WYK-DBL	Odległość dowozu drewna		km
11	WYK-DBL	Ilość gwoździ		kg/mb dylowanki
11	WYK-DBL	Wymagania techniczne gwoździ		-
11	WYK-DBL	Ilość śrub		kg/mb dylowanki
11	WYK-DBL	Wymagania techniczne śrub		-
11	WYK-DBL	Ilość klamer		kg/mb dylowanki
11	WYK-DBL	Wymagania techniczne klamer		-
14	PORZ MECH	Maksymalna odległość wywozu pozostałości drzewnych		km
17	PORZ-ROZD	Maksymalna odległość znoszenia pozostałości drzewnych		m
18	PORZ-STOS	Maksymalna odległość wynoszenia pozostałości drzewnych		m
25	SPY	Maksymalna odległość spychania karp		m
26	WYC	Maksymalna odległość spychania karp		m
27	WYK	Maksymalna odległość spychania karp		m

Nr pozycji OSTWPL	Kod czynności do rozliczenia	Opis parametru	Wartość	Jednostka miary
28	KARPS	Maksymalna odległość wywozu wykarczowanych pniaków		km
29	KARŚWBP	Maksymalna odległość wywozu wykarczowanych pniaków		km
30	KARŚWZP	Maksymalna odległość wywozu wykarczowanych pniaków		km
32	OBAL-SŚW	Maksymalna odległość usunięcia (zrywki) obalonych drzew		m
33	OBAL-SIG	Maksymalna odległość usunięcia (zrywki) obalonych drzew		m
34	OBAL-SLG	Maksymalna odległość usunięcia (zrywki) obalonych drzew		m
35	OBAL-MŚW	Maksymalna odległość usunięcia (zrywki) obalonych drzew		m
36	OBAL-MIG	Maksymalna odległość usunięcia (zrywki) obalonych drzew		m
37	OBAL-MLG	Maksymalna odległość usunięcia (zrywki) obalonych drzew		m
38	ROZDR-PP	Maksymalna długość pozostałości po rozdrabnianiu		cm
39	ROZDR-PDR	Maksymalna długość pozostałości po rozdrabnianiu		cm
40	ROZDR-PGL	Maksymalna długość pozostałości po rozdrabnianiu		cm
41	ROZME-DRZ	Maksymalna długość pozostałości po rozdrabnianiu		cm
42	ROZME-KRZ	Maksymalna długość pozostałości po rozdrabnianiu		cm
46	OPR-UC	Maksymalna odległość od miejsca odbioru środka ochrony roślin		km
46	OPR-UC	Maksymalna odległość od miejsca zwrotu opakowań po środku ochrony roślin		km
46	OPR-UC	Maksymalna odległość od punktu poboru wody		km
47	OPR-PSPAL	Maksymalna odległość od miejsca odbioru środka ochrony roślin		km
47	OPR-PSPAL	Maksymalna odległość od miejsca zwrotu opakowań po środku ochrony roślin		km
47	OPR-PSPAL	Maksymalna odległość od punktu poboru wody		km
48	OPR-OCHRO	Maksymalna odległość od miejsca odbioru środka ochrony roślin		km
48	OPR-OCHRO	Maksymalna odległość od miejsca zwrotu opakowań po środku ochrony roślin		km
48	OPR-OCHRO	Maksymalna odległość od punktu poboru wody		km
49	OPR-DCP	Maksymalna odległość od miejsca odbioru środka ochrony roślin		km

Nr pozycji OSTWPL	Kod czynności do rozliczenia	Opis parametru	Wartość	Jednostka miary
49	OPR-DCP	Maksymalna odległość od miejsca zwrotu opakowań po środku ochrony roślin		km
49	OPR-DCP	Maksymalna odległość od punktu poboru wody		km
50	ORKA-UG	Minimalna głębokość pełnej orki		cm
54	WYK-PASR	Minimalna szerokość pasa		cm
54	WYK-PASR	Odległość pomiędzy środkami pasów		m (+/- 10%)
54	WYK-PASR	Minimalna ilość miejsc pomiaru szerokości pasa		szt./km
55	WYK-PASK	Odległość pomiędzy środkami pasów		m (+/- 10%)
56	WYK-PASKO	Odległość pomiędzy środkami pasów		m (+/- 10%)
65	PRZ-TALSA	Minimalna głębokość przekopania i spulchnienia gleby		cm
66	PRZ-PL12	Minimalna głębokość przekopania i spulchnienia gleby		cm
67	PRZ-PL2.2	Minimalna głębokość przekopania i spulchnienia gleby		cm
68	WYK KOPC	Więźba (odległości pomiędzy środkami sąsiednich kopczyków)		m (+/- 10%)
68	WYK KOPC	Wymiary kopczyków		cm
69	WYK-PLWY	Więźba (odległości pomiędzy środkami sąsiednich placówek)		m (+/- 10%)
70	WYK-RABAT	Odległość pomiędzy środkami rabatowałków		m (+/- 20%)
70	WYK-RABAT	Minimalna wysokość rabatowałka		cm
70	WYK-RABAT	Minimalna szerokość u podstawy rabatowałka		cm
71	WYK-DOŁRM	Więźba (odległości pomiędzy środkami sąsiednich dołków)		m (+/- 10%)
72	WYK-PASCZ	Odległość pomiędzy środkami bruzd		m (+/- 10%)
72	WYK-PASCZ	Minimalna szerokość bruzdy		cm
73	WYK-PA5CZ	Odległość pomiędzy środkami bruzd		m (+/- 10%)
73	WYK-PA5CZ	Minimalna szerokość bruzdy		cm
74	WYK-PASCP	Odległość pomiędzy środkami bruzd		m (+/- 10%)
74	WYK-PASCP	Minimalna szerokość bruzdy		cm
75	WYK-PWA	Odległość pomiędzy środkami bruzd		m (+/- 10%)
75	WYK-PWA	Minimalna szerokość bruzdy		cm
75	WYK-PWA	Minimalna wysokość naoranego wałka (wywyższenie dna bruzdy)		cm

Nr pozycji OSTWPL	Kod czynności do rozliczenia	Opis parametru	Wartość	Jednostka miary
76	WYK-P5WA	Odległość pomiędzy środkami bruzd		m (+/- 10%)
76	WYK-P5WA	Minimalna szerokość bruzdy		cm
76	WYK-P5WA	Minimalna wysokość naoranego wałka (wywyższenie dna bruzdy)		cm
77	WYK-POGCZ	Odległość pomiędzy środkami bruzd		m (+/- 10%)
77	WYK-POGCZ	Minimalna szerokość bruzdy		cm
78	WYK-P5GCP	Odległość pomiędzy środkami bruzd		m (+/- 10%)
78	WYK-P5GCP	Minimalna szerokość bruzdy		cm
79	WYK-FRECZ	Odległość pomiędzy środkami pasów		m (+/- 10%)
79	WYK-FRECZ	Minimalna szerokość pasa		cm
79	WYK-FRECZ	Minimalna głębokość spulchnienia gleby na pasach		cm
80	WAŁ KROK	Szerokość pasa		cm (+/- 10%)
80	WAŁ KROK	Długość robocza pasa		m (+/- 10%)
80	WAŁ KROK	Rozstaw pasów		m (+/- 10%)
81	NAT-WPGBT	Szerokość pasa		cm (+/- 10%)
81	NAT-WPGBT	Długość robocza pasa		m (+/- 10%)
81	NAT-WPGBT	Rozstaw pasów		m (+/- 10%)
82	WYK-FREZ	Odległość pomiędzy środkami pasów		m (+/- 10%)
82	WYK-FREZ	Minimalna szerokość pasów		cm
82	WYK-FREZ	Minimalna głębokość spulchnienia pasów		cm
83	WYK-FREZ2	Odległość pomiędzy środkami pasów		m (+/- 10%)
83	WYK-FREZ2	Minimalna szerokość pasów		cm
84	WYK WAŁK	Odległość pomiędzy środkami wałków		m (+/- 10%)
84	WYK WAŁK	Minimalna wysokość wałka		cm
87	SPUL-UC	Minimalna głębokość spulchnienia gleby		cm
88	SPUL-BC	Minimalna głębokość spulchnienia gleby		cm
89	PGL-POGL	Minimalna głębokość spulchnienia gleby		cm

Nr pozycji OSTWPL	Kod czynności do rozliczenia	Opis parametru	Wartość	Jednostka miary
89	PGL-POGL	Odległość pomiędzy środkami pasów pogłębienia		m (+/- 10%)
90	PGL-POGL5	Minimalna głębokość spulchnienia gleby		cm
90	PGL-POGL5	Odległość pomiędzy środkami pasów pogłębienia		m (+/- 10%)
91	SPUL-GZ	Minimalna głębokość spulchnienia gleby		cm
92	WYK-DOŁŚW	Więźba (odległości pomiędzy środkami sąsiednich dołków)		m (+/- 10%)
92	WYK-DOŁŚW	Minimalne wymiary dołków (głębokość/średnica)		cm
93	WYK-DOŁŚS	Więźba (odległości pomiędzy środkami sąsiednich dołków)		m (+/- 10%)
93	WYK-DOŁŚS	Minimalne wymiary dołków (głębokość/średnica)		cm
94	WYK-DOL-C	Więźba (odległości pomiędzy środkami sąsiednich dołków)		m (+/- 10%)
94	WYK-DOL-C	Minimalne wymiary dołków (głębokość/średnica)		cm
97	WYK-RAB1	Odległość pomiędzy środkami rabatowałków		m (+/- 20%)
97	WYK-RAB1	Minimalne rozmiary rabatowałków (wysokość/szerokość)		cm
98	WYK-RAB2	Odległość pomiędzy środkami rabatowałków		m (+/- 20%)
98	WYK-RAB2	Minimalne rozmiary rabatowałków (wysokość/szerokość)		cm
99	WAŁ-WUP2P	Ilość talerzy		tszt/ha (+/- 10%),
99	WAŁ-WUP2P	Odległości między sąsiadującymi rzędami talerzy		m (+/- 5%)
100	GLEB-WT	Odstęp między placówkami		m (+/- 10%)
100	GLEB-WT	Rozstaw pasów placówek		m (+/- 10%)
102	SADZ 1R	Wymagane narzędzia ręczne		-
102	SADZ 1R	Sposób przygotowania gleby		-
103	SADZ WIEL	Wymagane narzędzia ręczne		-
103	SADZ WIEL	Sposób przygotowania gleby		-
104	SADZ SADZ	Sposób przygotowania gleby		-
105	SADZ POP	Wymagane narzędzia ręczne		-
105	SADZ POP	Sposób przygotowania gleby		-

Nr pozycji OSTWPL	Kod czynności do rozliczenia	Opis parametru	Wartość	Jednostka miary
106	SAD-BRYŁ	Wymiary bryłki		cm
106	SAD-BRYŁ	Sposób przygotowania gleby		-
107	POP-BRYŁ	Wymiary bryłki		cm
107	POP-BRYŁ	Sposób przygotowania gleby		-
111	DOW-SADZ	Maksymalna odległość transportu sadzonek		km
112	SIEW-RCP	Maksymalna odległość transportu nasion i zaprawy		km
113	SIEW-KDB	Odległość pomiędzy kupkami żołędzi		cm
113	SIEW-KDB	Maksymalna odległość transportu nasion		km
114	ORKA-SOB	Odległość pomiędzy środkami bruzd		m (+/- 10%)
115	SIEW-ME	Odległość pomiędzy środkami bruzd		m (+/- 10%)
126	OPR-CHWAS	Maksymalna odległość od miejsca odbioru środka ochrony roślin		km
126	OPR-CHWAS	Maksymalna odległość od miejsca zwrotu opakowań po środku ochrony roślin		km
126	OPR-CHWAS	Maksymalna odległość od punktu poboru wody		km
133	ZAB-REPEL	So – opis sposobu zabezpieczenia		-
133	ZAB-REPEL	Pozostałe gatunki iglaste – opis sposobu zabezpieczenia		-
133	ZAB-REPEL	Gatunki liściaste – opis sposobu zabezpieczenia		-
133	ZAB-REPEL	Maksymalna odległość od miejsca odbioru środka ochrony roślin		km
133	ZAB-REPEL	Maksymalna odległość od miejsca zwrotu opakowań po środku ochrony roślin		km
133	ZAB-REPEL	Maksymalna odległość od punktu poboru wody		km
135	ZAB-MCHRN	Maksymalna odległość od miejsca odbioru środka ochrony roślin		km
135	ZAB-MCHRN	Maksymalna odległość od miejsca zwrotu opakowań po środku ochrony roślin		km
135	ZAB-MCHRN	Maksymalna odległość od punktu poboru wody		km
136	ZAB-MCHRG	Maksymalna odległość od miejsca odbioru środka ochrony roślin		km
136	ZAB-MCHRG	Maksymalna odległość od miejsca zwrotu opakowań po środku ochrony roślin		km

Nr pozycji OSTWPL	Kod czynności do rozliczenia	Opis parametru	Wartość	Jednostka miary
136	ZAB-MCHRG	Maksymalna odległość od punktu poboru wody		km
137	ZAB-RYS	Ilość okółków do zabezpieczenia		szt
138	ZAB-OSLZG	Maksymalna odległość dowozu osłonek		km
138	ZAB-OSLZG	Maksymalna odległość dowozu drewna na paliki		km
138	ZAB-OSLZG	Długość palika		m
138	ZAB-OSLZG	Maksymalna odległość zwiezienia niewykorzystanych materiałów		km
139	ZAB-OSŁON	Maksymalna odległość dowozu osłonek		km
139	ZAB-OSŁON	Maksymalna odległość dowozu drewna na paliki		km
139	ZAB-OSŁON	Długość palika		m
139	ZAB-OSŁON	Maksymalna odległość zwiezienia niewykorzystanych materiałów		km
139	ZAB-OSŁON	Długość palika		cm (+/- 10%)
140	ZAB-OSŁZD	Maksymalna odległość zwiezienia zdjętych osłonek		km
141	ZAB-UPAL	Opis parametrów drewna do przerobu na paliki, które zapewni zamawiający		-
141	ZAB-UPAL	Długość palika		cm (+/- 10%)
141	ZAB-UPAL	Maksymalna odległość dowozu palików		km
141	ZAB-UPAL	Maksymalna odległość zwiezienia niewykorzystanych materiałów		km
142	ZAB SIAT	Ilość słupków wokół drzewek		szt.
142	ZAB SIAT	Wymagania techniczne skobli		-
142	ZAB SIAT	Wymagana ilość skobli		kg/tszt
142	ZAB SIAT	Wymagania techniczne gwoździ		-
142	ZAB SIAT	Wymagana ilość gwoździ		kg/tszt
142	ZAB SIAT	Maksymalna odległość dowozu słupków		km
142	ZAB SIAT	Maksymalna odległość dowozu siatki		km
142	ZAB SIAT	Maksymalna odległość dowozu do magazynu niewykorzystanych materałów		km
143	GRODZ-SN	Maksymalna odległość dowozu siatki grodzeniowej		km
143	GRODZ-SN	Maksymalna odległość dowozu słupków		km
143	GRODZ-SN	Odległość między słupkami		m (+/- ….. m),

Nr pozycji OSTWPL	Kod czynności do rozliczenia	Opis parametru	Wartość	Jednostka miary
143	GRODZ-SN	Maksymalna odległość zwiezienia niewykorzystanych materiałów		km
143	GRODZ-SN	Sposób zabezpieczenia słupka przed zgnilizną		-
143	GRODZ-SN	Opis technologii wykonania nowych słupków		-
143	GRODZ-SN	Sposób umocowania siatki do pierwszego słupa naciągowego		-
143	GRODZ-SN	Sposób umocowania siatki do gruntu		-
143	GRODZ-SN	Sposób umocowania siatki na słupkach pośrednich		-
143	GRODZ-SN	Sposób zabezpieczenia słupków przed wychylaniem		-
143	GRODZ-SN	Wymagania techniczne skobli		-
143	GRODZ-SN	Wymagania techniczne gwoździ		-
143	GRODZ-SN	Wymagana ilość skobli		kg/hm
143	GRODZ-SN	Wymagana ilość gwoździ		kg/hm
143	GRODZ-SN	Wymagana głębokość wkopania słupków		cm (+/- 10%)
143	GRODZ-SN	Wymagana wysokość grodzenia		m
143	GRODZ-SN	Minimalna średnica słupka w cieńszym końcu		cm
143	GRODZ-SN	Maksymalna średnica słupka w cieńszym końcu		cm
143	GRODZ-SN	Długość słupka		m
144	GRODZ-SG	Maksymalna odległość dowozu siatki grodzeniowej		km
144	GRODZ-SG	Maksymalna odległość dowozu słupków		km
144	GRODZ-SG	Odległość między słupkami		m (+/- ….. m),
144	GRODZ-SG	Maksymalna odległość zwiezienia niewykorzystanych materiałów		km
144	GRODZ-SG	Sposób zabezpieczenia słupka przed zgnilizną		-
144	GRODZ-SG	Opis technologii wykonania nowych słupków		-
144	GRODZ-SG	Sposób umocowania siatki do pierwszego słupa naciągowego		-
144	GRODZ-SG	Sposób umocowania siatki do gruntu		-
144	GRODZ-SG	Sposób umocowania siatki na słupkach pośrednich		-
144	GRODZ-SG	Sposób zabezpieczenia słupków przed wychylaniem		-
144	GRODZ-SG	Wymagania techniczne skobli		-
144	GRODZ-SG	Wymagania techniczne gwoździ		-
144	GRODZ-SG	Wymagana ilość skobli		kg/hm
144	GRODZ-SG	Wymagana ilość gwoździ		kg/hm

Nr pozycji OSTWPL	Kod czynności do rozliczenia	Opis parametru	Wartość	Jednostka miary
144	GRODZ-SG	Wymagana głębokość wkopania słupków		cm (+/- 10%)
144	GRODZ-SG	Wymagana wysokość grodzenia		m
144	GRODZ-SG	Minimalna średnica słupka w cieńszym końcu		cm
144	GRODZ-SG	Maksymalna średnica słupka w cieńszym końcu		cm
144	GRODZ-SG	Długość słupka		m
145	GRODZ-SRN	Maksymalna odległość dowozu siatki grodzeniowej		km
145	GRODZ-SRN	Maksymalna odległość dowozu słupków		km
145	GRODZ-SRN	Odległość między słupkami		m (+/- ….. m),
145	GRODZ-SRN	Maksymalna odległość zwiezienia niewykorzystanych materiałów		km
145	GRODZ-SRN	Sposób zabezpieczenia słupka przed zgnilizną		-
145	GRODZ-SRN	Opis technologii wykonania nowych słupków		-
145	GRODZ-SRN	Sposób umocowania siatki do pierwszego słupa naciągowego		-
145	GRODZ-SRN	Sposób umocowania siatki do gruntu		-
145	GRODZ-SRN	Sposób umocowania siatki na słupkach pośrednich		-
145	GRODZ-SRN	Sposób zabezpieczenia słupków przed wychylaniem		-
145	GRODZ-SRN	Wymagania techniczne skobli		-
145	GRODZ-SRN	Wymagania techniczne gwoździ		-
145	GRODZ-SRN	Wymagana ilość skobli		kg/hm
145	GRODZ-SRN	Wymagana ilość gwoździ		kg/hm
145	GRODZ-SRN	Wymagana głębokość wkopania słupków		cm (+/- 10%)
145	GRODZ-SRN	Wymagana wysokość grodzenia		m
145	GRODZ-SRN	Minimalna średnica słupka w cieńszym końcu		cm
145	GRODZ-SRN	Maksymalna średnica słupka w cieńszym końcu		cm
145	GRODZ-SRN	Długość słupka		m
146	GRODZ-SRG	Maksymalna odległość dowozu siatki grodzeniowej		km
146	GRODZ-SRG	Maksymalna odległość dowozu słupków		km
146	GRODZ-SRG	Odległość między słupkami		m (+/- ….. m),
146	GRODZ-SRG	Maksymalna odległość zwiezienia niewykorzystanych materiałów		km
146	GRODZ-SRG	Sposób zabezpieczenia słupka przed zgnilizną		-
146	GRODZ-SRG	Opis technologii wykonania nowych słupków		-

Nr pozycji OSTWPL	Kod czynności do rozliczenia	Opis parametru	Wartość	Jednostka miary
146	GRODZ-SRG	Sposób umocowania siatki do pierwszego słupa naciągowego		-
146	GRODZ-SRG	Sposób umocowania siatki do gruntu		-
146	GRODZ-SRG	Sposób umocowania siatki na słupkach pośrednich		-
146	GRODZ-SRG	Sposób zabezpieczenia słupków przed wychylaniem		-
146	GRODZ-SRG	Wymagania techniczne skobli		-
146	GRODZ-SRG	Wymagania techniczne gwoździ		-
146	GRODZ-SRG	Wymagania ilość skobli		kg/hm
146	GRODZ-SRG	Wymagania ilość gwoździ		kg/hm
146	GRODZ-SRG	Wymagana głębokość wkopania słupków		cm (+/- 10%)
146	GRODZ-SRG	Wymagana wysokość grodzenia		m
146	GRODZ-SRG	Minimalna średnica słupka w cieńszym końcu		cm
146	GRODZ-SRG	Maksymalna średnica słupka w cieńszym końcu		cm
146	GRODZ-SRG	Długość słupka		m
147	GRODZ-ZUL	Odległość między słupkami		m (+/- ….. m),
147	GRODZ-ZUL	Sposób przygotowania słupków		-
147	GRODZ-ZUL	Sposób zabezpieczenia słupka przed zgnilizną		-
147	GRODZ-ZUL	Sposób umocowania siatki do pierwszego słupa naciągowego		-
147	GRODZ-ZUL	Sposób umocowania siatki do gruntu		-
147	GRODZ-ZUL	Sposób umocowania siatki na słupkach pośrednich		-
147	GRODZ-ZUL	Sposób zabezpieczenia słupków przed wychylaniem		-
147	GRODZ-ZUL	Wymagania techniczne siatki		-
147	GRODZ-ZUL	Wymagania techniczne słupków		-
147	GRODZ-ZUL	Wymagania techniczne skobli		-
147	GRODZ-ZUL	Wymagania techniczne gwoździ		-
147	GRODZ-ZUL	Wymagania ilość skobli		kg/hm
147	GRODZ-ZUL	Wymagania ilość gwoździ		kg/hm
147	GRODZ-ZUL	Wymagana głębokość wkopania słupków		cm (+/- 10%)
147	GRODZ-ZUL	Wymagana wysokość grodzenia		m
147	GRODZ-ZUL	Minimalna średnica słupka w cieńszym końcu		cm
147	GRODZ-ZUL	Maksymalna średnica słupka w cieńszym końcu		cm
147	GRODZ-ZUL	Długość słupka		m
148	GRODZGZUL	Odległość między słupkami		m (+/- ….. m),
148	GRODZGZUL	Sposób przygotowania słupków		-
148	GRODZGZUL	Sposób zabezpieczenia słupka przed zgnilizną		-

Nr pozycji OSTWPL	Kod czynności do rozliczenia	Opis parametru	Wartość	Jednostka miary
148	GRODZGZUL	Sposób umocowania siatki do pierwszego słupa naciągowego		-
148	GRODZGZUL	Sposób umocowania siatki do gruntu		-
148	GRODZGZUL	Sposób umocowania siatki na słupkach pośrednich		-
148	GRODZGZUL	Sposób zabezpieczenia słupków przed wychylaniem		-
148	GRODZGZUL	Wymagania techniczne siatki		-
148	GRODZGZUL	Wymagania techniczne słupków		-
148	GRODZGZUL	Wymagania techniczne skobli		-
148	GRODZGZUL	Wymagania techniczne gwoździ		-
148	GRODZGZUL	Wymagania ilość skobli		kg/hm
148	GRODZGZUL	Wymagania ilość gwoździ		kg/hm
148	GRODZGZUL	Wymagana głębokość wkopania słupków		cm (+/- 10%)
148	GRODZGZUL	Wymagana wysokość grodzenia		m
148	GRODZGZUL	Minimalna średnica słupka w cieńszym końcu		cm
148	GRODZGZUL	Maksymalna średnica słupka w cieńszym końcu		cm
148	GRODZGZUL	Długość słupka		m
149	GRODZ-SZY	Wymiary żerdzi (długość, średnica)		cm (+/- 10%)
149	GRODZ-SZY	Wymiary słupków (długość, średnica ckbk)		cm (+/- 10%)
149	GRODZ-SZY	Wymagana głębokość wkopania słupka		cm (+/- 10%)
149	GRODZ-SZY	Wymagany odstęp pomiędzy wkopanymi słupkami		m (+/- 10%)
149	GRODZ-SZY	Wymagany rozmiar skobli ocynkowanych		mm
149	GRODZ-SZY	Wymagana ilość skobli ocynkowanych		kg/hm
149	GRODZ-SZY	Wymagany rozmiar gwoździ ocynkowanych		mm
149	GRODZ-SZY	Wymagana ilość gwoździ ocynkowanych		kg/hm
150	GRODZ-DEM	Maksymalna odległość przewiezienia odzyskanych materiałów		km
151	K GRODZEŃ	Maksymalna odległość dowozu siatki grodzeniowej		km
151	K GRODZEŃ	Sposób zabezpieczenia słupka przed zgnilizną		-
151	K GRODZEŃ	Maksymalna odległość dowozu słupków		km
151	K GRODZEŃ	Maksymalna odległość dowozu żerdzi		km

Nr pozycji OSTWPL	Kod czynności do rozliczenia	Opis parametru	Wartość	Jednostka miary
151	K GRODZEŃ	Maksymalna odległość zwiezienia zdemontowanych materiałów		km
151	K GRODZEŃ	Opis technologii wykonania nowych słupków		-
151	K GRODZEŃ	Sposób przymocowania siatki		-
151	K GRODZEŃ	Wymagania techniczne skobli		-
151	K GRODZEŃ	Wymagania techniczne gwoździ		-
152	PRZYB-1ŻU	Wymagania techniczne gwoździ		-
152	PRZYB-1ŻU	Maksymalna odległość dowozu żerdzi		km
155	KOR-P	Maksymalna odległość transportu kory do spalenia lub zakopania		km
156	KOR-NISZ	Maksymalna odległość transportu kory do spalenia lub zakopania		km
157	PUŁF	Maksymalna odległość dowozu materiałów (palików, drutu i pułapek feromonowych)		km
157	PUŁF	Maksymalna odległość zwiezienia zdemontowanych pułapek		km
158	PUŁ-RYJ	Maksymalna odległość dowozu materiałów (krążków, chrustu lub wałków)		km
159	MO-SSP	Maksymalna odległość od miejsca odbioru środka ochrony roślin		km
159	MO-SSP	Maksymalna odległość od miejsca zwrotu opakowań po środku ochrony roślin		km
159	MO-SSP	Maksymalna odległość od punkt poboru wody		km
165	ZW-ZRĘB	Udział pozostałości drzewnych (M+S) w stosunku do pozyskanej grubizny		%
166	KOR-DRWI	Maksymalna odległość transportu kory do spalenia lub zakopania		km
168	SMAR-PBIO	Rodzaj preparatu		-
168	SMAR-PBIO	Maksymalna odległość od miejsca odbioru preparatu		km
168	SMAR-PBIO	Maksymalna odległość od miejsca zwrotu opakowań po preparacie		km
168	SMAR-PBIO	Maksymalna odległość od punkt poboru wody		km
169	SMAR-MECH	Rodzaj preparatu		-
169	SMAR-MECH	Maksymalna odległość od miejsca odbioru preparatu		km
169	SMAR-MECH	Maksymalna odległość od miejsca zwrotu opakowań po preparacie		km
169	SMAR-MECH	Maksymalna odległość od punkt poboru wody		km

Nr pozycji OSTWPL	Kod czynności do rozliczenia	Opis parametru	Wartość	Jednostka miary
170	ZAW-BUD	Wysokość przymocowania budki lęgowej		m
170	ZAW-BUD	Sposób przymocowania budki lęgowej		-
170	ZAW-BUD	Materiał do przymocowania budek		-
171	NAPR-BUD	Wymagania techniczne gwoździ		-
171	NAPR-BUD	Maksymalna odległość dojazdu do budek		km
172	CZYSZ-BUD	Opis materiału do budek		-
172	CZYSZ-BUD	Maksymalna odległość dojazdu do budek		km
173	N-ZSGDNSO	Maksymalna odległość miejsca zbioru szyszek od magazynu		km
174	N-ZSGDNŚW	Maksymalna odległość miejsca zbioru szyszek od magazynu		km
175	N-ZSGDNMD	Maksymalna odległość miejsca zbioru szyszek od magazynu		km
176	N-ZSGDNJD	Maksymalna odległość miejsca zbioru szyszek od magazynu		km
177	N-ZSPLN	Maksymalna odległość miejsca zbioru szyszek od magazynu		km
178	N-ZSGDNPO	Maksymalna odległość miejsca zbioru szyszek od magazynu		km
178	N-ZSGDNPO	Opis gatunków pozostałych drzewostanów nasiennych		-
179	N-ZSDNSO	Maksymalna odległość miejsca zbioru szyszek od magazynu		km
180	N-ZSDNŚW	Maksymalna odległość miejsca zbioru szyszek od magazynu		km
181	N-ZSDNMD	Maksymalna odległość miejsca zbioru szyszek od magazynu		km
182	N-ZSDNJD	Maksymalna odległość miejsca zbioru szyszek od magazynu		km
183	N-ZSDMSO	Maksymalna odległość miejsca zbioru szyszek od magazynu		km
184	N-ZSDMŚW	Maksymalna odległość miejsca zbioru szyszek od magazynu		km
185	N-ZSDMMD	Maksymalna odległość miejsca zbioru szyszek od magazynu		km
186	N-ZSDMJD	Maksymalna odległość miejsca zbioru szyszek od magazynu		km
187	N-ZSPNSO	Maksymalna odległość miejsca zbioru szyszek od magazynu		km
188	N-ZSPNŚW	Maksymalna odległość miejsca zbioru szyszek od magazynu		km
189	N-ZSPNMD	Maksymalna odległość miejsca zbioru szyszek od magazynu		km
190	N-ZSPNJD	Maksymalna odległość miejsca zbioru szyszek od magazynu		km

Nr pozycji OSTWPL	Kod czynności do rozliczenia	Opis parametru	Wartość	Jednostka miary
191	N-ZSPUNSO	Maksymalna odległość miejsca zbioru szyszek od magazynu		km
192	N-ZSPUNŚW	Maksymalna odległość miejsca zbioru szyszek od magazynu		km
193	N-ZSPUNMD	Maksymalna odległość miejsca zbioru szyszek od magazynu		km
194	N-ZSPUNJD	Maksymalna odległość miejsca zbioru szyszek od magazynu		km
195	ZB-OCENA	Maksymalna odległość miejsca zbioru szyszek od magazynu		km
196	ZB-NASDB	Maksymalna odległość miejsca zbioru nasion od magazynu		km
197	ZB-NASBK	Maksymalna odległość miejsca zbioru nasion od magazynu		km
198	ZB-NAS OL	Maksymalna odległość miejsca zbioru nasion od magazynu		km
199	ZB-NASP	Opis pozostałych gatunków do zbioru nasion		-
199	ZB-NASP	Maksymalna odległość miejsca zbioru nasion od magazynu		km